Notice d'installation **FR**

Assembly instructions **GB**

VARIATEUR DE VITESSE

SPEED CONTROLLER

aldes
www.aldes.com

1. DESCRIPTION

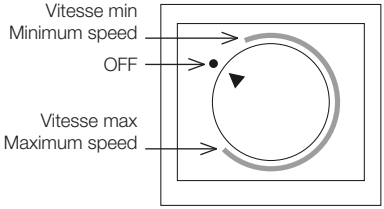

2. CARACTÉRISTIQUES • FEATURES

FR	GB
- 220-240 V / 50-60 Hz	- 220-240 V / 50-60 Hz
- I max = 1,8 A	- I max = 1.8 A
- Puissance max = 400 VA	- Maximum power = 400 VA
- 78 × 78 × 63 mm	- 78 × 78 × 63 mm
- 250 g	- 250 g
- Protection IP40 en façade	- IP40 protection from the front panel
- Température pour un fonctionnement normal comprise entre 0 et +35°C	- 0°C < T normal operation < +35°C
- Humidité max = 80%	- Maximum humidity = 80%

3. EXIGENCES DE SÉCURITÉ • SAFETY REQUIREMENTS

FR

Le montage et la maintenance doivent être réalisés après avoir lu attentivement cette notice.
ATTENTION ! Tous les circuits du variateur sont sous tension. Le montage et la maintenance doivent être réalisés uniquement après avoir déconnecté le variateur de l'alimentation électrique. Il est interdit de :
- faire fonctionner un variateur endommagé;
- faire pénétrer de l'eau ou de l'humidité sur le boîtier du variateur;
- monter le variateur à proximité d'éléments chauds;
- avoir une présence d'agents explosifs et corrosifs dans l'air ambiant.

GB

Mounting and maintenance must be performed only after careful study of this maintenance manual.
ATTENTION ! All circuits in controller are under voltage. Maintenance and mounting must be performed only after its disconnection from power supply.. It is forbidden:
- to operate controller with mechanical damages of case and connectors;
- ingress of moisture and water drops onto controller case;
- mounting of controller close to heating elements;
- availability of explosive and corrosive agents in the ambient air.

4. MONTAGE • MOUNTING

FR

Le variateur doit être monté en intérieur, sur un mur vertical, et protégé dans la boîte de montage.
Le disjoncteur est obligatoire pour réaliser la connexion au réseau électrique.

GB

Controller must be mounted on vertical wall inside the premises and in hidden latent mounting box.
Connection to electricity network must be performed only through circuit breaker.

1.

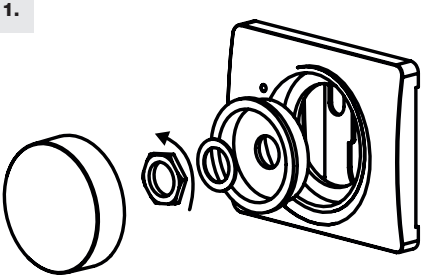

FR Démonter le bouton de contrôle puis dévisser l'écran.

GB Dismount the knob and unscrew the nut.

2.

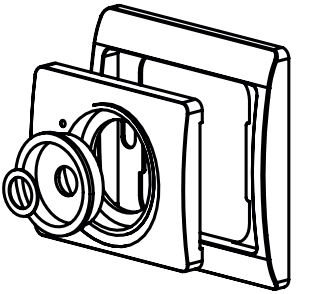

FR Retirer le couvercle de façade.

GB Remove the upper cover.

3.

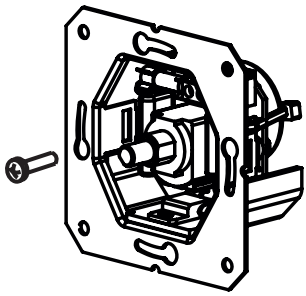

FR Dévisser les vis de montage puis retirer le variateur de la boîte de montage.

GB Unscrew the mount screws connecting controller to mounting box and dismount the controller.

4.

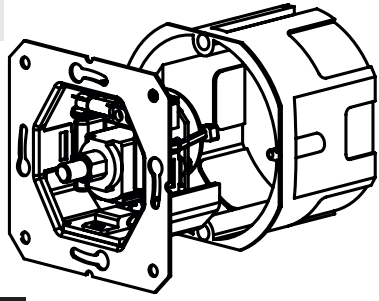

FR Relier les connecteurs à la boîte de montage.

GB Install connectors to mounting box.

FR

5 – Placer la boîte de montage sur le mur.
6 – Dénuder les fils de 6-7 mm.
7 – Connecter les fils au bornier du variateur sur le modèle du schéma n°3.
8 – Placer le variateur dans la boîte de montage de façon à avoir le bornier sur le dessus.

GB

5 – Place the mounting box onto the wall.
6 – Skin the wires ends for 6-7 mm.
7 – Connect the wires to terminal block according to connection scheme n°3.
8 – Place controller into the mounting box in order to locate terminal block on top.

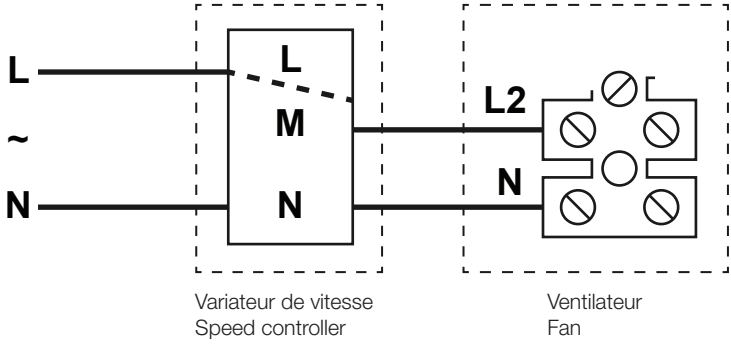

Schéma de raccordement électrique • Electrical connection scheme

5. RÉGLAGE • SETTING

FR

Pour une utilisation normale du ventilateur, il est nécessaire de régler sa vitesse en position minimum.
Pour cela :
- tourner le bouton de contrôle dans le sens inverse des aiguilles d'une montre jusqu'à la position minimum, pendant le fonctionnement du variateur;
- alimenter électriquement;
- tourner le potentiomètre, à l'aide d'un tournevis isolé, jusqu'à atteindre la vitesse minimum;
- éteindre le variateur et attendre l'arrêt du ventilateur;
- passer le ventilateur en vitesse minimum, celui-ci fonctionne désormais en vitesse minimum stable;

ATTENTION ! Afin de ne pas endommager l'appareil, il est strictement interdit d'utiliser le ventilateur si la vitesse minimale n'a pas été correctement réglée.

- mettre le couvercle de façade et serrer l'écrou;
- fixer le bouton de contrôle.

GB

For normal operation of fan, it's necessary to regulate minimal rotary speed.
For this:
- turn control knob anticlockwise to minimal position while controller is in switched-on mode;
- provide electric supply;
- rotate potentiometer slide with isolated handle screwdriver until rotary speed gets minimal;
- switch the controller to «switched off» mode (turn anticlockwise until the sound of snap), wait for fan rotation stop;
- switch the minimal speed of fan, now fan operates on stable minimal rotary speed;

ATTENTION ! To prevent fan damages, it is strictly forbidden to operate the unit if minimal rotary speed was set incorrectly.

- put the upper cover and tighten the mount nut;
- place back the controller knob.

aldes

www.aldes.com

11022980 - A - 04-15