aldes

DIFFUSION D'AIR

ÉDITION 2023

COMPULSOR

COMPULSOR DIFFUSION D'AIR

ÉDITION 2023

DÉCOUVREZ ALDES - EXPERTISE ALDES

Les chiffres clés **p. 4 à 5**

Diffusion d'air **p. 6 à 9**

Références prestigieuses **p. 10 à 13**

Selector Koanda 3D **p. 14**

Typologies de jets d'air **p. 15 à 17**

DIFFUSION D'AIR ET CONFORT

Composantes du confort **p. 23**

Grandeurs caractéristiques **p. 26**

Sélection des diffuseurs **p. 30**

GRILLES INTÉRIEURES

SC 101 **p. 51**

SC 101 D **p. 51**

SC 102 **p. 52**

SC 102 D **p. 52**

AC 101 **p. 53**

AC 101 D **p. 53**

AC 161 - AC 163 **p. 81**

AG 637 - AC 174 **p. 82**

AC 181 **p. 90**

SC 182 **p. 93**

GAT - SR 377 **p. 95**

SR 356 **p. 96**

SC 310 R - SC 319 R **p. 121**

SC 360 R - SC 369 R **p. 122**

ALD 610 K **p. 131**

Combined ALD 610 K **p. 132**

DIFFUSEURS À JET HÉLICOÏDAL

Twisted 850 **p. 163**

SF 785 **p. 168**

SF 775 **p. 169**

SF 786 **p. 170**

AR 883 Thermo **p. 173**

AR 883 Thermo **p. 178**

SC 984 **p. 204**

AR 190 **p. 210**

AR 190 Thermo **p. 212**

CSI - CSF - CSP **p. 214**

Mini AWT **p. 217**

SR 161 **p. 219**

ANNEXES

Couleurs RAL **p. 244**

A B C D E F G H I J K L M N O P Q ...
Index par désignations **p. 248**

Conceptor Ventilation
p. 18

Aldes formation
p. 19

Contacts Aldes
p. 20

PETITS TERMINAUX

SR 143
p. 37

SR 145
p. 37

SR 149
p. 38

SR 135
p. 42

BIM2 300
p. 44

BIM2 320
p. 44

BEM 780
p. 48

SCR 125
p. 49

AC 102
p. 54

AC 102 D
p. 54

GD 102 - GD102 D
SD 102 - SD 102 D
p. 59

Gridlined Wall
p. 65

Gridlined Floor
p. 66

Gridlined Exhaust
p. 68

SC 121 - SC 125
p. 78

AC 121 - AC 123
AC 124
p. 79

AO 123 - AU 124
AO 251 - SC 370
p. 80

DIFFUSEURS PLAFONNIERS

Accessoires
p. 98

Plénum
p. 100

SC 831 - SC 832 TP
p. 105

A 842 - A 842 TP
p. 107

SF 704
p. 111

AF 704
p. 112

SF 704 TP
p. 114

SF 704 R TP
p. 115

Accessoires
p. 116

DIFFUSEURS À FENTES

Lined
p. 143

Lined TP
p. 145

Lined Slim
p. 146

Plénum Lined
p. 147

Lined Combined
p. 148

Plénum Lined Combined
p. 150

ALD 610 - ALD 620
p. 158

DIFFUSEURS SPÉCIAUX

SR 861
p. 181

SF 861 T
p. 182

SP 391
p. 191

SP 392
p. 192

SP 393
p. 193

SP 394
p. 194

SP 395
p. 195

SP 396
p. 196

GRILLES EXTÉRIEURES

AVF 75 - ANF 75
ATO 75
p. 223

AU 661 - AG 662
AG 663
p. 224

AWA 251
p. 226

AG 638
p. 229

AG 639
p. 230

AG 645
p. 238

AP 639
p. 240

AR 637
p. 242

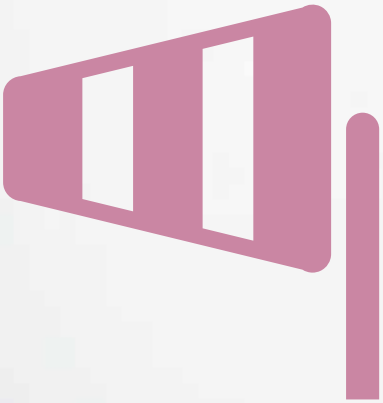

0,4 m/s

La vitesse d'**air résiduelle maximum** au-delà de laquelle on ressent une gêne.

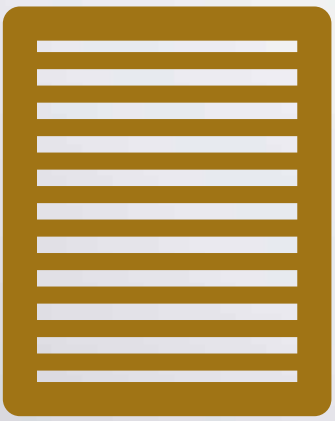

200 000

Le nombre de **grilles et diffuseurs produits par Aldes** chaque année.

13°c

La **température de l'air soufflé** par la climatisation dans les bureaux.

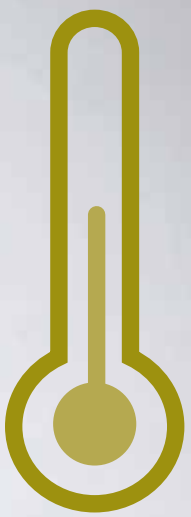

2m x 2m

La dimension jusqu'à laquelle **Aldes** peut vous livrer des grilles **en une seule pièce**.

40 dB(A)

Le seuil à partir duquel le **sifflement produit par une grille devient audible**.

UNE GAMME COMPLÈTE PENSÉE POUR OPTIMISER LA PERFORMANCE GLOBALE DE L'INSTALLATION ET LE CONFORT DES OCCUPANTS

PETITES BOUTIQUES

SÉRIE TWISTED

- Un design sobre et discret pour une intégration parfaite
- Excellent taux de brassage
- Idéal pour les systèmes à débit variable

CHAMBRES D'HÔTEL

SÉRIE GRIDLINED

- Large gamme de dimensions disponibles (de 75 à 800 mm de hauteur / de 20 cm à 100 m de longueur)
- Débit fixe ou modulable
- Soufflage et reprise séparés ou combinés

CHAMBRES D'HÔPITAL

SÉRIE BIM 2

- Disponible en finition blanche
- Montage mural ou en plafond
- Soufflage et reprise d'air

BUREAUX

SÉRIE LINED

- Une ligne identique en soufflage et reprise
- Possibilité de filtration à la reprise
- Soufflage et reprise séparés ou combinés

AldesArchitect®

LES DIFFUSEURS D'AIR ET GRILLES DE DÉSENFUMAGE ONT AUSSI LE DROIT À L'ÉLÉGANCE ET AU HAUT DE GAMME

La finition Élégance :

un large choix de finitions haut de gamme qui apporteront la touche finale à tous vos projets.

AldesArchitect®, c'est aussi...

La finition Essentielle

Un large panel de couleurs RAL pour une intégration parfaitement cohérente à votre projet.

&

La finition Exclusive

Possibilité de couleurs ou de motifs particuliers et spécifiques à votre projet.

Plus d'information sur **aldes.fr/pro**

aldes

ALDES, LA MARQUE DE RÉFÉRENCE EN DIFFUSION D'AIR, VOUS ACCOMPAGNE DE LA CONCEPTION À LA MISE EN ROUTE

Spécialiste de l'aéraulique pour l'habitat et le tertiaire, Aldes propose une gamme complète de diffuseurs d'air répondant à toutes les configurations. Avec deux usines principales situées à Liège (Belgique) et à Dubaï, Aldes s'appuie sur plus de 20 000 m² destinés à la production. Ce dispositif industriel garantit la maîtrise des fabrications et la qualité des produits. Il apporte également une flexibilité et une réactivité indispensables à la réalisation des bâtiments modernes.

Avec des centaines de milliers de diffuseurs fabriqués dans nos usines et installés à travers le monde, Aldes s'affirme comme un acteur incontournable de la diffusion d'air. L'entreprise met à profit son expérience et son savoir-faire en matière d'aéraulique au service de solutions innovantes pour sans cesse améliorer le confort des occupants.

Le centre de simulation numérique 3D

Aldes dispose d'un pôle de simulation numérique 3D permettant de réaliser des tests normalisés pour optimiser la performance et le confort d'utilisation des diffuseurs d'air. Cet outil de développement des gammes standards offre la possibilité de créer des produits « sur-mesure » pour des besoins spécifiques.

La simulation numérique représente le comportement réel des jets d'air, aussi bien en terme de vitesses qu'en terme de répartition des températures.

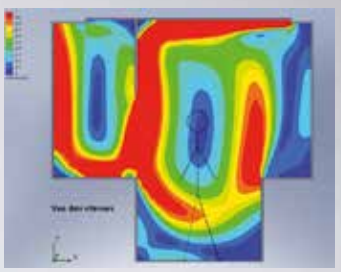

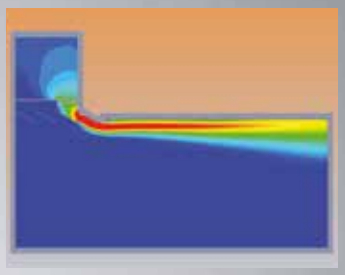

Le laboratoire acoustique

Aldes dispose également d'un laboratoire pour réaliser des tests acoustiques en situation réelle.

Ce laboratoire permet de prendre en considération l'acoustique dès la conception des produits, l'élaboration des systèmes de ventilation ou de traitement d'air : gage de confort pour l'occupant dans son activité.

Centre d'essai

La maîtrise de la filière

Aldes intègre la diffusion d'air dans une logique globale pour les bâtiments tertiaires regroupant la ventilation, le confort thermique et la sécurité incendie.

La conception sur-mesure

Pour répondre à l'ensemble des besoins de diffusion d'air, Aldes est capable de personnaliser ses produits en fonction de vos problématiques, et contraintes techniques, notamment esthétiquement avec AldesArchitect™ qui permet une personnalisation sans limite des diffuseurs d'air et facilite ainsi une intégration parfaite.

Un réseau technico-commercial de proximité à votre service

Présents dans 10 agences réparties dans toute la France, les 200 collaborateurs du réseau technico-commercial Aldes mettent leur savoir-faire à votre disposition et vous accompagnent à chaque étape de vos projets :

- Diagnostic : analyse de vos bâtiments pour trouver la solution la plus adaptée à vos besoins
- Conception : dimensionnement des systèmes et validation des produits retenus
- Réalisation : par leur proximité, en agence ou sur le terrain, les équipes Aldes peuvent vous accompagner pour réaliser efficacement des installations de qualité
- Maintenance : gestion des pièces détachées, contrat de maintenance type pour certains produits...

Enfin, Aldes dispose d'une chaîne d'approvisionnement intégrée et flexible. Grâce à son centre logistique de Mions (69) et à un ERP performant, Aldes est capable de répondre aux besoins de ses clients dans des délais courts à des prix compétitifs.

TRIBUNAL DE GRANDE INSTANCE DE PARIS

Projet

Comment assurer une bonne diffusion d'air dans le plus grand complexe judiciaire d'Europe en répondant à un cahier des charges exigeant ?

Les contraintes client

- Temps de montage court des diffuseurs
- Maitrise de l'acoustique dans les salles d'audience
- Assurer une diffusion d'air confortable dans 3 types de locaux différents avec une seule combinaison plenum/diffuseur
- Permettre 3 réglages de débit différents sans démonter le diffuseur

Les solutions aldes

Aldes a conçu spécialement un plénum à 3 débits adapté aux diffuseurs à fentes **Lined et Lined Slim :**

1. **3 compartiments et 2 cloisons amovibles** permettant d'assurer une diffusion d'air parfaite pour 3 débits différents

2. **Ouverture** des cloisons étanches sans démonter le diffuseur par une simple vis accessible

3. **Montage/démontage rapide** du plénum par des clips non apparents

Réalisation

Architectes	Renzo Piano Building Workshop
Ville	Paris
Bâtiment	Service Public
Type de chantier	Neuf
Surface	110 000m²
Année de construction	2018
Produits Aldes	• 4 500 diffuseurs Lined Slim et Lined S spéciaux • 15 000 clapets coupe-feu • 300 volets de désenfumage PLAFONE • 600 volets de désenfumage OPTONE motorisés • 600 grilles de désenfumage GFA 007 et GFA spéciales • 130 volets de transfert GDF • 3 500 modules MR Mono

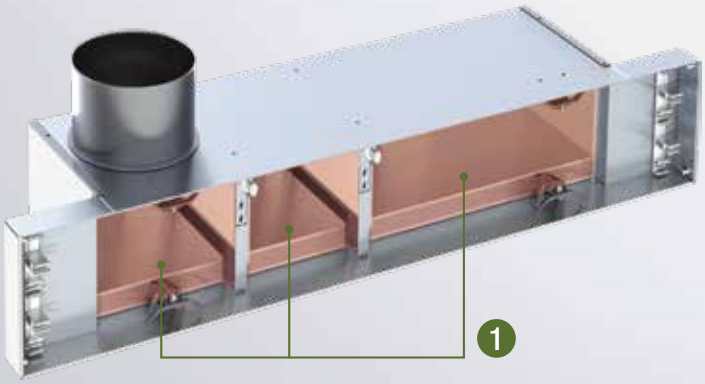

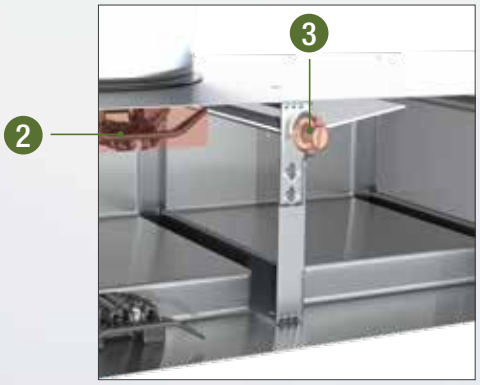

Cloison en position ouverte

SIÈGE SOCIAL DU CRÉDIT AGRICOLE DE TOULOUSE

Projet

Comment assurer une bonne diffusion d'air et une intégration produit esthétique ?
Créer des diffuseurs qui s'adaptent aux poutres froides fournies par le client afin de garantir l'esthétique exigée par les architectes (aspect linéaire « filant » avec des angles à 90° et différents degrés sur mesure pour fermer proprement chaque niveau).

Les contraintes client

- Bâtiment en rénovation, s'adapter à la structure existante
- S'adapter aux poutres froides fournies
- Préserver l'exigence esthétique des architectes
- Délais courts de fourniture des échantillons pour validation rapide des architectes

Les solutions Aldes

Les grilles de sol spécialement adaptées pour ce projet assurent le chauffage et la climatisation via le vecteur air :

1. **Gamme sur mesure :** ex. largeur de 361 mm et longueurs de 1200 à 2000 mm

2. **S'adapter à la structure existante :** le cadre de la grille a été ajusté pour s'insérer dans les poutres froides en place

3. **Pièces d'angle** pour assurer la continuité sur le pourtour de la pièce

4. **Finition esthétique :** une finition soignée de tous les détails de la grille. Les ailettes et le cadre sont en aluminium anodisé teinte naturelle, tandis que les tubes et les renforts reçoivent un traitement d'anodisation couleur noire

5. **Livraison express des échantillons :** la réactivité de l'usine permet de produire et livrer des échantillons dans des délais compatibles avec les exigences du métier de bâtiment

3

GridLined Floor Angle 90°

4

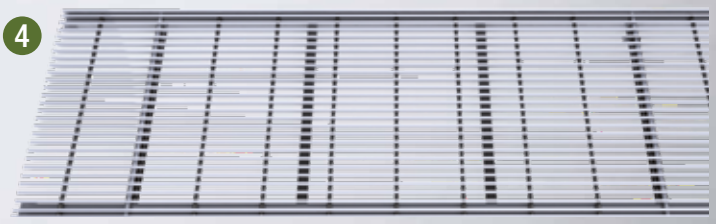

GridLined Floor

Réalisation

Bâtiment	Siège du Crédit Agricole Toulouse 31
Adresse du chantier	6 place Jeanne d'Arc, 31000 Toulouse
Type de bâtiment	Bureaux
Caractéristiques	10 000 m² de bureaux répartis sur 8 étages et 5000 m² sur 3 niveaux de sous-sol, 80 places de stationnement
Superficie	15 000 m²
Produits Aldes	• 1300 mètres de grilles de sol type GridLined Floor en finition aluminium anodisé teinte naturelle et teinte noire. • 10 ventilateurs de désenfumage ProtectONE® • 5 tourelles de désenfumage VELONE • 10 caissons simple flux EasyVEC® 4000/5000
Type de chantier	Rénovation
Capacité d'accueil	450 salariés
Type d'Energie	Electrique
Durée des travaux	Débuté en Aout 2017, livraison en octobre 2019

PAQUEBOTS MSC MERAVIGLIA ET BELLISSIMA DE ST-NAZAIRE

© Chantiers de l'Atlantique

Projet

Comment garantir une climatisation confortable pour les cabines des plus grands paquebots d'Europe ?

Les contraintes client

- Cabines de faible hauteur sous plafond et peu profondes : des simulation numériques CFD 3D et des essais sur des cabines modèles réalisés par AXIMA ont été nécessaires pour valider les solutions proposées
- Nettoyage facile du filtre
- Fixations sur paroi en métal avec des contraintes importantes de tenue mécanique liées aux vibrations présentes sur un paquebot
- Esthétique soignée demandée par le architectes.
- RAL de peintures spécifiques « Marine », avec des tolérances réduites sur la teinte et la brillance

Les solutions aldes

Création d'une grille de reprise en collaboration avec notre client AXIMA adaptée aux besoins de l'armateur :

1. **Grille ouvrante avec charnières** les plus discrètes possible pour un accès aisé au filtre
   - **Porte filtre séparé de la grille :** il est conçu pour maintenir le filtre en place pendant les opérations de nettoyage à l'aspirateur
   - **Joint d'étanchéité sur le cadre**

Création d'une grille de soufflage à barreaux fixes et à double déflection :

- **Hauteur de la grille réduite** (63 mm) pour une plus grande esthétique

2. **Orientation des ailettes arrière** réalisée en usine en fonction des résultats des simulations numériques 3D

3. **Fixation non apparente** par clips à friction

4. **Quatre peintures spéciales** en références NCS et RAL

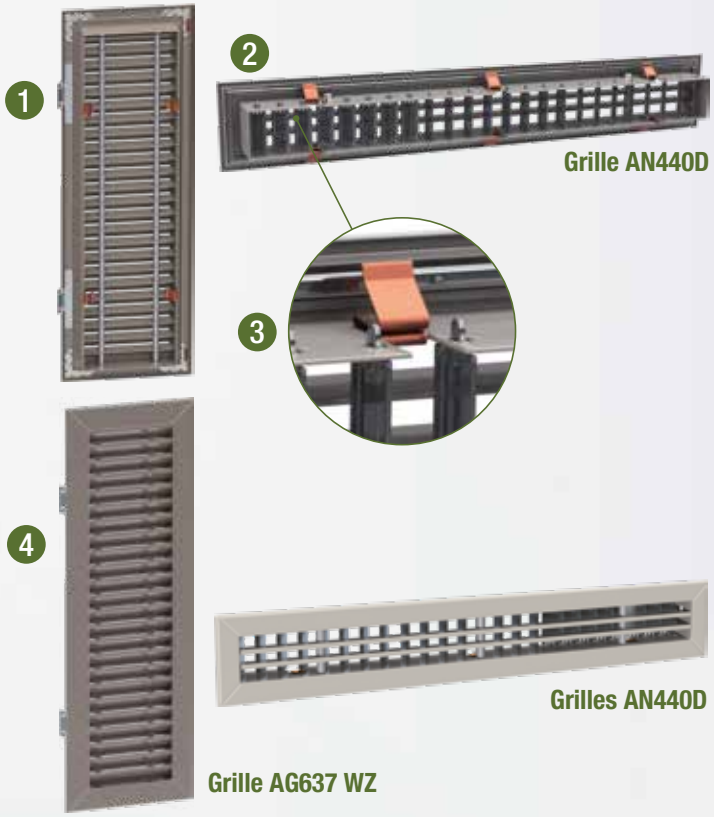

Réalisation

Nom du projet	MSC Meraviglia et Bellissima
Nom du client	AXIMA
Adresse du chantier	Avenue Antoine Bourdelle, 44600 Saint-Nazaire
Type de bâtiment	Paquebots
Caractéristiques	316 m de longueur, 32 000 m² d'espaces publics, une vitesse de pointe de 22,7 nœuds (40 km/h). Des boutiques, restaurants thématiques 20 bars et lounges, théâtre, Polar Aquarpark, 5 piscines et une salle conçue pour accueillir le Cirque du Soleil
Produits Aldes	✔ Grilles de reprise AG637 WZ ✔ Grilles de soufflage AN440D
Capacité d'accueil	5714 passagers, avec un équipage de 1550 personnes
Type d'Energie	-
Durée des travaux	Début des études en 2015 et livraison en 2019

BUREAUX KNAUF DE BRUXELLES

Projet

Quand Twisted s'impose comme la solution d'intégration en plafonds Knauf gammes Danoline et Organic. Sur ce chantier, l'architecte a porté son choix sur des plafonds de type Knauf Danoline Contur et Knauf Organic à ossature cachée.

Les contraintes client

Contrainte esthétique forte :

- Intégration parfaite dans le plafond Knauf Contur D+
- Une seule esthétique pour les diffuseurs de soufflage et de reprise

Les solutions Aldes

Développement d'un diffuseur à jet hélicoïdal série Twisted 850 à ossature cachée :

- **Diffuseur esthétique** adapté aux exigences des architectes
- **Dimensions sur mesure** pour s'adapter à ce plafond si particulier
- **Système d'accroche innovant** pour simplifier l'installation sur ce type de plafond
- **Esthétique identique** entre le diffuseur de soufflage et le diffuseur de reprise
- **Débit d'air possible de 150 m³/h à 600 m³/h** avec le même diffuseur

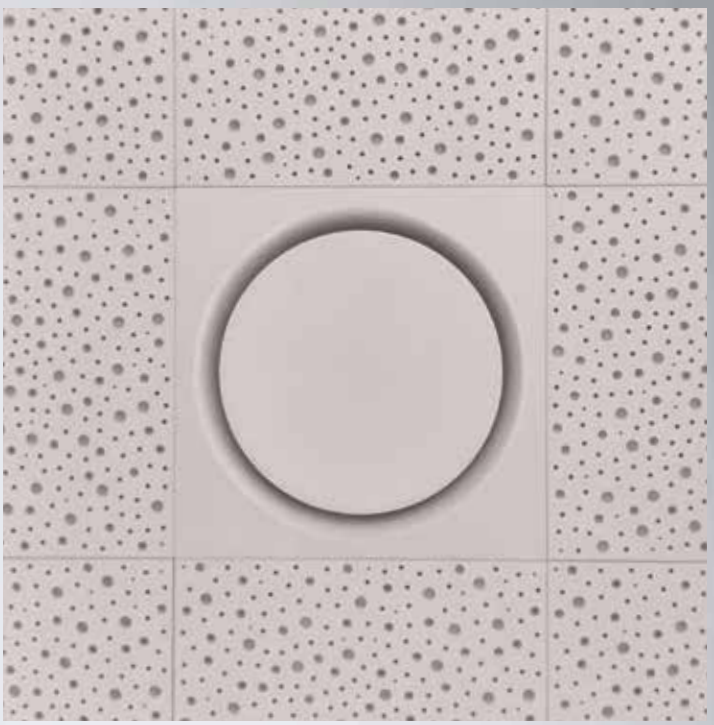

Réalisation

Bâtiments	Bureaux Knauf à Bruxelles
Architecte	Magali Patureau
Type de plafond 1	Knauf Danoline Contur
Contrainte Danoline	Plafond démontable à structure invisible
Type de plafond 2	Knauf Organic
Contraintes Knauf Organic	Couleur + réglage de la hauteur
Ville	Bruxelles

Nous pouvons concevoir des diffuseurs à ossature cachée pour d'autres marques de plafonds. **Consultez-nous !**

Selector Koanda 3D

TERTIAIRE

La diffusion d'air maîtrisée !

Et si l'invisible devenait visible ? Logiciel de gestion de projet de diffusion d'air.
Un moteur de calcul puissant, une interface intuitive et une visualisation 3D performante des jets d'air dans le local.

Rapide
Gestion de projet intégrale.

Précis
Calcul aéraulique et acoustique.

Efficace
Visualisation 3D performante.

Économe
Rapport détaillé et liste de produits.

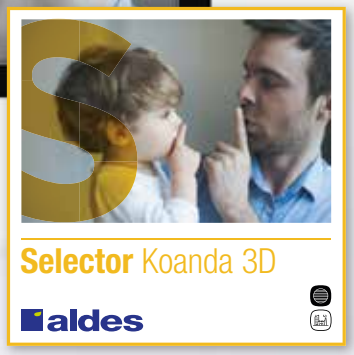

Compléments en ligne sur : https://services.aldes.com/logiciels

TYPOLOGIES DE JETS D'AIR

Petits terminaux

BIM 300 en mur

BIM 320 en plafond

SR 135 en plafond

Grilles intérieures

Grilles murales simples non linéaires

Grilles murales doubles non linéaires

Grilles murales simples linéaires

Grilles murales doubles linéaires

TYPOLOGIES DE JETS D'AIR

Grilles intérieures

Grilles murales déflexion 22°

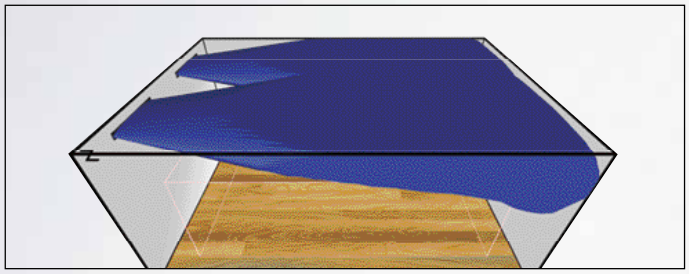

Grille murale déflexion 45°

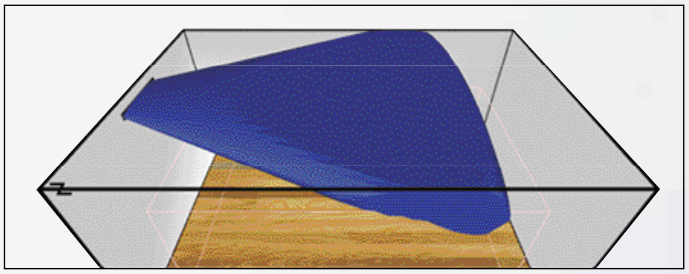

Grilles de sol

Diffuseurs à fentes

Lined - Jet horizontal

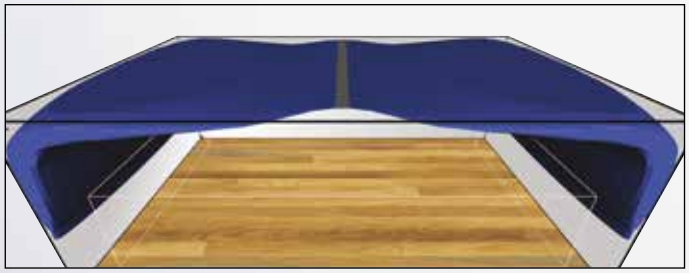

Lined - Jet vertical et horizontal

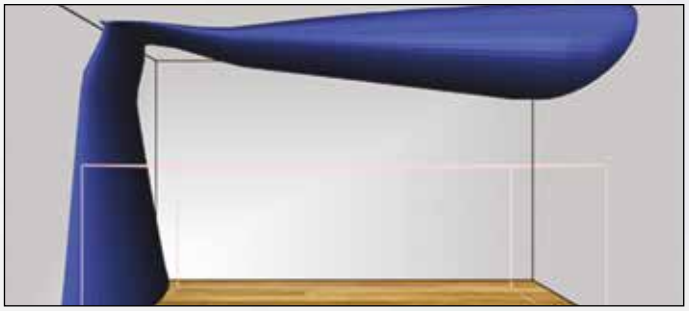

Lined - Jet horizontal sans obstacle

Lined - Jet horizontal avec une poutre

Lined Combined - Jet horizontal et vertical

TYPOLOGIES DE JETS D'AIR

Diffuseurs plafonniers

Diffuseurs circulaires

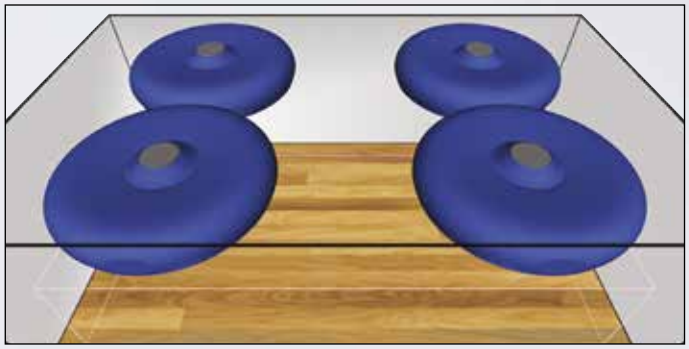

Diffuseurs carrés

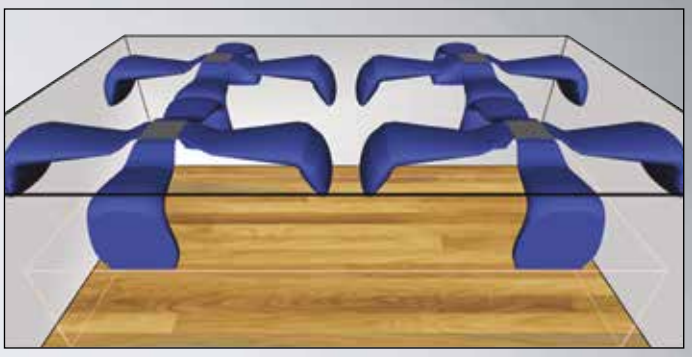

Diffuseurs à jet hélicoïdal

AR 883 - Réglage à 30°

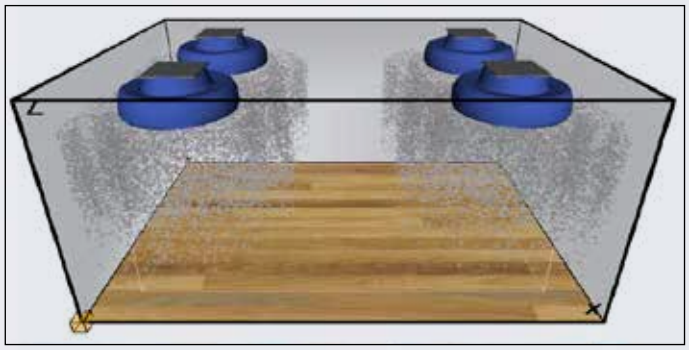

AR 883 - Réglage à 30°

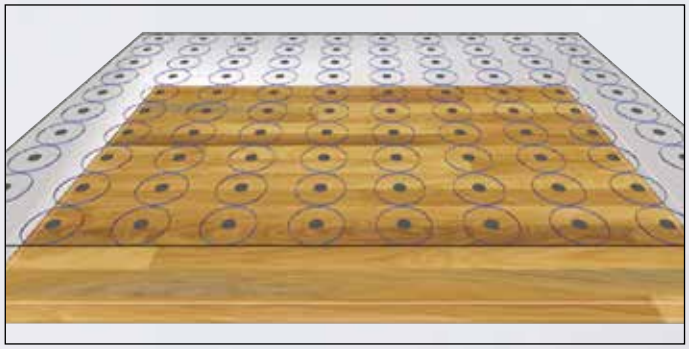

AR 883 - Réglage à 90° (mode hiver)

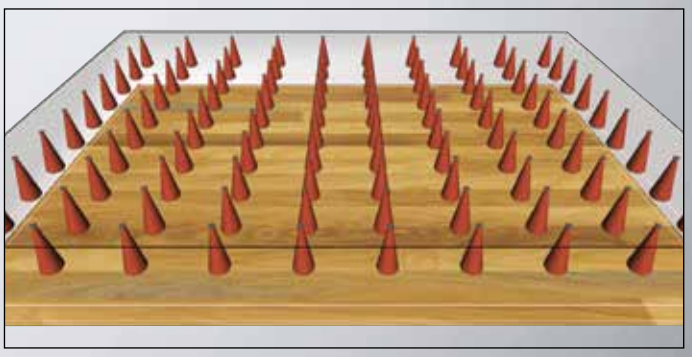

AR 190 - Jet horizontal

AR 190 - Angle à 30° vers le bas (mode hiver)

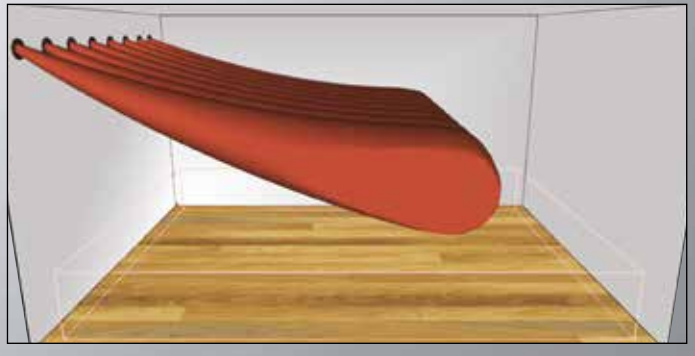

Conceptor Ventilation

Un logiciel de conception et dimensionnement aéraulique 3 en 1 !

Pour permettre aux Bureaux d'Etudes et aux professionnels du bâtiments de gagner en efficacité, Aldes a conçu le logiciel Conceptor Ventilation. Dès à présent, vous pouvez choisir de créer votre projet de ventilation adapté à votre type de bâtiment, aussi bien pour la maison individuelle, l'habitat collectif que le tertiaire : le logiciel Aldes 3 en 1 pour tous vos projets de ventilation. Concevez et dimensionnez des réseaux aérauliques en toute liberté, tout en étant guidé, à chaque étape de votre projet.

Module **Habitat individuel**

Module **Habitat collectif**

Module **Tertiaire**

Simplicité

Découvrez les multiples fonctionnalités grâce à notre assistant présent à chaque étape de votre projet.

Gain de temps

Réalisez des études complètes, en un tour de main, grâce à une interface intuitive et convivale conçue pour vos besoins.

Fiabilité

Les données logiciels sont constamment mises à jour et testées par nos équipes.

Optimisation

L'outil sélectionne pour vous, les produits adaptés à votre étude.

Compléments en ligne sur : https://services.aldes.com/logiciels

ALDES FORMATION
SE FORMER POUR RESTER PERFORMANT

1 équipe
de formateurs spécialisés

1200 stagiaires
formés par an

10 agences
Aldes

30 programmes
de formation

200 stagiaires
formés en classe virtuelle

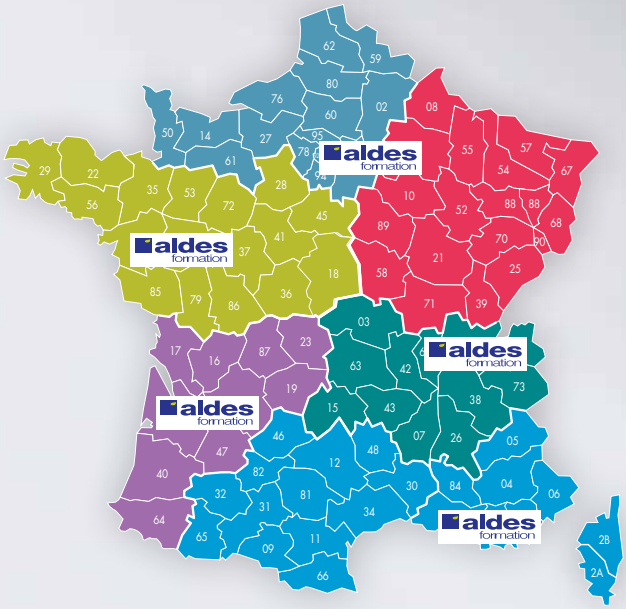

1500 m²
de locaux dédiés à la Formation

1 centre
de formation

5 lieux
de formation

600 m²
d'ateliers pratiques

aldes formation Centres et Espaces de Formation Aldes

Classe virtuelle et Webinar

Formation Elearning

Une format comportant de nombreux avantages !

Les formations à distance - organisées en classes virtuelles - d'une courte durée (2 heures maximum) et webinars évitent les déplacements des collaborateurs en permettant un accès à la formation depuis chaque poste de travail via Internet.

Gain de temps et économies : formation possible depuis le lieu de travail afin de réduire les coûts.

Focus : particulièrement adapté à un besoin ponctuel et ciblé.

Interactivité : l'échange avec l'intervenant est facilité.

Ludique : quizz ou sondages durant la formation.

Qualiopi processus certifié
RÉPUBLIQUE FRANÇAISE

Aldes a obtenu la certification QUALIOPI, délivrée au titre des catégories : Actions de formation.

ALDES FORMATION est certifié QUALIOPI depuis Mars 2021 !

Quels sont les intérêts pour vous qui êtes client de choisir Aldes, organisme de formation certifié QUALIOPI :

- Etre rassurés quant au professionnalisme de l'organisme de formation choisi pour vos salariés;
- Prétendre à la prise en charge financière ;
- Simplifier et guider les démarches de formation pour vos collaborateurs.

Concrètement qu'est-ce que cela signifie pour vous Installateur, Maintenancier, Bureaux d'Etudes, Distributeurs qui venez vous former chez Aldes ?

Aldes vous offre la possibilité de suivre une formation de qualité pouvant être financée par votre OPCO*.

QUALIOPI : c'est un passeport qualité mis en place et géré par l'Etat.

Cette certification témoigne que le processus de formation d'Aldes respecte toutes les exigences du référentiel national qualité QUALIOPI.

QUALIOPI : C'est le sésame pour obtenir le financement de votre formation auprès des organismes financeurs.*

Seuls les Organismes de Formation certifiés QUALIOPI seront reconnus par l'Etat et ainsi permettront à leur clients de bénéficier du financement (en partie ou en totalité) de leur formation.

* Organismes financeurs tels que les OPCO (AKTO, OPCO2i, etc.) et des Fonds d'Assurance Formation (AGEFICE, FIFPL).

Consultez le catalogue des formations Aldes et le planning sur **www.services.aldes.com** rubrique "Les formations Aldes".

EUROPE

FRANCE
ALDES FRANCE
20, boulevard Irène Joliot-Curie - 69694 Vénissieux
Tél. +33 4 78 77 15 15
www.aldes.fr - www.aldes.fr/pro

BELGIUM
ALDES BENELUX
Rue Jean Verkruyts 60, 4681 Oupeye
Tél. +32 4 374 98 20
www.aldesbenelux.com

ITALY
ALDES ITALIA
Via Gran Bretagna, 35, 41122 Modena MO
Tél. +39 059 492 3211
www.aldes.it

SPAIN
ALDES VENTICONTROL
Pol. Ind. Prado Overa, Calle Puerto de Pajares, 29,
28911 Leganés, Madrid
Tél. +33.4.28.00.10.80
www.aldes.es

GERMANY
EXHAUSTO BY ALDES GMBH
Mainzer Str. 43 DE-55411 Bingen am Rhein
Tél. +49 6721 9178-111
www.exhausto.de

DENMARK
EXHAUSTO A/S
Odensevej 76 DK-5550 Langeskov
Tél. +45 6566 1110
www.exhausto.dk

SWEDEN
EXHAUSTO AB
Östra Hindbyvägen 26B SE-21374 MalmöTél.
+33.4.28.00.10.80
www.exhausto.se

NORWAY
EXHAUSTO AS
Hvamsvingen 4 NO-2013 Skjetten
Tél.+47 6387 0770
www.exhausto.no

ALDES HEAD OFFICE
20, boulevard Irène Joliot-Curie
69694 Vénissieux Cedex - FRANCE
Tél. +33 4 78 77 15 15
www.aldes.com / www.aldesgroupe.com

ALDES INTERNATIONAL (EXPORT)
20, boulevard Irène Joliot-Curie
69694 Vénissieux Cedex - FRANCE
Tél. +33 4 78 77 15 15
www.aldes.com / www.aldesgroupe.com

AMERICAS - MIDDLE EAST ASIA - INDIAN OCEAN

AMERICAS
ALDES NORTH AMERICA - USA
4521 19th St Ct E #104, Bradenton, FL 34203, USA
Tél. +1 941-351-3441
www.aldes.us

ALDES NORTH AMERICA - CANADA
100 rue Carter Saint-Léonard-d'Aston (Québec) Canada J0C 1M0
Tél. +1 819-399-3400
www.aldes.ca

ASIA
ALDES CHINA
No.38, Lane 965, Xiangjiang road, Nanxiang Town,
201802 Shanghai PR, CHINA
Tél. +86 21 62 26 11 72
www.aldes.cn

MIDDLE EAST
ALDES MIDDLE EAST
PO Box 8653/SAIF Zone Sharjah, UNITED ARAB EMIRATES
Tél. + 971 6 557 82 85
www.aldes.ae

INDIAN OCEAN
ALDES REUNION
15, rue du Maine 97490 Sainte Clotilde
Tél. +262 2 62 97 96 81
www.aldes.re

ALDES MAURITIUS
Montebello Les pailles
Tél. +230 286 77 62
www.aldes.re

SOMMAIRE

Composantes du confort P23
Grandeurs caractéristiques P26
Sélection des diffuseurs P30

DIFFUSION D'AIR ET CONFORT

Concevoir un système de diffusion d'air, c'est avant tout sélectionner correctement afin de garantir le confort.

Le confort dépend de trois composantes principales :
- la composante thermique,
- la composante aéraulique,
- la composante acoustique.

LES COMPOSANTES THERMIQUES ET AÉRAULIQUES

Ces deux premières représentent le domaine traité par la norme NF EN ISO 7730, qui précise des notions de :
- températures d'ambiance, en fonction de l'activité et de l'habillement,
- gêne par courant d'air,
- sensation de parois froides ou chaudes,
- tolérance aux gradients de température verticaux.

La connaissance de l'activité et de l'habillement permet de déterminer la température d'ambiance optimum pour obtenir un confort thermique idéal.

On traduit l'habillement en clo, correspondant à l'isolation thermique vestimentaire.
L'activité physique est exprimée en met, équivalent à la production d'énergie métabolique.

La sensation de gêne par courant d'air dépend de la vitesse du flux d'air et de sa température.

À chaque température d'ambiance correspond donc une vitesse résiduelle moyenne, V_r, dans la zone d'occupation qui conditionne l'absence de gêne par courant d'air.

La vitesse terminale du jet en fin de portée, Vt, induit la Vr. Par conséquent le respect des recommandations de sélection ALDES, exprimées en termes de Vt en fonction de l'utilisation des locaux, permet d'obtenir simplement un confort optimum.

Ouvrier
Activité : 2 Met
Habillement : 0,8 Clo

Employé de bureau
Activité : 1,2 met
Habillement : 0,5 Clo

EXEMPLE DES LOCAUX TERTIAIRES

TYPES DE LOCAUX	PÉRIODE DE L'ANNÉE	T° AMBIANTE (°C)	V_T (M/S)	V_R (M/S)
Chambres d'hôtels, bureaux individuels, etc.	Été	24,5 +/- 1,5	0,25	0,18
	Hiver	21 +/- 2	0,25	0,12

Vt POUR UN CONFORT OPTIMUM EN FONCTION DE L'APPLICATION

TYPES DE LOCAUX	V_T (M/S)
Bureaux individuels, chambres d'hôpital, hôtels...	0,25
Bureaux paysagers, salles de réunion, commerces de proximité...	0,37
Locaux industriels...	0,5
Gares, aéroports...	0,625
Salles de sport...	0,75

LA COMPOSANTE ACOUSTIQUE

Les recommandations ISO en termes de **pression** acoustique (sensation perçue par l'occupant) en fonction de l'utilisation des locaux, permettent d'atteindre un confort global.

Le niveau de pression acoustique dans un local dépend du niveau de puissance (bruit émis par les sources sonores) :
- du ou des diffuseurs,
- du matériel en amont de ceux-ci (climatiseur, centrale de traitement d'air, etc.),
- des sources sonores présentes dans le local.

On vient ensuite intégrer au calcul l'atténuation du local, pour obtenir un niveau de pression acoustique global.

Remarque : lorsqu'il y a plusieurs appareils de diffusion dans le local, le niveau de pression acoustique résultant s'obtient en tenant compte des niveaux de pression engendrés par chaque appareil au point de mesure, soit à la distance r (addition des niveaux de pression sonore par somme quadratique).

$$L_{Pt} = 10Log\sum_{1}^{n} 10^{L_{pn}/10}$$

$$L_{P1} + L_{P2} = 10Log\left(10^{L_{P1}/10} + 10^{L_{P2}/10}\right)$$

CALCUL DU NIVEAU DE PRESSION ACOUSTIQUE (Lp) :

$$Lp = Lw + 10 \cdot \log\left(\frac{Q}{4\pi d^2} + \frac{4}{R}\right)$$

Q : directivité ; liée à la position du terminal dans la pièce.
r : distance en mètres du terminal au centre de la pièce ou de la sonde de mesure.
R : constante d'absorption du local ➪ $TM = \Delta t_L / \Delta t_S$.
S : surface totale des parois de la pièce en m2.
α : coefficient de Sabine (voir tableau ci-après).

NIVEAUX DE PRESSION ACOUSTIQUE (DB (A)) : RECOMMANDATIONS (EN 16798)

TYPE DE BÂTIMENT	LOCAL	CONFORT		
		TRES BON	BON	ACCEPTABLE
Culturel	Auditorium	≤ 24	≤ 28	≤ 32
	Bibliothèque	≤ 25	≤ 30	≤ 35
	Cinéma	≤ 24	≤ 28	≤ 32
	Musée	≤ 28	≤ 32	≤ 36
Commercial	Magasin	≤ 35	≤ 40	≤ 45
	Grandes Surfaces	≤ 40	≤ 45	≤ 50
Hôpital	Chambre	≤ 25	≤ 30	≤ 35
	Service hospitalier	≤ 32	≤ 36	≤ 40
	Bloc opératoire	≤ 35	≤ 40	≤ 45
Hôtel	Chambre	≤ 25	≤ 30	≤ 35
	Réception d'hôtel	≤ 30	≤ 35	≤ 40
Bureau	Bureaux individuels	≤ 30	≤ 35	≤ 40
	Bureaux ouverts	≤ 35	≤ 40	≤ 45
	Salle de réunion	≤ 30	≤ 35	≤ 40
Restaurant	Cafétéria	≤ 35	≤ 40	≤ 45
	Bar, salles de restaurant	≤ 32	≤ 36	≤ 40
	Cuisine	≤ 45	≤ 50	≤ 55
Enseignement	Salle de classe	≤ 30	≤ 34	≤ 38
	Gymnase	≤ 35	≤ 40	≤ 45
Sport	Salle de sport	≤ 35	≤ 40	≤ 45
Transversal	Toilettes	≤ 35	≤ 45	≤ 55

Ces valeurs peuvent être dépassées ponctuellement si les occupants peuvent contrôler le fonctionnement de l'équipement. Cette augmentation de pression acoustique doit être comprise entre 5 et 10 dB(A).

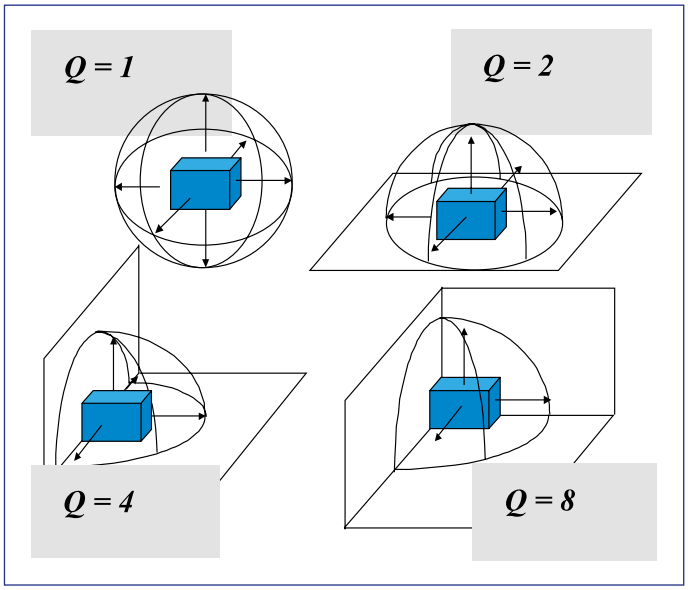

FACTEUR α D'ABSORPTION DU LOCAL

LOCAL	CARACTÉRISTIQUES DU LOCAL	VALEUR DE α
Studio radio, télé	Local très sourd	0,45
Restaurant, salle de réunion	Local sourd	0,25
Bureau, bibliothèque	Local moyen	0,15
Musée, hôpital	Local réverbérant	0,10
Église, atelier, salle de sport	Local très réverbérant	0,05

LA DÉTERMINATION RAPIDE DES CRITÈRES ACOUSTIQUES

En première approximation, on pourra utiliser les outils suivants pour sélectionner les terminaux.

Dans la documentation ALDES, les performances acoustiques des terminaux de diffusion sont exprimées en niveau de puissance Lw (dB).

ADDITION DE DEUX NIVEAUX SONORES DIFFÉRENTS

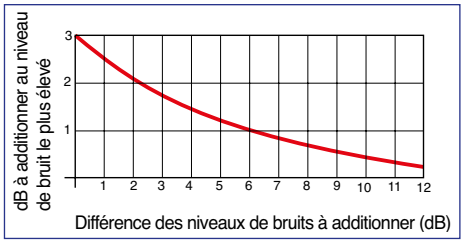

Exemple
L1 = 60 dB et L2 = 65 dB
Donc L1 + L2 = L2 + 1,2
L1 + L2 = 66,2 dB

ADDITION DE NIVEAUX SONORES IDENTIQUES

NOMBRE DE SOURCES	2	3	4	5	6	8	10
AUGMENTATION DU NIVEAU DE BRUIT	3	5	6	7	8	9	10

ATTÉNUATION DU LOCAL

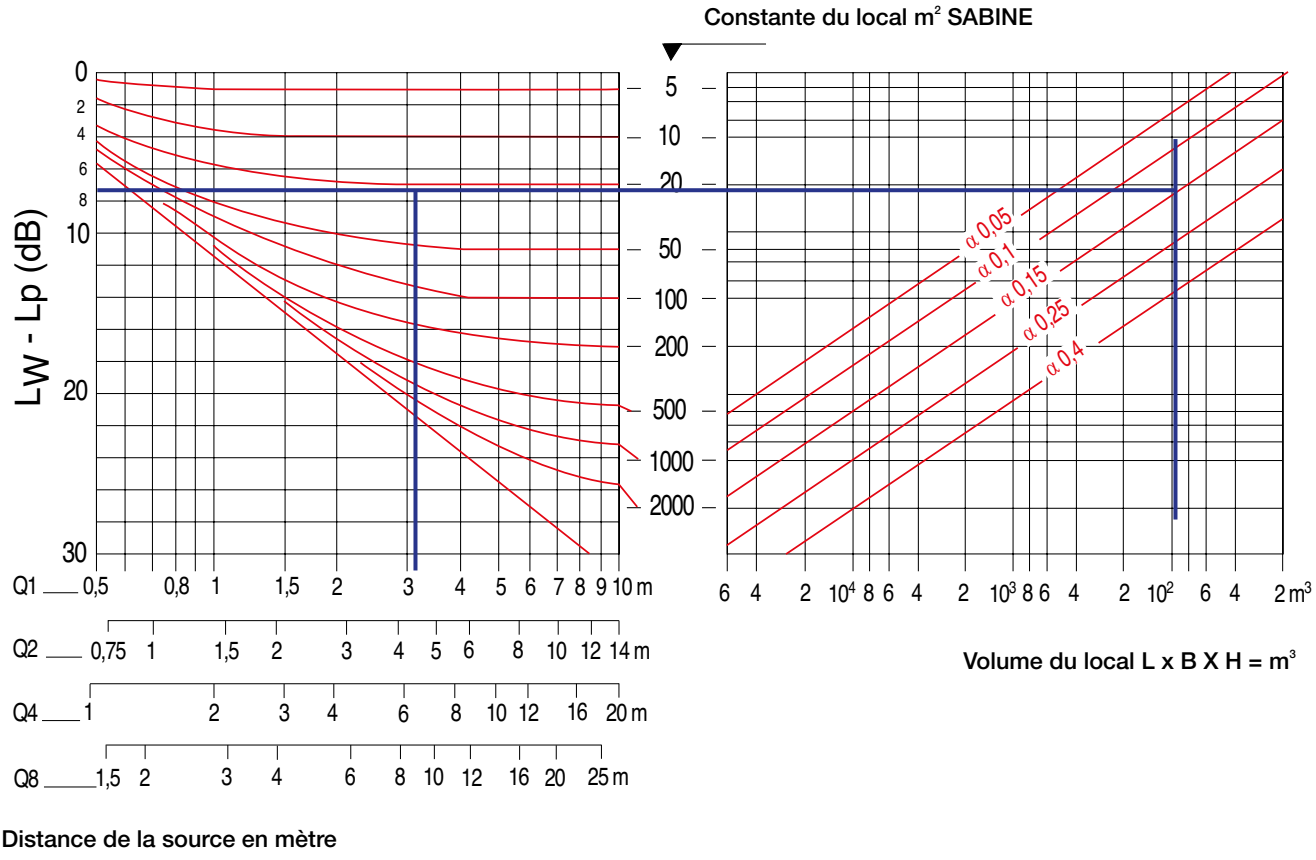

Exemple :
Dimensions du local : L x B x H = 8 x 4 x 3,1 m
Facteur d'absorption du local = 0,15

Volume du local = 8 x 4 x 3,1 = 100 m³
Constante du local = 25 m² Sabine (voir diagramme),
Localisation de la bouche de soufflage : Q = 1
Distance de la source de bruit = 3 m
Atténuation du local = 7,5 dB

LA ZONE D'OCCUPATION

C'est la zone "utilisateurs" du local, située à 50 cm des parois et entre 1,8 à 2 mètres de hauteur.
Le tableau des grandeurs caractéristiques des diffuseurs permet de qualifier l'ensemble diffusion d'air et local traité.

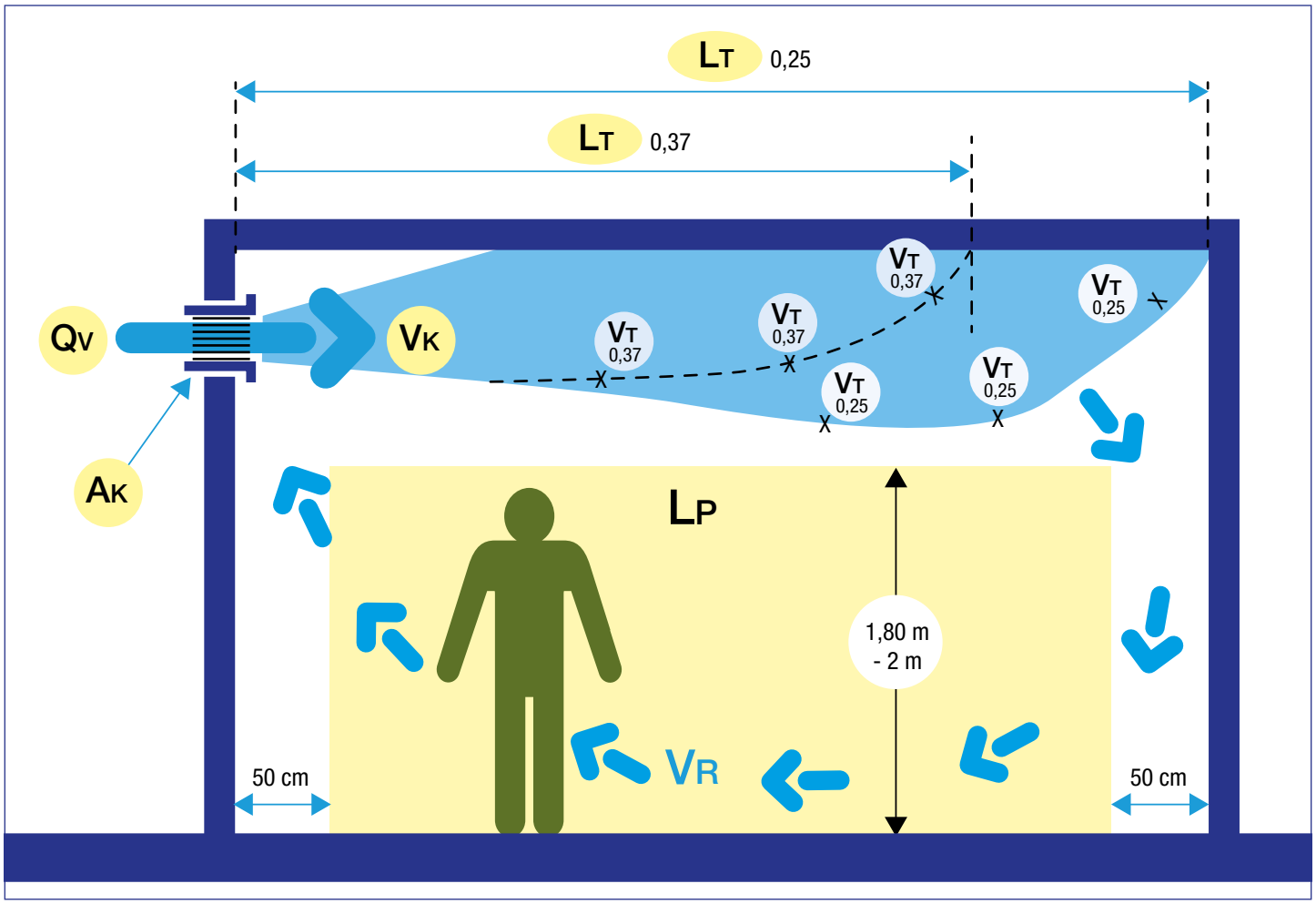

SYMBOLES	DÉFINITIONS
A_k (m^2)	Surface caractéristique du terminal, déterminée par le rapport du débit Q_v (calibré et connu) sur la vitesse de passage V_k (m/s), mesurée selon la norme ISO EN 12238
V_k (m/s)	Vitesse mesurée de passage de l'air au niveau de l'unité terminale de diffusion
L_t (m)	Portée ou distance axiale entre le diffuseur et l'enveloppe (ensemble de points du jet de vitesse Vt mesurée selon la norme ISO EN 12238)
V_t (m/s)	Vitesse qui définit l'enveloppe du jet et conditionne la V_r.
V_r (m/s)	Vitesse résiduelle moyenne dans la zone d'occupation, induite par le choix des vitesses V_t en fin de portée L_t
L_p (dB(A))	Niveau de pression acoustique, soit le bruit perçu par l'occupant du local
L_w (dB(A))	Niveau de puissance acoustique émis, ou bruit généré par le passage de l'air au travers du terminal de diffusion, transcrit selon EN 16798
Taux de renouvellement d'air	Débit d'air neuf hygiénique divisé par le volume du local traité
Taux de brassage	Débit total d'air soufflé par heure (débit d'air neuf + débit de conditionnement d'air), divisé par le volume du local traité. Plus le taux de brassage est important plus le taux de mélange (TM) d'un diffuseur doit être important pour garantir un confort optimum
Taux de mélange (TM)	Indice de capacité à mélanger d'un diffuseur, utilisé pour comparer les performances des diffuseurs ALDES entre eux

L'EFFET COANDA

Aussi appelé effet de plafond ou de paroi, il traduit une tendance de la veine d'air à suivre un plan de paroi lorsqu'elle est en contact avec celui-ci.
L'effet Coanda s'obtient à partir de vitesses Vk supérieures à 2 m/s.
À dimension et débit équivalents, l'effet Coanda augmente la portée d'environ 30 %. Ceci permet de couvrir plus facilement la surface à traiter.

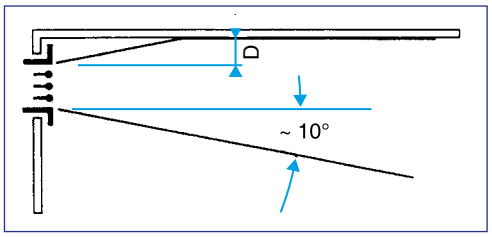

L'effet Coanda est optimum pour une distance D inférieure à 30 cm.

LA PORTÉE

Les portées sont souvent données pour une ou deux vitesses terminales (par exemple 0,25 m/s et 0,5 m/s). On obtiendra les portées pour d'autres vitesses terminales en utilisant les facteurs de correction indiqués pour chaque abaque.

LOCAUX DE HSP* INFÉRIEURE À 3 MÈTRES

Pour la plupart des diffuseurs plafonniers et grilles murales, on considère la longueur de portée Lt adéquate comme étant la distance entre le terminal et la paroi opposée, ou la mi-distance entre deux terminaux opposés.

HSP < 3 m

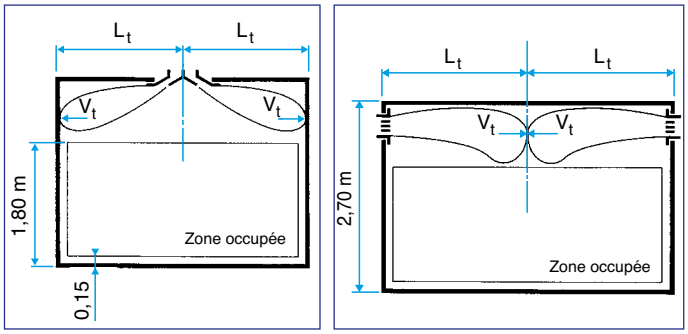

LOCAUX DE HSP* COMPRISE ENTRE 3 ET 5 MÈTRES

Pour des plafonds hauts, on peut ajouter à la distance entre le terminal et la paroi opposée la différence entre la hauteur sous plafond et 3 mètres.

Cette portée verticale Lv doit être inférieure à la moitié de la partie horizontale L_h, donc : $\mathbf{L_t=L_h+L_v}$ où $L_v \leq L_h/2$.

3 < HSP < 5 m

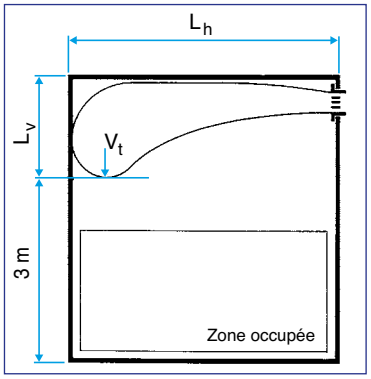

LOCAUX DE HSP* SUPÉRIEURE À 5 MÈTRES

Dans les locaux de grande hauteur, où le soufflage se fait en général en partie haute, la difficulté consiste à obtenir un bon niveau de confort en toutes saisons.
Une longueur de portée maîtrisée réduira les phénomènes de stratification en hiver et les sensations de "douche froide" en été.
Les abaques des éjecteurs longue portée et diffuseurs hélicoïdaux vous permettent de sélectionner un modèle adapté aux températures de soufflage en été et en hiver.

* HSP = Hauteur Sous Plafond.

HSP > 5 m REPRÉSENTATION DES VITESSES

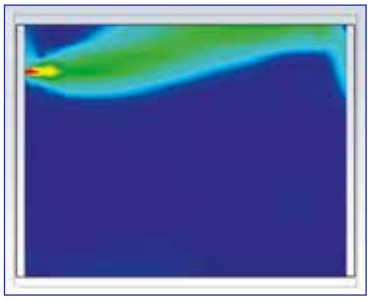

Phénomène de stratification en mode chauffage

LA DIFFUSION ANISOTHERME

Dans le cadre d'une diffusion anisotherme, l'air soufflé est soumis à la poussée d'Archimède. Par conséquent, un air froid a tendance à descendre, un air chaud à monter et donc à engendrer un phénomène de chute (douche froide) ou de stratification (gradient de température vertical).

En rafraîchissement

On compensera les phénomènes de chute prématurée du jet, par l'utilisation de l'effet Coanda.
Pour les ΔT soufflage supérieures à 8 °C sélectionné, conjointement à l'effet Coanda, une portée dont la Vt à la paroi opposée est supérieure ou égale à 0,37 m/s.
Pour les grilles murales, on pourra utiliser une déflexion verticale de 15° ou 20°.

En chauffage

Pour les HSP supérieures à trois mètres, on veillera à utiliser un diffuseur approprié : jet hélicoïdal à ailettes orientées vers le bas, soufflage vertical... Ceci pour éviter les phénomènes de stratification, particulièrement néfastes au confort dans les locaux avec mezzanine.

LES OBSTACLES ET LE CROISEMENT DE JETS

- Éviter tout obstacle volumineux dans une veine d'air de vitesse supérieure à 0,5 m/s.
- Éviter le croisement de jets de vitesse supérieure à 0,5 m/s.

ASYMÉTRIE DE RAYONNEMENT ET SURFACE VITRÉE

Un écart trop important de température entre le local et ses parois peut engendrer un inconfort : un écart de 10°C entre la température de contact et la température d'ambiance engendrera une sensation de paroi froide en hiver et de paroi chaude en été.
En présence de larges surfaces vitrées, privilégier le soufflage vers celles-ci.

LES SYSTÈMES À DÉBIT D'AIR VARIABLE

Les systèmes de traitement d'air modernes ont au minimum trois débits.
Au débit mini, on veillera à ce que les équipements de diffusion aient :

- un Vk d'au moins 2 m/s, pour garantir un bon effet Coanda et une absence de "douche froide",
- une portée Lt supérieure à 80 % de la longueur du plafond, pour éviter la création de zones chaudes et de zones froides,

Au débit max, on veillera à ce que les équipements de diffusion aient :

- un niveau sonore compatible avec l'utilisation du local même en régime transitoire,
- une portée Lt maximum de la longueur du plafond + la HSP, afin d'éviter de créer des courants d'air désagréables.

En résumé, une portée Lt sélectionnée entre 80 % et 100 % de la longueur plafond + HSP garantit un confort optimum.

EFFET COANDA ET DIFFUSION ANISOTHERME

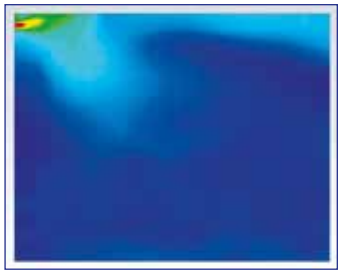

Jet d'air frais avec effet Coanda. Il n'y a pas de survitesse dans la zone d'occupation.

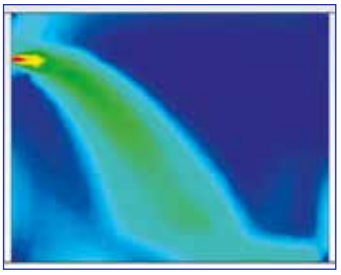

Ce jet d'air frais, insufflé sans effet Coanda, a une portée trop courte et génère donc une "douche" froide.

Les simulations numériques permettent de visualiser différents phénomènes physiques :

- Les flux d'air de couleur rouge ont une vitesse supérieure à 0,5 m/s.
- Les zones de couleur bleu marine illustrent des zones de vitesse inférieure 0,2 m/s.

LES OBSTACLES

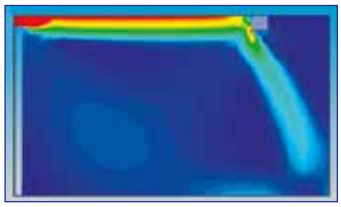

Un obstacle devient un véritable déflecteur lorsqu'il est mal placé dans le flux d'air, particulièrement pour les jets d'air frais.

LE CROISEMENT DE JETS

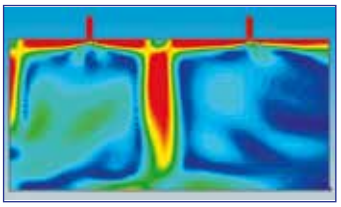

Éviter le croisement de jets d'air de vitesse supérieure à 0,5 m/s.

ASYMÉTRIE DE RAYONNEMENT

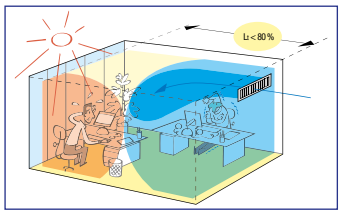

Portée trop courte : zones chaudes et "douche froide».

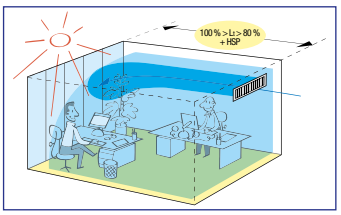

Portée adéquate : confort optimum.

LE POSITIONNEMENT DE LA REPRISE

Le positionnement de la reprise n'a que peu d'impact sur les vitesses dans la zone d'occupation.

En revanche, une bouche de reprise positionnée dans un flux de soufflage de vitesse supérieure à 0,37 m/s engendrera un phénomène de "bypass".

Ceci diminue de fait les performances du système de conditionnement d'air.

POSITIONNEMENT NON APPROPRIÉ

Exemple d'une installation confortable en termes de vitesses dans la zone d'occupation, mais inconfortable d'un point de vue température.

Cette installation est en mode rafraîchissement.

Représentation des vitesses

- 1 : Diffuseur de soufflage.
- 2 : Diffuseur de reprise.
- 3 : Absence de survitesse donc pas de gêne par courant d'air.

Cette installation semble donner satisfaction d'un point de vue aéraulique.

Représentation des températures

- 1 : Mauvaise couverture des surfaces vitrées à gauche, d'où un inconfort local par asymétrie de rayonnement.
- 2 : Température de reprise inférieure à la température ambiante, d'où un mauvais rendement du système de climatisation.
- 3 : Température ambiante trop élevée.

La bouche de reprise est positionnée dans le flux du soufflage avec une vitesse supérieure à 0,37 m/s.

Ceci peut aussi laisser supposer un inconfort acoustique puisque le matériel de conditionnement d'air fonctionnera à plein régime pour tenter d'atteindre sa température de consigne.
Au regard des paramètres vitesses et température, cette installation est inconfortable.

LES DIFFUSEURS SOUFFLAGE + REPRISE INTÉGRÉE

L'utilisation de ce type de diffuseur permet de se soustraire aux contraintes de positionnement de la reprise, et représente un gain de temps important à l'installation.
Vous trouverez dans la gamme Aldes des modèles de diffuseurs COMBINED qui ont la particularité d'intégrer les deux fonctions soufflage et reprise sur le même appareil.
Sur la simulation numérique ci-contre on peut constater l'efficacité de cette solution :

- absence de survitesses, donc pas de gêne par courant d'air,
- pas de recyclage entre le soufflage et la reprise.

Simulation LINED COMBINED montrant effet coanda et non-recirculation d'air

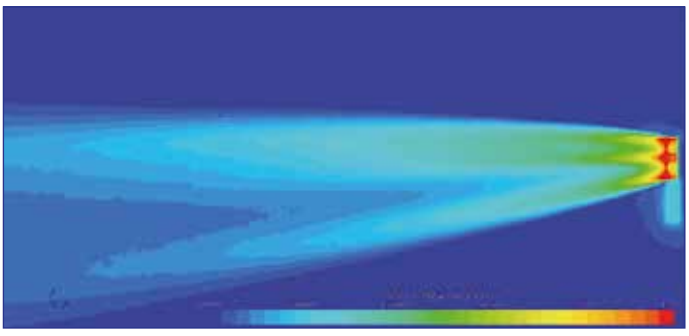

Représentation des vitesses

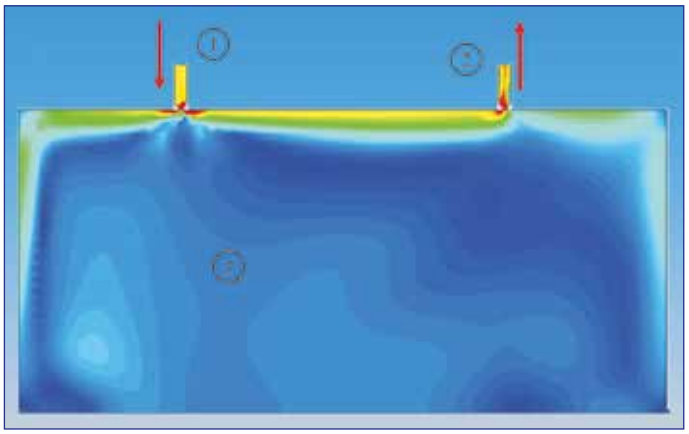

Représentation des températures

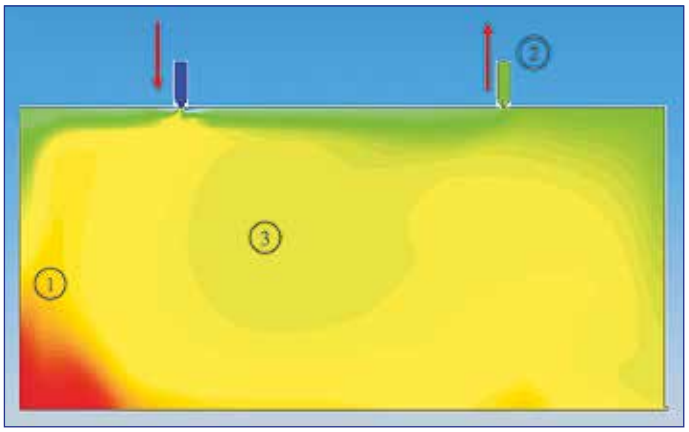

Représentation des vitesses

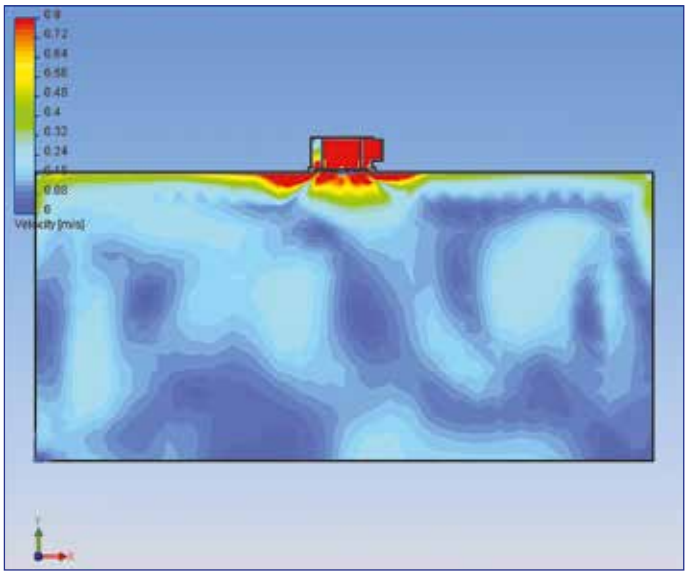

CONFORT ET SÉLECTION DES MODÈLES

Le confort des occupants dépend d'une sélection technique pertinente.
Cette sélection est soumise aux contraintes suivantes :

- Hauteur sous plafond (HSP) et positionnement.
- Taux de brassage.
- ΔT au soufflage.

En premier lieu il s'agit de choisir le modèle adapté à l'application pour ensuite sélectionner ses dimensions.

LA SÉLECTION DES MODÈLES : LA HSP

En choisissant un modèle adapté au positionnement et à la HSP, on obtiendra une couverture correcte de la zone à traiter sans risque de gêne par courant d'air.
Il existe une gamme de produits adaptée à chaque HSP.

HSP (M)	TYPE DE LOCAUX
HSP < 3	Locaux tertiaires, hôtellerie, etc.
3 < HSP < 5	Commerces de proximité, restauration, salles associatives, etc.
HSP > 5	Hangars, salles expo, halls de gare, salles de sport, industrie, etc.

LA SÉLECTION DES MODÈLES : LE TAUX DE BRASSAGE

Le taux de brassage représente le rapport entre le débit total d'air insufflé (en m³/h) et le volume du local (en m³).
Il traduit notamment la puissance thermique à transmettre au local, ainsi que les besoins en air neuf (ventilation).
Plus le taux de brassage est élevé, plus la capacité à mélanger du diffuseur doit être importante pour garantir des températures homogènes et confortables dans toute la zone d'occupation.

APPLICATIONS TERTIAIRES TYPES	TAUX DE RENOUVELLEMENT D'AIR*	TAUX DE BRASSAGE**
Bureaux individuels vitrés	1 - 4	4 - 25
Salles de réunion	3 - 6	6 - 18
Restaurant	4 - 6	6 - 20

* Débit d'air neuf hygiénique divisé par le volume du local traité
** débit total d'air soufflé par heure (débit d'air neuf + débit de conditionnement d'air), divisé par le volume du local traité.

LA TEMPÉRATURE EN FIN DE PORTÉE ET LA CAPACITÉ DE MÉLANGE

La capacité à mélanger d'un diffuseur s'apprécie notamment à travers l'écart de température en fin de portée et la température d'ambiance recherchée.
Plus cet écart sera réduit, plus le mélange sera de bonne qualité.
On appelle TM (pour Taux de Mélange) le rapport entre :

- la différence entre la température en fin de portée et la température ambiante (DtL en °C)

et

- la différence entre la température de soufflage et la température ambiante (DtS en °C).

Soit : $TM = \Delta t_L / \Delta t_S$

TAUX DE MÉLANGE

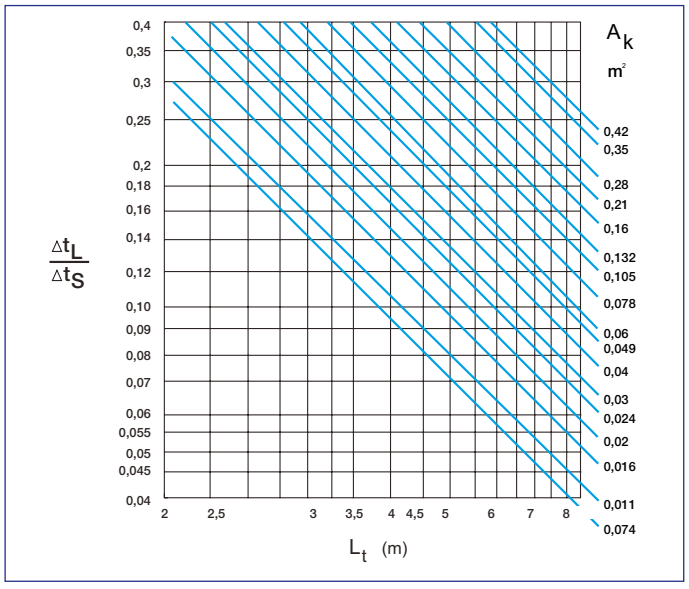

Exemple avec une grille murale double déflexion dimension 400 x 200 mm :

- Ak = 0,049 m².
- température de soufflage de 17°C.
- température d'ambiance de 25°C.

Pour L_t = 7 m, la valeur du coefficient TM est : 0,12 (voir graphique).
$TM = \Delta t_L / \Delta t_S = 0,12$
Donc à une distance de 7 m face à la grille,
la température dans le jet d'air = 25 - 8 x TM = 25 - 0,96 = 24,04 °C.

LA SÉLECTION DES MODÈLES : LE MATÉRIEL EN AMONT DU DIFFUSEUR

Il existe plusieurs techniques de ventilation et de climatisation. Souvent les deux besoins se trouvent combinés dans un même système.
Une centrale de traitement d'air n'a pas les mêmes températures de soufflage qu'un ventilo-convecteur, qu'il soit sur boucle d'eau ou à détente directe.
De par leur conception, tous les produits de diffusion d'air n'ont pas la même capacité à traiter des flux d'air chaud ou froid.
Les tableaux des pages suivantes sont une synthèse de toutes ces contraintes et facilitent la sélection du terminal de diffusion le mieux adapté.

HAUTEUR SOUS PLAFOND (HSP) < 3 MÈTRES

APPLICATIONS	GAMME	MODÈLE DE RÉFÉRENCE	SYSTÈME EN AMONT DU DIFFUSEUR		
			Ventilation	Centrale de Traitement d'Air	Ventilo-convecteur
SOUFFLAGE MURAL	Petits terminaux Taux de brassage 1 - 6	BIM2 300	++	+	-
	Grilles à ailettes mobiles Taux de brassage 4 - 10	AC102D	++	++	+
	Grilles à barres frontales fixes Taux de brassage 4 - 10	Gridlined Wall	++	++	++
	Grilles à barres frontales fixes pour le sol Taux de brassage 4 - 10	Gridlined Floor	+	+	+
	Grilles à barres frontales fixes linéaires (L/H ≥ 10) Taux de brassage 4 - 15	Gridlined Wall	+	++	++
	Grilles de transfert	AC 181	++	++	++
SOUFFLAGE PLAFONNIER	Petits terminaux Taux de brassage 1 - 6	BIM2 320	++	+	-
	Bouches à noyaux Taux de brassage 1 - 4	SR 135	++	-	-
	Diffuseurs circulaires à jet d'air fixe pour dalle Taux de brassage 6 - 10	SC 832 T	++	+	-
	Diffuseurs circulaires à jet d'air réglable pour dalle Taux de brassage 6 - 25	A 842	+	++	++
	Diffuseurs multidirectionnels carrés pour dalle Taux de brassage 6 - 20	SF 704 TP	+	++	++
	Diffuseurs multifentes pour dalle soufflage + reprise Taux de brassage 6 - 22	Combined ALD 610 K	+	++	++

++ Confort optimum et système efficace
+ Confort correct et système acceptable
- Utiliser uniquement après une étude de diffusion approfondie

HAUTEUR SOUS PLAFOND (HSP) < 3 MÈTRES

APPLICATIONS	GAMME	MODÈLE DE RÉFÉRENCE	SYSTÈME EN AMONT DU DIFFUSEUR		
			Ventilation	Centrale de Traitement d'Air	Ventilo-convecteur
SOUFFLAGE PLAFONNIER	Diffuseurs carrés à tôle perforée pour dalle Taux de brassage 6 - 20	SC 360 R	+	+	++
	Diffuseurs à jet d'air hélicoïdal Taux de brassage 6 - 28	SF 785	+	++	++
	Diffuseurs à jet d'air hélicoïdal pour dalle Taux de brassage 6 - 32	Twisted 850	+	++	++
	Diffuseurs linéaires réglables Taux de brassage 6 - 20	LINED TP S	+	++	++
REPRISE MURALE	Petits terminaux	BIM2 300	++	+	-
	Grilles à ailettes fixes	Gridlined exhaust	++	+	+
	Grilles à ailettes fixes avec filtre	AC 161 W	++	+	+
REPRISE PLAFONNIER	Petits terminaux	BIM2 300	++	+	-
	Grilles sans cadre pour dalle	AU 124	+	++	++
	Grilles à ailettes fixes avec filtre pour dalle	AG 637 W	+	++	++

++ Confort optimum et système efficace
+ Confort correct et système acceptable
- Utiliser uniquement après une étude de diffusion approfondie

3 < HSP < 5 MÈTRES

APPLICATIONS	GAMME	MODÈLE DE RÉFÉRENCE	SYSTÈME EN AMONT DU DIFFUSEUR		
			Ventilation	Centrale de Traitement d'Air	Ventilo-convecteur
SOUFFLAGE MURAL OU SUR CONDUIT	Grilles à ailettes mobiles sur conduit Taux de brassage 4 - 10	GD 102 D 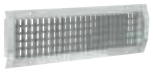	++	++	+
	Grilles à barres frontales fixes Taux de brassage 4 - 10	Gridlined Wall	+	+	-
	Grilles à barres frontales fixes linéaires (L/H ≥ 10) Taux de brassage 4 - 15	Gridlined Wall	+	++	++
SOUFFLAGE PLAFONNIER	Diffuseurs circulaires à jet d'air réglable Taux de brassage 6 -25	A 842	+	++	++
	Diffuseurs multidirectionnels carrés Taux de brassage 6 - 20	SF 704	+	++	+
	Diffuseurs carrés à tôle perforée Taux de brassage 6 - 20	SC 310 R	+	++	++
	Diffuseurs à jet d'air hélicoïdal Taux de brassage 6 - 28	SF 785	+	+	+
	Diffuseurs à jet d'air hélicoïdal pour dalle Taux de brassage 6 - 32	Twisted 850	+	+	+
	Diffuseurs à jet d'air hélicoïdal petit débit Taux de brassage 6 - 18	SR 861	+	+	+

++ Confort optimum et système efficace
+ Confort correct et système acceptable
- Utiliser uniquement après une étude de diffusion approfondie

3 < HSP < 5 MÈTRES

APPLICATIONS	GAMME	MODÈLE DE RÉFÉRENCE	SYSTÈME EN AMONT DU DIFFUSEUR		
			Ventilation	Centrale de Traitement d'Air	Ventilo-convecteur
SOUFFLAGE PLAFONNIER	Diffuseurs linéaires réglables Taux de brassage 6 - 20	Lined S	+	+	++
REPRISE MURALE OU SUR CONDUIT	Grilles à ailettes fixes	AC 123	++	+	+
	Grilles à ailettes mobiles sur conduit	GD 102	+	++	+
	Grilles à ailettes fixes avec filtre	AC 161 W	+	++	+
REPRISE PLAFONNIER	Grilles à ailettes fixes avec filtre pour dalle	AG 637 W	+	++	++

++ Confort optimum et système efficace
+ Confort correct et système acceptable
- Utiliser uniquement après une étude de diffusion approfondie

HSP > 5 MÈTRES

APPLICATIONS	GAMME	MODÈLE DE RÉFÉRENCE	SYSTÈME EN AMONT DU DIFFUSEUR		
			Ventilation	Centrale de Traitement d'Air	Ventilo-convecteur
SOUFFLAGE MURAL OU SUR CONDUIT	Gaines textiles Taux de brassage 10 - 25	CSI	+	+	++
	Grilles à barres frontales fixes linéaires (L/H ≥ 10) Taux de brassage de 4 - 15	Gridlined Wall	+	+	-
	Grilles à ailettes mobiles sur conduit Taux de brassage 4 - 10	GD 102 D	++	++	+
	Diffuseurs à déplacement d'air Taux de brassage 4 - 20	SP 390	-	++	-
	Éjecteurs grande portée Taux de brassage 4 - 10	AR 190	-	++	-
SOUFFLAGE PLAFONNIER	Diffuseurs circulaires à jet d'air réglable Taux de brassage 6 - 25	A 842	+	++	+
	Diffuseurs à jet hélicoïdal réglables Taux de brassage 6 - 28	AR 883	-	+	+
REPRISE MURALE OU SUR CONDUIT	Grille à ailettes fixes	AC 123	+	++	+
	Grilles à ailettes fixes avec filtre	AC 161 W	++	+	-
	Grille à ailettes mobiles sur conduit	GD 102	+	++	++

* Climatisation monobloc de toiture

++ Confort optimum et système efficace
+ Confort correct et système acceptable
- Utiliser uniquement après une étude de diffusion approfondie

SOMMAIRE

Bouches à noyau P37
Petits terminaux P44
Bouches de sécurité P48

SR 143

BIM2

SCR 125

Série SR 143 - SR 145 - Acier

Bouche SR 143

Bouche SR 145

UTILISATION

- Reprise ou soufflage.
- SR 143 : reprise uniquement.
- SR 145 : soufflage uniquement.
- Positionnement mural ou plafond.

CONSTRUCTION

- Bouche à noyau central réglable.
- Blocage de la position après réglage par contre-écrou.
- Anneau extérieur muni d'un joint d'étanchéité.
- Matériau acier.

FINITION

- Acier peinture époxy, teinte blanc RAL 9003 mat 30%.

FIXATION

- Par emboîtement dans le conduit à l'aide d'une manchette.

ACCESSOIRES

- Manchette de raccordement en acier galvanisé fournie (longueur 50 mm).
- Manchette de raccordement placo lisse de longueur 100 mm non fournie pour positionnement au plafond.

DIMENSIONS STANDARDS

- Diamètres de 80 mm à 200 mm.

CARACTÉRISTIQUES TECHNIQUES

- Voir tableaux de sélection pages suivantes.

ENCOMBREMENT

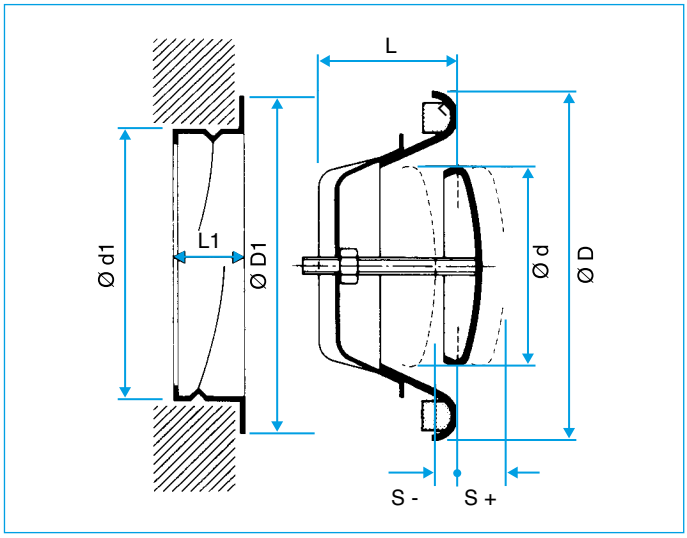

Bouche SR 143 avec manchette

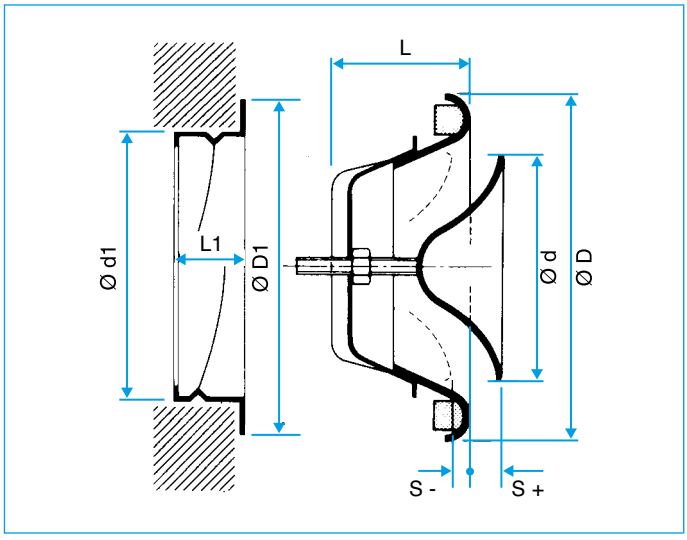

Bouche SR 145 avec manchette

DIMENSIONS STANDARDS

Ø d1 (MM)	Ø D1 (MM)	Ø d (MM)	Ø D (MM)	L1 (MM)	L (MM)	DÉBIT (M³/H)*
100	130	75	137	50	47	80
125	155	100	161	50	49	100
160	190	130	218	50	60	150
200	236	157	248	50	75	190

*Débits de confort pour Lw < 35 dB(A)

Série SR 149 - Plastique

Bouche SR 149

UTILISATION

- Reprise ou soufflage.
- Positionnement mural ou plafond.

CONSTRUCTION

- Bouche à noyau central réglable.
- Blocage de la position après réglage par contre-écrou.
- Anneau extérieur muni d'un joint d'étanchéité.
- Matériau polypropylène.

FINITION

- Polypropylène, teinte blanc RAL 9010.

FIXATION

- Par emboîtement dans le conduit à l'aide d'une manchette.

ACCESSOIRES

- Manchette de raccordement en plastique fournie.
- Manchette de raccordement placo lisse de longueur 100 mm non fournie pour positionnement au plafond.

DIMENSIONS STANDARDS

- Diamètres de 100 mm à 200 mm.

CARACTÉRISTIQUES TECHNIQUES

- Voir tableaux de sélection pages suivantes.

ENCOMBREMENT

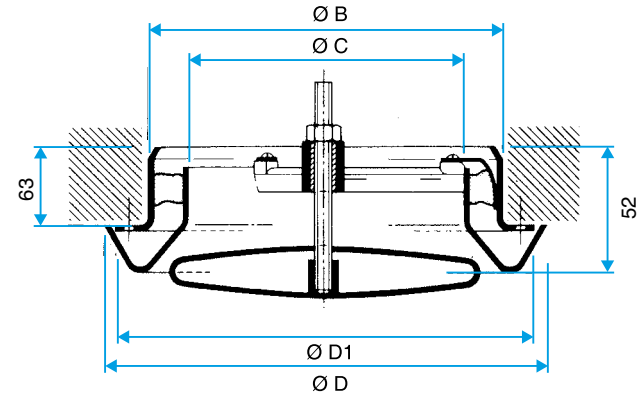

Bouche SR 149 avec manchette

DIMENSIONS STANDARDS

Ø B (MM)	Ø C (MM)	Ø D (MM)	Ø D1 (MM)	DÉBIT (M^3/H)*
100	80	150	122	80
125	100	170	155	100
150	120	190	168	150
200	170	240	220	190

*Débits de confort pour Lw < 35 dB(A)

Série SR 143 - SR 145 - SR 149

GAMME STANDARD

DIAMÈTRE (MM)	SR 143	SR 145 (SOUFFLAGE)	MANCHETTE PLACO LISSE L100	SR 149
	CODE	CODE	CODE	CODE
Ø 100	11052226	11052204	11053356	11001996
Ø 125	11052227	11052205	11053357	11001997
Ø 150	-	-	-	11001998
Ø 160	11052228	11052206	11053358	-
Ø 200	11052229	11052207	11053359	11001999

FIXATION	FINITION
• Par emboîtement dans le conduit avec manchette.	• Modèles 143 - 145 : acier peinture époxy RAL 9003. • Modèle 149 : polypropylène RAL 9010.

ACCESSOIRES PROPOSÉS

- Manchette de raccordement en acier ou plastique (fournie).
- Manchette de raccordement placo lisse de longueur 100 mm non fournie pour positionnement au plafond.

Série SR 143 - Reprise

DIAMÈTRE 80

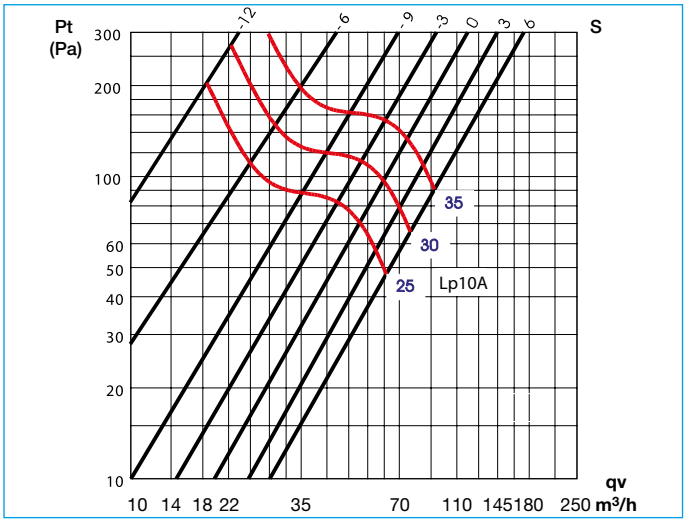

DIAMÈTRE 100

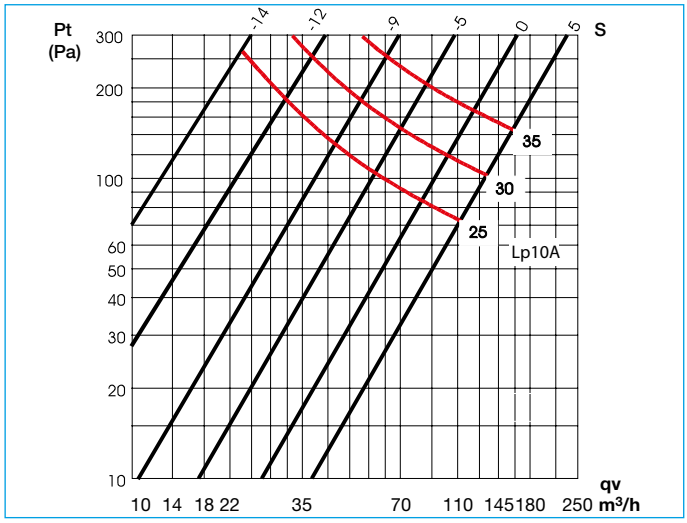

DIAMÈTRE 125

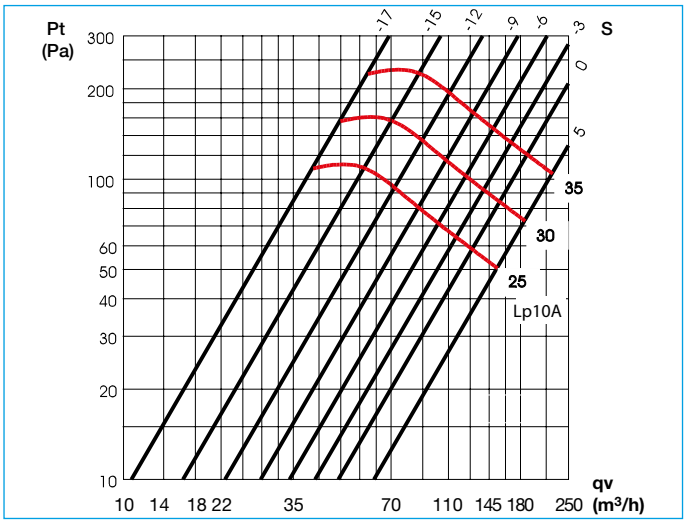

DIAMÈTRE 160

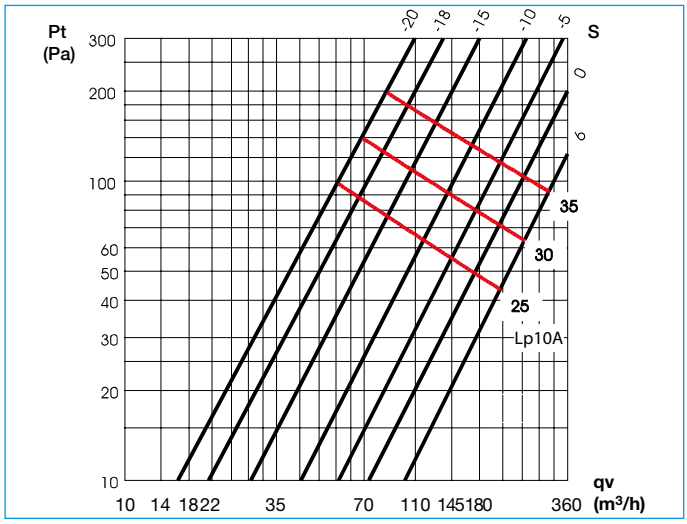

DIAMÈTRE 200

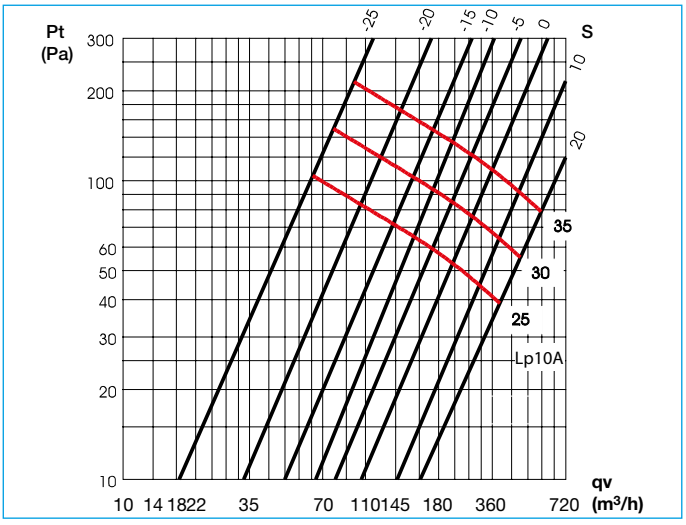

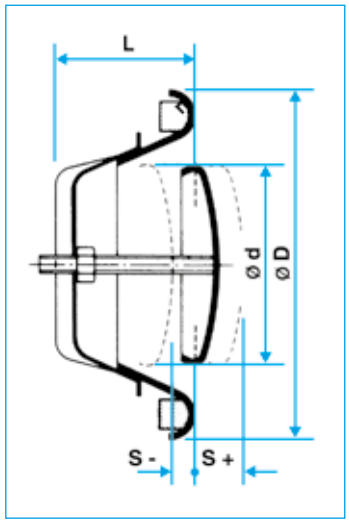

S = ouverture en mm.

Lp10A : niveau de pression acoustique (dB (A)) en considérant une atténuation du local de 4 dB.

Série SR 145 - Soufflage

DIAMÈTRE 80

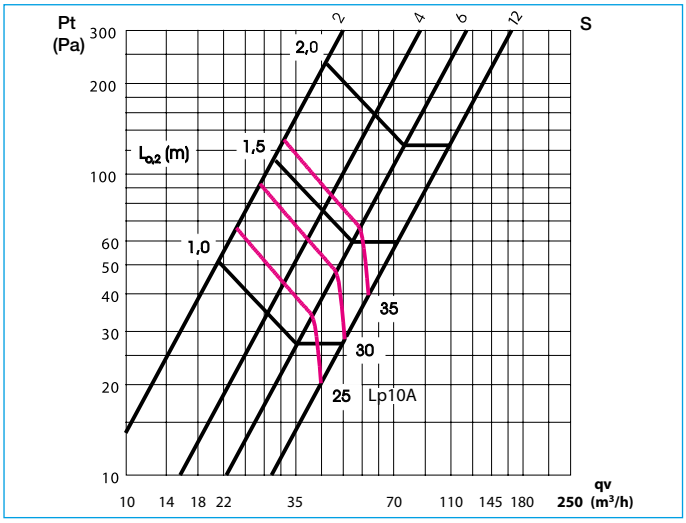

DIAMÈTRE 100

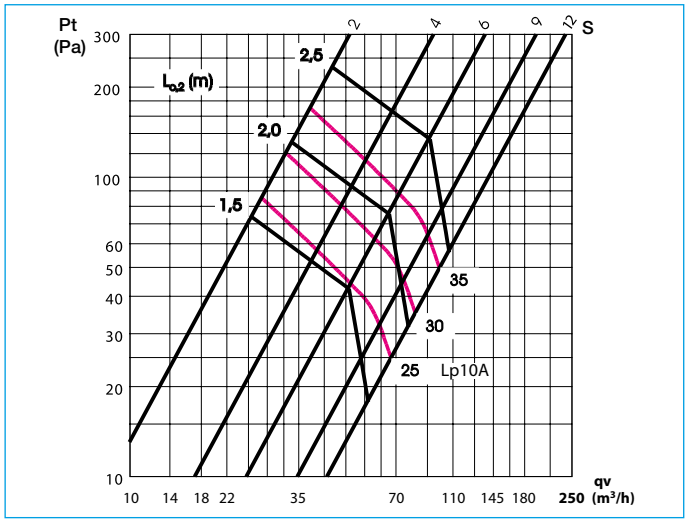

DIAMÈTRE 125

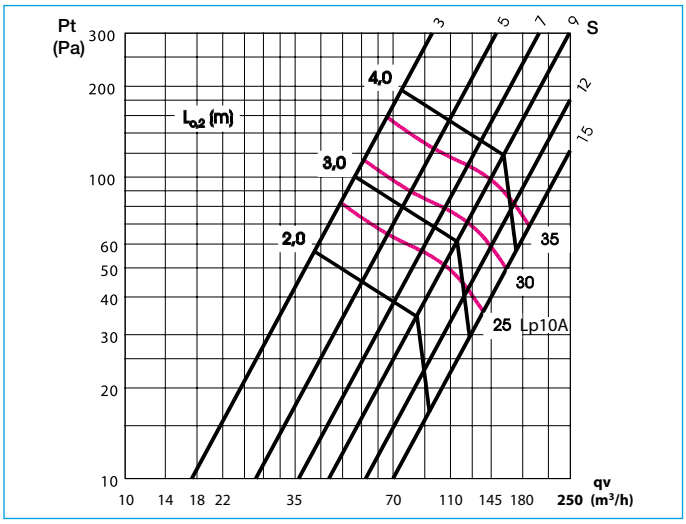

DIAMÈTRE 160

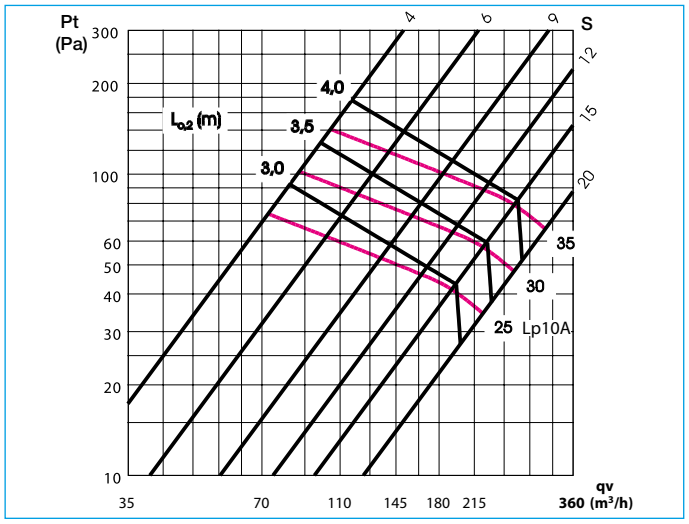

DIAMÈTRE 200

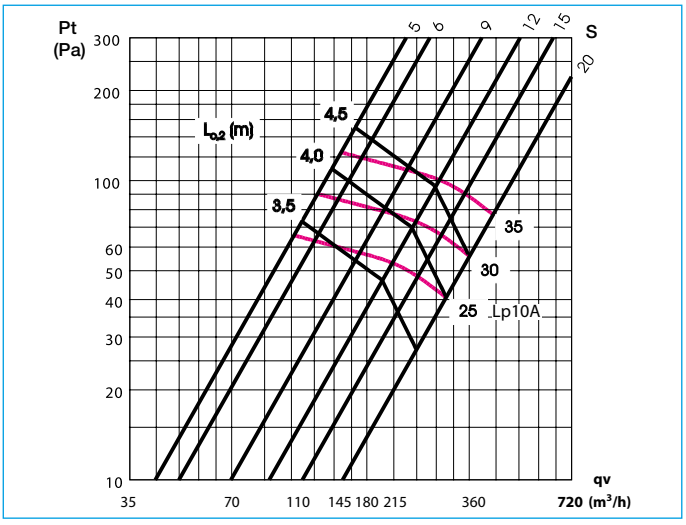

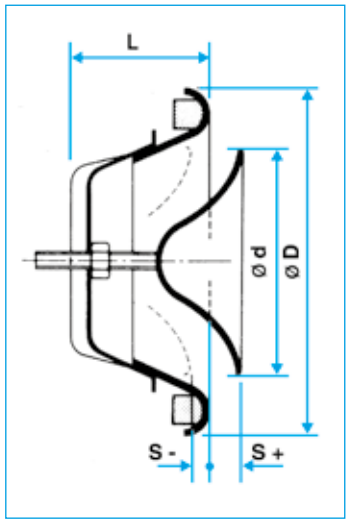

S = ouverture en mm.

Lp10A : niveau de pression acoustique (dB (A)) en considérant une atténuation du local de 4 dB.

Série SR 149

SÉLECTION - SOUFFLAGE - REPRISE

S = ouverture en mm

Ø 100	QV (M³/H)	DÉBIT D'AIR 50	60	80	100	150	200
+ 5	ΔPt (Pa)	105	150	240	350		
	Lw (dB(A))	38	43	52	58		
+ 10	ΔPt (Pa)	45	60	100	140	250	
	Lw (dB(A))	28	34	42	49	60	
+ 15	ΔPt (Pa)		35	55	80	160	300
	Lw (dB(A))		27	35	43	53	51
+ 20	ΔPt (Pa)		22	35	50	105	170
	Lw (dB(A))		5	30	36	50	55

S = ouverture en mm

Ø 125	QV (M³/H)	DÉBIT D'AIR 50	60	80	100	150	200
+ 5	ΔPt (Pa)	80	115	180			
	Lw (dB(A))	39	43	48			
+ 10	ΔPt (Pa)		40	70	100	180	
	Lw (dB(A))		34	39	45	48	
+ 15	ΔPt (Pa)		30	48	68	125	200
	Lw (dB(A))		30	36	40	49	55
+ 20	ΔPt (Pa)			32	45	85	130
	Lw (dB(A))			31	36	43	51

S = ouverture en mm

Ø 150	QV (M³/H)	DÉBIT D'AIR 60	80	100	150	200	300
+ 7	ΔPt (Pa)	36	60	95	215		
	Lw (dB(A))	25	33	40	50		
+ 10,5	ΔPt (Pa)	20	35	52	115	200	
	Lw (dB(A))	5	26	32	42	50	
+ 14	ΔPt (Pa)			29	60	105	250
	Lw (dB(A))			25	32	42	52

S = ouverture en mm

Ø 200	QV (M³/H)	DÉBIT D'AIR 80	100	150	200	300	400
+ 7	ΔPt (Pa)	42	65	140	240		
	Lw (dB(A))	30	37	48	57		
+ 10,5	ΔPt (Pa)		32	70	125	250	
	Lw (dB(A))		27	41	49	61	
+ 14	ΔPt (Pa)			40	70	160	250
	Lw (dB(A))			32	40	52	61

Les valeurs Lw (dB(A)) ne tiennent pas compte de l'attenuation du local.

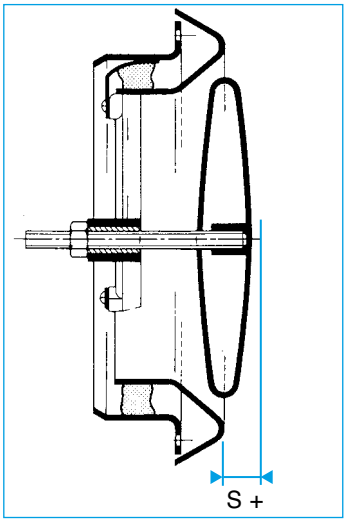

S = ouverture en mm.

Série SR 135 - Acier

Bouche SR 135 avec manchette

UTILISATION

- Soufflage ou reprise.
- Positionnement au plafond.

CONSTRUCTION

- Bouche à noyau central réglable.
- Soufflage horizontal.
- Blocage de la position après réglage par contre-écrou.
- Le noyau central est muni d'un absorbant acoustique assurant un faible niveau sonore.

FINITION

- Acier peinture époxy, teinte blanc RAL 9003 mat 30%.

FIXATION

- Fixation directe dans le conduit à l'aide de ressorts à friction fournis, ou à l'aide d'une manchette de raccordement.

ACCESSOIRES

- Manchette de raccordement métallique non fournie.

CARACTÉRISTIQUES TECHNIQUES

- Voir tableaux de sélection ci-dessous.

DIMENSIONS STANDARDS

DIAM. (MM)	SR 135	MANCHETTE PLACO L 100
80	11052276	11053970
100	11052277	11053971
125	11052278	11053972
160	11052279	11053973
200	11052280	11053974

ENCOMBREMENT

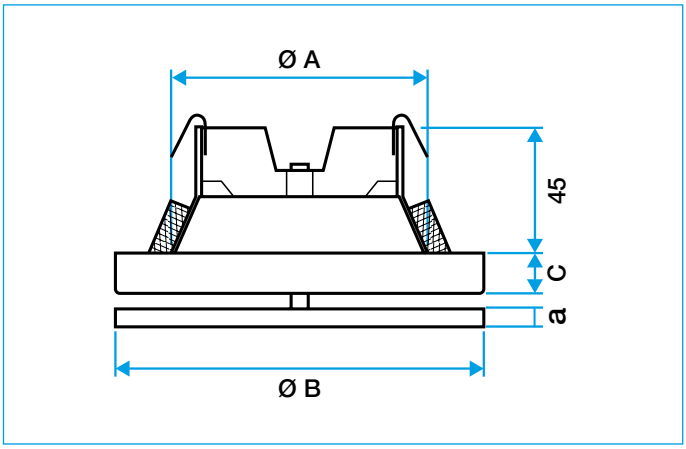

Bouche SR 135

DIMENSIONS STANDARDS

DIAM. (MM)	Ø A (MM)	Ø B (MM)	C (MM)	DÉBIT* (M^3/H)
80	80	106	15	40
100	100	135	15	80
125	125	160	15	150
160	160	194	15	250
200	200	238	18	300

Dimensions standards : de diamètre 80 à 200 mm

*Débits de confort pour Lw < 35 dB(A)

SÉLECTION - SOUFFLAGE AVEC EFFET DE PLAFOND

DIAM. (MM)	DÉBIT (M^3/H)	20	50	100	200	300	400	500
80	Lp (dB(A))	< 20	38					
	ΔP (Pa)	7	44					
	Lt (m)	0,2	3,0					
100	Lp (dB(A))		< 20	33				
	ΔP (Pa)		12	48				
	Lt (m)		0,5	3,0				
125	Lp (dB(A))			< 20	35			
	ΔP (Pa)			16	64			
	Lt (m)			2,5	5,2			
160	Lp (dB(A))			< 20	23	33	40	
	ΔP (Pa)			5	20	45	80	
	Lt (m)			1,5	3,1	4,2	4,9	
200	Lp (dB(A))				20	27	34	39
	ΔP (Pa)				15	34	60	94
	Lt (m)				3,6	4,5	5,2	5,5

SÉLECTION - REPRISE

DIAM. (MM)	DÉBIT (M^3/H)	20	50	100	200	300	400	500
80	Lp (dB(A))	< 20	40					
	ΔP (Pa)	8	50					
	Lt (m)	-	-					
100	Lp (dB(A))		< 20	36				
	ΔP (Pa)		15	60				
	Lt (m)		-	-				
125	Lp (dB(A))			< 20	38			
	ΔP (Pa)			19	76			
	Lt (m)			-	-			
160	Lp (dB(A))			< 20	25	35	44	
	ΔP (Pa)			6	24	54	96	
	Lt (m)			-	-	-	-	
200	Lp (dB(A))				23	30	36	42
	ΔP (Pa)				18	41	73	114
	Lt (m)				-	-	-	-

Les valeurs Lp tiennent compte d'une atténuation du local de 4 dB(A).
Réglage (a) maxi = 30 mm.

Série BIM2 300 - BIM2 320 - Aluminium

Bouche BIM2 300 blanc

Bouche BIM2 320 blanc

DOMAINE D'APPLICATION

- Soufflage et reprise pour toutes applications de ventilation simple ou double flux dans les petits locaux tertiaires,
- BIM2 300: soufflage positionnement mural ou reprise positionnement mural et plafond,
- BIM2 320 : soufflage positionnement plafond.

DESCRIPTION

- Bouche en aluminium injecté de très belle finition,
- Déflexion 0° pour le type 300 et 90° pour le type 320,
- Raccordement circulaire,
- Joint d'étanchéité,
- Livrée en carton individuel.

FINITION

- Peinture époxy, teinte blanc RAL 9010.

FIXATION

- Par clips dans la manchette métallique dédiée. En montage plafond, l'usage de la manchette Aldes est indispensable pour une installation en toute sécurité,
- En montage plafond, il est impératif de mettre en place le câble de sécurité fourni.

ACCESSOIRES

- Manchette munie de pattes pour une installation rapide "quart de tour", adaptée aux plafonds types BA13 ou staff.

DIMENSIONS STANDARDS

- Ø 125 mm
- Ø 160 mm
- Ø 200 mm

GAMME COMPLÈTE

UTILISATION	INSTALLATION MURALE	INSTALLATION PLAFOND	FINITION	FIXATION
Soufflage	BIM2 300	BIM2 320	Blanc	Manchette
Reprise	BIM2 300	BIM2 300	Blanc	Manchette

DÉSIGNATION	RÉFÉRENCE
BIM2 300	
Ø 125 mm	11052292
Ø 160 mm	11052293
Ø 200 mm	11052294
BIM2 320	
Ø 125 mm	11052297
Ø 160 mm	11052298
Ø 200 mm	11052299

ENCOMBREMENT

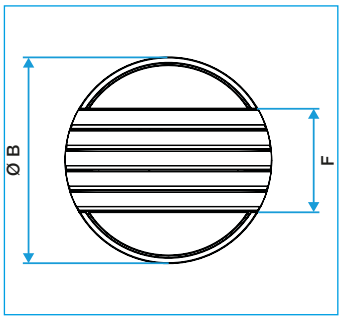

BIM2 300 et 320

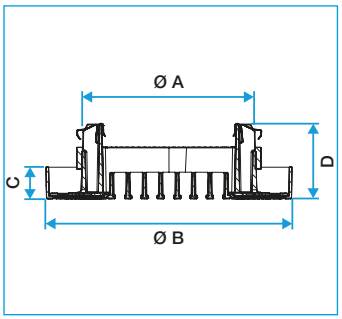

BIM2 300

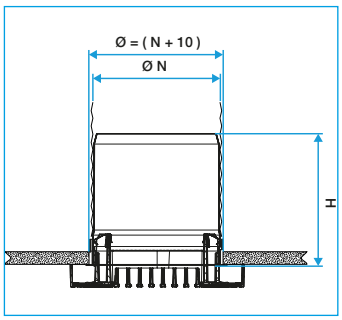

BIM2 300 et 320 avec sa manchette métallique

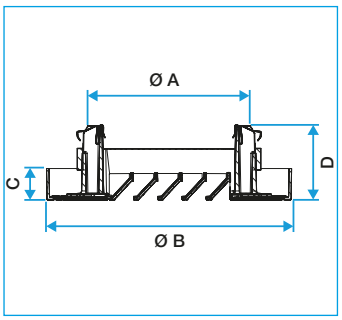

BIM2 320

DIMENSIONS STANDARDS (MM)

Ø	Ø A	Ø B	C	D	F	H	Q	DÉBIT* (M^3/H)
125	122	172	22	52	86	130	100	100
160	157	213	22	52	120	127	150	150
200	172	253	22	52	136	127	230	230

*Débits de confort pour Lp10A < 35 dB(A)

POIDS (KG)	
BIM2 300	**BIM2 320**
0,43	0,38
0,61	0,57
0,88	0,77

INSTALLATION DU PRODUIT

ATTENTION : Utiliser seulement avec les manchettes référencées pages suivantes (accessoires de pose).

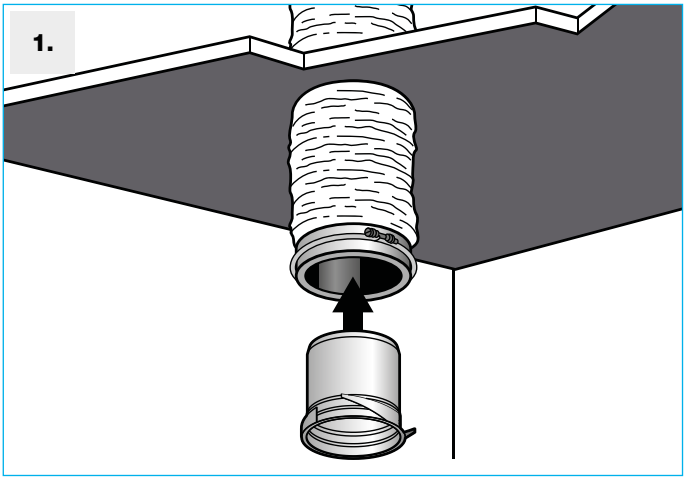

Fixer la gaine sur la manchette à l'aide d'un collier.

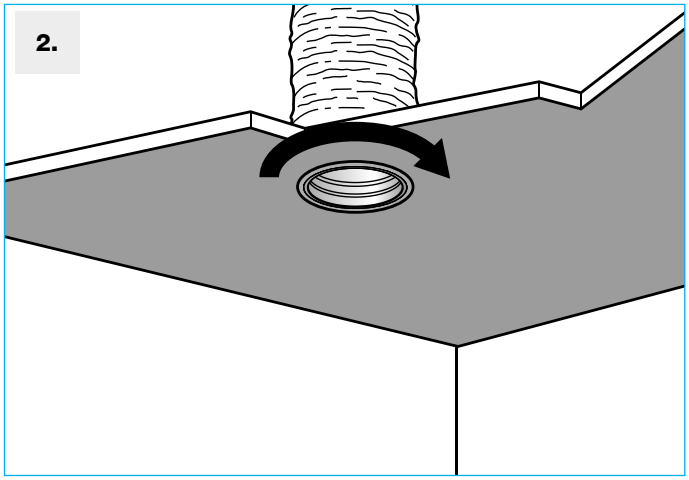

Remonter le tout et fixer la manchette au plafond en la tournant.

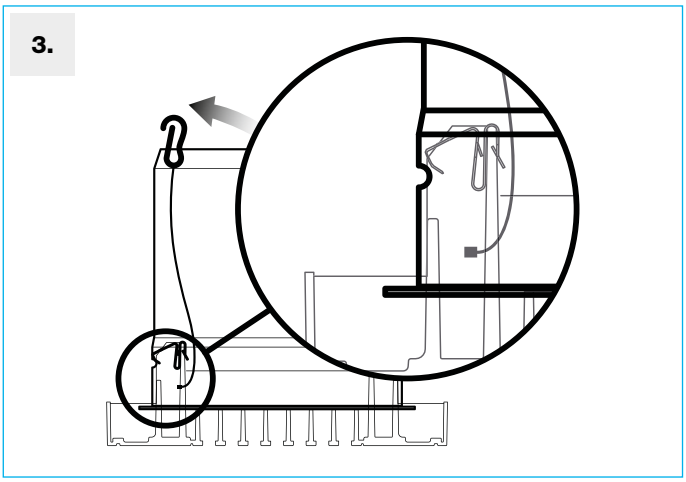

Installer le câble de sécurité fourni.

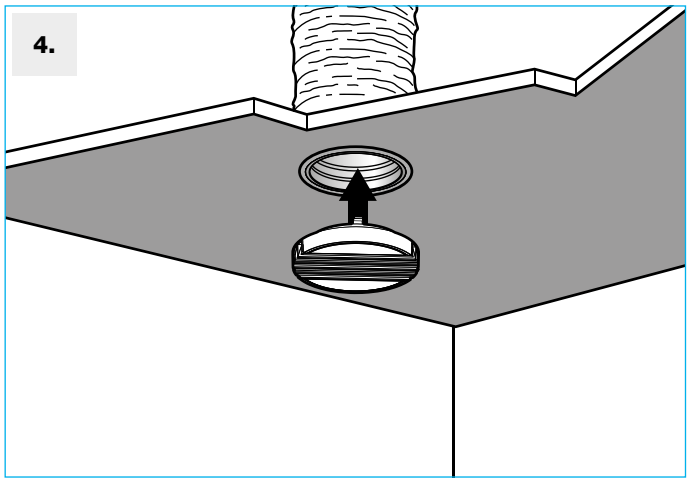

Installer le câble de sécurité fourni.

FACILITÉ DE NETTOYAGE

- Un simple chiffon humide suffit, la peinture époxy empêche la poussière de coller,
- Si nécessaire, il est facile de retirer la bouche de sa manchette en tirant dessus, elle se déclipse simplement.
- Si le câble de sécurité a été correctement mis en place, la bouche va "pendre" laissant les mains libres au maintenancier pour le nettoyage du conduit.

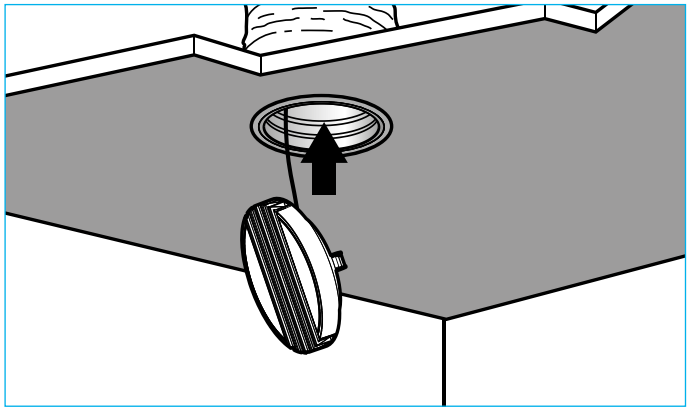

Série BIM2 300 - BIM2 320 - Aluminium

SÉLECTION - SOUFFLAGE AVEC EFFET DE PLAFOND

AK (M^2)	MODÈLE	DIAMÈTRE (MM)	DONNÉES	DÉBIT (M^3/H)									
				25	50	75	100	125	150	175	200	250	300
0,0058	**BIM2 300**	125	Lp10A [dB(A)]	0	0	10	17	23	28	31	35		
			ΔP (Pa)	1,1	3,7	7,7	12,9	19,4	26,9	35,5	45,2		
			Lt (m)	1,03	2,06	3,1	4,13	5,16	6,19	7,23	8,26		
0,0104	**BIM2 300**	160	Lp10A [dB(A)]	0	0	0	5	11	15	19	23	28	33
			ΔP (Pa)	0,4	1,3	2,7	4,5	6,8	9,4	12,4	15,8	23,6	32,7
			Lt (m)	0,77	1,54	2,31	3,08	3,86	4,63	5,4	6,17	7,71	9,25
0,0161	**BIM2 300**	200	Lp10A [dB(A)]	0	0	0	0	2	6	10	14	19	24
			ΔP (Pa)	0,2	0,6	1,2	2,1	3,1	4,3	5,6	7,2	10,7	14,9
			Lt (m)	0,4	1,24	1,86	2,48	3,1	3,72	4,34	4,96	6,2	7,44
0,0043	**BIM2 320**	125	Lp10A [dB(A)]	6	20	29	35	39					
			ΔP (Pa)	1,4	5,6	12,2	21,3	32,8					
			Lt (m)	1,2	2,4	3,6	4,8	6					
0,0067	**BIM2 320**	160	Lp10A [dB(A)]		11	20	26	31	35	38	41		
			ΔP (Pa)		2,4	5,2	9	13,9	19,7	26,6	34,5		
			Lt (m)		1,9	2,9	3,8	4,8	5,8	6,7	7,7		
0,0104	**BIM2 320**	200	Lp10A [dB(A)]					17	21	24	27	32	36
			ΔP (Pa)					3,3	4,7	6,4	8,3	12,7	18,1
			Lt (m)					3,9	4,6	5,4	6,2	7,7	9,3

Lp10A [dB(A)]: pression acoustique dans une pièce de 10 m^2 Sabine (atténuation 4 dB). Vt = 0,37 m/s
Vk (m/s) = [débit (m^3/h) / 3600] / Ak (m^2)

CORRECTIONS KOCT (dB)

Tiers d'octave (Hz)	100	125	160	200	250	315	400	500	630	800	1000	1250	1600	2000	2500	3150	4000	5000	6300	8000	10000
BIM2 300	8	2	1	0	-1	1	0	-2	-6	-10	-13	-16	-18	-19	-20	-20	-20	-19	-16	-14	-11
BIM2 320	-8	-13	-11	-10	-8	-4	-5	-6	-8	-14	-19	-23	-26	-27	-28	-28	-29	-30	-27	-26	-23

Ajouter Koct à la valeur Lp10A lue dans le tableau pour obtenir le niveau de puissance acoustique (Lw) en dB.

SÉLECTION - REPRISE

AK (M²)	MODÈLE	DIAMÈTRE (MM)	DONNÉES	DÉBIT (M³/H)									
				25	50	75	100	125	150	175	200	250	300
0,005	**BIM2 300**	125	Lp10A [dB(A)]	0	0	10	18	23	27				
			ΔP (Pa)	1,5	5,4	11,3	19	28,4	39,5				
0,009	**BIM2 300**	160	Lp10A [dB(A)]				8	14	20	24	28	35	40
			ΔP (Pa)				6,5	9,8	13,6	18	22,9	34,4	47,8
0,014	**BIM2 300**	200	Lp10A [dB(A)]					8	14	19	23	30	36
			ΔP (Pa)					4,4	6,1	8,1	10,3	15,4	21,5
0,0038	**BIM2 320**	125	Lp10A [dB(A)]	0	8	18	26	32					
			ΔP (Pa)	2,2	8,5	18,7	32,7	50,3					
0,006	**BIM2 320**	160	Lp10A [dB(A)]			9	17	23	28	32			
			ΔP (Pa)			7,7	13,5	20,8	29,6	39,9			
0,0093	**BIM2 320**	200	Lp10A [dB(A)]				8	14	19	23	27	33	38
			ΔP (Pa)				5,8	8,9	12,7	17,1	22,1	34,1	48,5

Lp10A [dB(A)]: pression acoustique dans une pièce de 10 m² Sabine (atténuation 4 dB). Vt = 0,37 m/s
Vk (m/s) = [débit (m³/h) / 3600] / Ak (m²)

CORRECTIONS KOCT (dB)

Tiers d'octave (Hz)	100	125	160	200	250	315	400	500	630	800	1000	1250	1600	2000	2500	3150	4000	5000	6300	8000	10000
BIM2 300	0	-3	-2	-4	-7	-3	2	-3	-7	-11	-14	-17	-19	-20	-21	-20	-20	-20	-16	-13	-11
BIM2 320	-4	-7	-6	-5	-4	1	1	-2	-5	-7	-8	-11	-13	-16	-17	-18	-20	-21	-20	-19	-17

Ajouter Koct à la valeur Lp10A lue dans le tableau pour obtenir le niveau de puissance acoustique (Lw) en dB.

ACCESSOIRES DE POSE

Manchette de raccordement

Manchette de raccordement :
Manchette munie de pattes pour une installation sûre et rapide type "quart de tour", adaptée aux plafonds types BA13 ou staff.
Construction en acier galvanisé.

GAMME

DIAMÈTRE (MM)	RÉFÉRENCES
Manchette de raccordement	
Ø 125	11053352
Ø 160	11053353
Ø 200	11053354

Série BEM 780 - Aluminium

Bouche BEM 780 blanche

UTILISATION

- Reprise uniquement.
- Positionnement mural ou plafond.

CONSTRUCTION

- Corps en aluminium repoussé.
- Noyau constitué d'une maille aluminium de 15 x 15 mm.

FINITION

- Finition peinture époxy teinte blanc RAL 9003 mat 30%.
- Finition peinture selon carte RAL. Consulter la liste des couleurs disponibles en annexe.

FIXATION

- En paroi par emboîtement dans le conduit (vissage si nécessaire).
- En plafond par utilisation des pattes de montage fournies en accessoires.

ACCESSOIRES

- Pattes de montages pour utilisation en plafond.

DIMENSIONS STANDARDS

- Diamètres standards de 125 à 200 mm.

CARACTÉRISTIQUES TECHNIQUES

- Voir tableaux de sélection ci-dessous.

ACCESSOIRES PROPOSÉS

- Pattes de montage pour utilisation en plafond.

ENCOMBREMENT

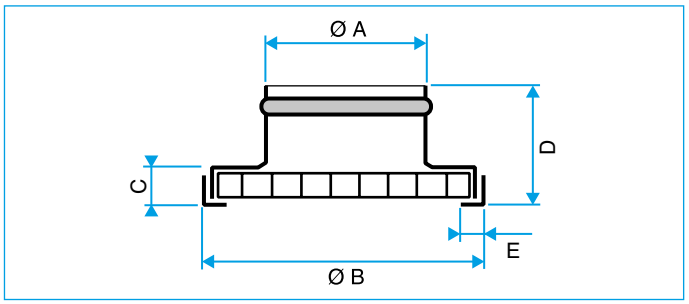

Bouche BEM 780

DIMENSIONS STANDARDS

MODÈLE	A (MM)	B (MM)	C (MM)	D (MM)	DÉBIT* (M^3/H)
BEM 780	125	158	14	54	160
	160	198	14	54	250
	200	248	14	54	380

*Débits de confort pour Lw < 35 dB(A)

SÉRIE BEM 780

GAMME

DIAMÈTRE (MM)	RÉFÉRENCE	
	BEM 780 - RAL 9010	**BEM 780 - RAL 9003 30% Mat** (disponible fin 2023)
Ø 125	11052246	11052266
Ø 160	11052247	11052267
Ø 200	11052248	11052268

ACCESSOIRES

DÉSIGNATION	RÉFÉRENCE
Pattes de montage	11053493

SÉLECTION - REPRISE

AK (M^2)	DIAM. (MM)	QV (M^3/H)																	
		30		60		75		90		130		160		210		250		300	
0,0055	**125**	-	-	-	-	-	-	-	-	25	-	31	-						
		1	1	2,5	1	3	2	4	3	5	5	6	6						
0,0117	**160**									-	-	-	-	28	-	34	-		
										3	2	4	4	5	5	6	7		
0,0132	**200**	Lw	-									-	-	25	-	30	-	34	-
		Vk	Pa									2,6	3	3,4	5	4,1	7	4,9	10

Les valeurs Lw (dB(A)) ne tiennent pas compte de l'atténuation du local.

Série SCR 125 - Acier

Bouche SCR 125 F14

UTILISATION

- Reprise ou soufflage pour toutes applications de ventilation dans les locaux de sécurité.
- De part sa conception la SCR 125 est spécialement adaptée au milieu carcéral ou aux hôpitaux psychiatriques.
- Positionnement mural ou plafond.

CONSTRUCTION

- Fût arrière et face avant en tôle d'acier galvanisé.
- Face avant constituée d'une tôle perforée à 45 % de passage libre.
- Bride de fixation en acier galvanisé (fixation F14).

FINITION

- Acier peinture époxy, teinte blanc RAL 9003 mat 30%.
- Finition peinture selon carte RAL. Consulter la liste des couleurs disponibles en annexe.

FIXATION

- Fixation de la bouche par bride arrière (fixation F14).

DIMENSIONS STANDARDS

- Diamètres standards de 125 à 250 mm.

CARACTÉRISTIQUES TECHNIQUES

- Voir tableaux de sélection ci-dessous.

ENCOMBREMENT

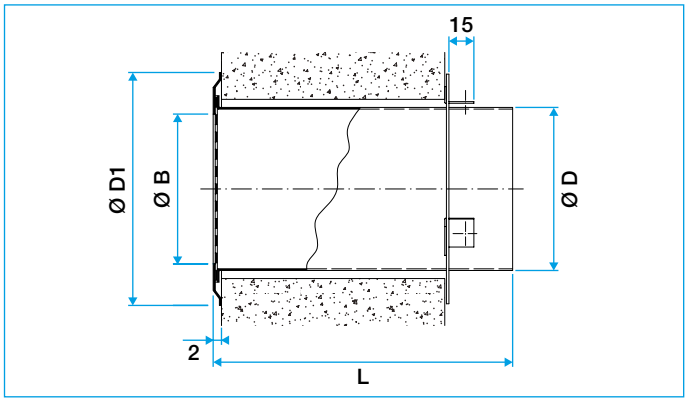

Bouche SCR 125 F14

DIMENSIONS STANDARDS

Ø D (MM)	Ø D1 (MM)	Ø B(MM)	L (MM)	DÉBIT* (M³/H)
125	157	105	175	100
160	192	140	175	150
200	232	180	175	250
250	282	230	175	325

*Débits de confort pour Lw < 30 dB(A)

Série SCR 125

GAMME AVEC CHOIX D'OPTIONS

DIAMÈTRE (MM)	SCR 125 F14
Ø 125	11002992
Ø 160	11002993
Ø 200	11002994
Ø 250	11002995

OPTIONS DISPONIBLES

FIXATION	FINITION
• Bride F14 inox. • Bride F14 pré percée.	• Peinture époxy selon carte RAL. Consulter la liste des couleurs disponibles en annexe.

SÉLECTION - REPRISE ET SOUFFLAGE

DIAM. (MM)	DÉBIT (M³/H)	30 (M³/H)	60 (M³/H)	90 (M³/H)	120 (M³/H)	180 (M³/H)	210 (M³/H)	240 (M³/H)	270 (M³/H)	300 (M³/H)	350 (M³/H)	400 (M³/H)
125	Lw (dB(A))	-	-	-	31	43						
	ΔPt (Pa)	5	20	45	80	180						
160	Lw (dB(A))			-	-	32	40	46				
	ΔPt (Pa)			18	32	72	98	128				
200	Lw (dB(A))				-	-	-	28	32	38	42	
	ΔPt (Pa)				14	31	42	54	69	85	116	
250	Lw (dB(A))					-	-	-	-	28	31	36
	ΔPt (Pa)					13	17	22	28	35	47	62

Les valeurs Lw (dB(A)) ne tiennent pas compte de l'atténuation du local.

SOMMAIRE

Grilles simple et double déflexion. P51
Grilles pour conduits circulaires P60
Grilles à barres P65
Grilles à ailettes fixes. P78
Grilles à ailettes fixes de transfert P90
Grilles acoustiques de transfert P93
Grilles embouties P95
Accessoires P98
Plénums P100
Taux de mélange. P102

SC 101

GD 102

GRIDLINED WALL

SC 121

GRIDLINED EXHAUST

AC 181

SR 377

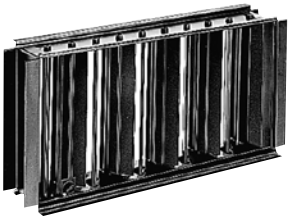
SGS ou AGB

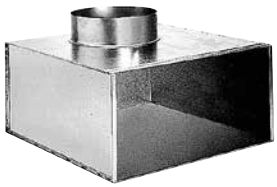
Plénum ME

Série SC 101 - SC 101 D - Acier

Grille SC 101

Grille SC 101 D

UTILISATION

- Soufflage ou reprise.
- Grilles double déflexion destinées au soufflage.
- Grilles simple déflexion destinées à la reprise.
- Positionnement mural.

CONSTRUCTION

- SC 101 : grille simple déflexion (reprise) à ailettes horizontales, mobiles, réglables individuellement, espacées de 20 mm.
- SC 101 D : grille double déflexion (soufflage) à ailettes verticales à l'arrière et horizontales à l'avant, mobiles, réglables individuellement, espacées de 20 mm.
- Matériau acier.

FINITION

- Acier peinture époxy, teinte blanc RAL 9003 mat 30%.
- Finition peinture selon carte RAL ou acier galvanisé teinte naturelle. Consulter la liste des couleurs disponibles en annexe.

FIXATION

- F0 : néant.
- F1 : par vis apparentes dans l'encadrement.
- F3 : non apparente par clips à friction.
- F5 : non apparente par fermoirs.

Pour plus d'information, se référer p.99.

ACCESSOIRES

- Registre SGS (acier galvanisé) et AGB (aluminium brut) à mouvement contrarotatif. Montage sur grille par clips en S (fournis).
- Contre-cadre F4 ou F6 en tôle d'acier galvanisé.
- Plénum de raccordement en tôle d'acier galvanisé avec piquage arrière type MT ou piquage côté type ME.
- D500 : double déflexion rapportée : permet d'apporter la fonction "double déflexion" à une grille simple déflexion avec ses ailettes ajustables.

Pour plus d'informations sur les accessoires, se référer p.98 et 101.

DIMENSIONS STANDARDS

- Gamme dimensionnelle de 75 x 75 à 1200 x 600 mm au pas de 25 mm en L et H.

CARACTÉRISTIQUES TECHNIQUES

- Voir tableaux de sélection pages suivantes.
- Voir taux d'induction à la fin du chapitre.

ENCOMBREMENT

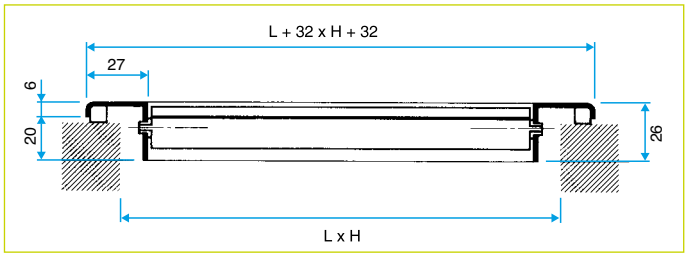

SC 101 - grille seule

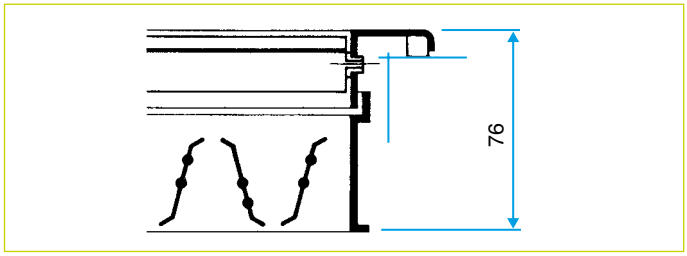

SC 101 - grille avec registre AGB ou SGS monté

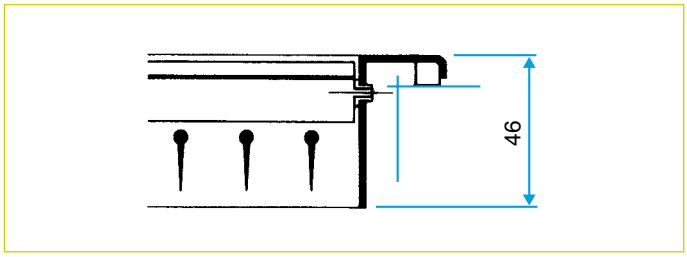

SC101 D - grille seule

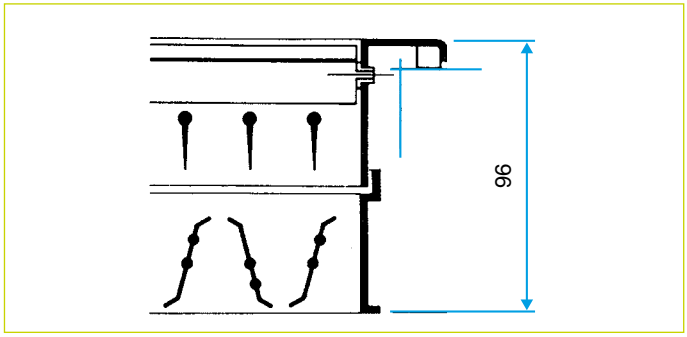

SC 101 D - grille avec registre AGB ou SGS monté

Série SC 102 - SC 102 D - Acier

Grille SC 102

Grille SC 102 D

UTILISATION

- Soufflage ou reprise.
- Grilles double déflexion destinées au soufflage.
- Grilles simple déflexion destinées à la reprise.
- Positionnement mural.

CONSTRUCTION

- SC 102 : grille simple déflexion (reprise) à ailettes verticales, mobiles, réglables individuellement, espacées de 20 mm.
- SC 102 D : grille double déflexion (soufflage) à ailettes horizontales à l'arrière et verticales à l'avant, mobiles, réglables individuellement, espacées de 20 mm.
- Matériau acier.

FINITION

- Acier peinture époxy, teinte blanc RAL 9003 mat 30%.
- Finition peinture selon carte RAL ou acier galvanisé teinte naturelle. Consulter la liste des couleurs disponibles en annexe.

FIXATION

- F0 : néant.
- F1 : par vis apparentes dans l'encadrement.
- F3 : non apparente par clips à friction.
- F5 : non apparente par fermoirs.

Pour plus d'information, se référer p.99.

ACCESSOIRES

- Registre SGS (acier galvanisé) et AGB (aluminium brut) à mouvement contrarotatif. Montage sur grille par clips en S (fournis).
- Contre-cadre F4 ou F6 en tôle d'acier galvanisé.
- Plénum de raccordement en tôle d'acier galvanisé avec piquage arrière ou piquage côté.

Pour plus d'informations sur les accessoires, se référer p.98 et 101.

DIMENSIONS STANDARDS

- Gamme dimensionnelle de 75 x 75 à 1200 x 600 mm au pas de 25 mm en L et H.

CARACTÉRISTIQUES TECHNIQUES

- Voir tableaux de sélection pages suivantes.
- Voir taux d'induction à la fin du chapitre.

ENCOMBREMENT

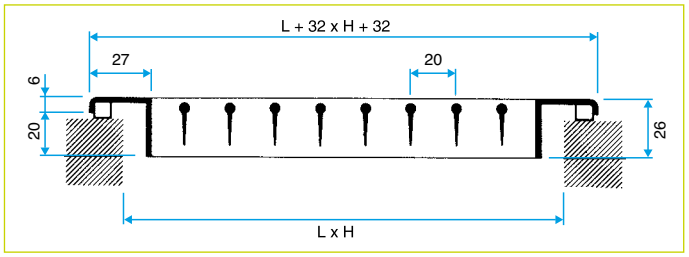

SC 102 - grille seule

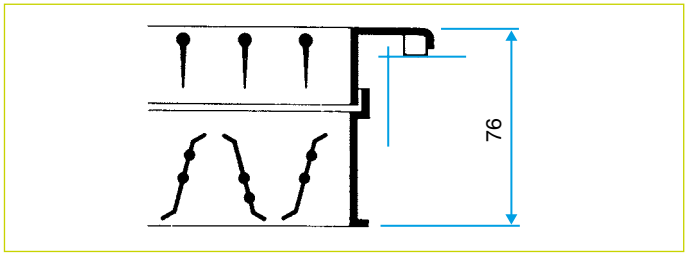

SC 102 - grille avec registre AGB ou SGS monté

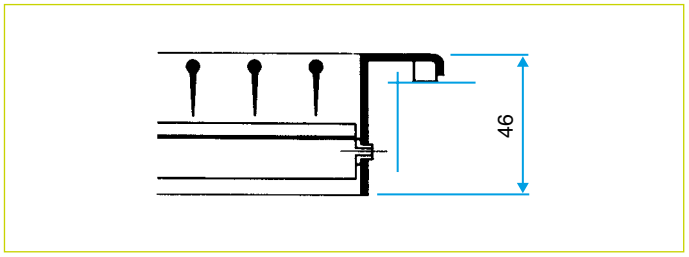

SC102 D - grille seule

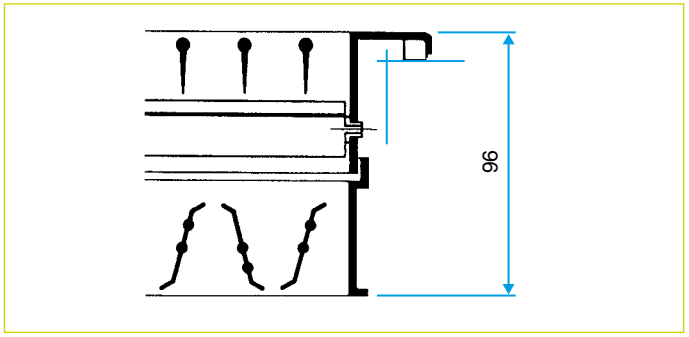

SC 102 D - grille avec registre AGB ou SGS monté

Série AC 101 - AC 101 D - Aluminium

Grille SC 101

Grille SC 101 D

UTILISATION

- Soufflage ou reprise.
- Grilles double déflexion destinées au soufflage.
- Grilles simple déflexion destinées à la reprise.
- Positionnement mural.

CONSTRUCTION

- AC 101 : grille simple déflexion (reprise) à ailettes horizontales, mobiles, réglables individuellement, espacées de 20 mm.
- AC 101 D : grille double déflexion (soufflage) à ailettes verticales à l'arrière et horizontales à l'avant, mobiles, réglables individuellement, espacées de 20 mm.
- Matériau aluminium.

FINITION

- Aluminium anodisé, teinte naturelle satinée.
- Finition peinture selon carte RAL. Consulter la liste des couleurs disponibles en annexe.

FIXATION

- F0 : néant.
- F1 : par vis apparentes dans l'encadrement.
- F3 : non apparente par clips à friction.
- F5 : non apparente par fermoirs.

Pour plus d'information, se référer p.99.

ACCESSOIRES

- Registre SGS (acier galvanisé) et AGB (aluminium brut) à mouvement contrarotatif. Montage sur grille par clips en S (fournis).
- Contre-cadre F4 ou F6 en tôle d'acier galvanisé.
- Plénum de raccordement en tôle d'acier galvanisé avec piquage arrière type MT ou piquage côté type ME.
- D500 : double déflexion rapportée : permet d'apporter la fonction "double déflexion" à une grille simple déflexion avec ses ailettes ajustables.

Pour plus d'informations sur les accessoires, se référer p.98 et 101.

DIMENSIONS STANDARDS

- Gamme dimensionnelle de 75 x 75 à 1200 x 600 mm au pas de 25 mm en L et H.

CARACTÉRISTIQUES TECHNIQUES

- Voir tableaux de sélection pages suivantes.
- Voir taux d'induction à la fin du chapitre.

ENCOMBREMENT

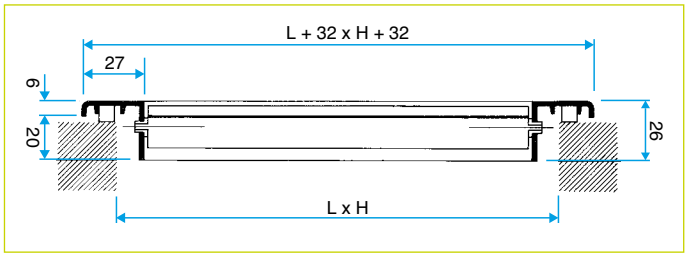

AC 101 - grille seule

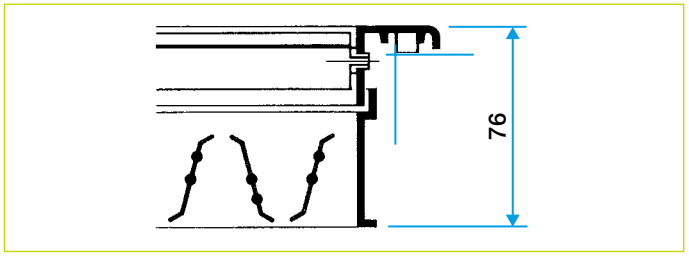

AC 101 - grille avec registre AGB ou SGS monté

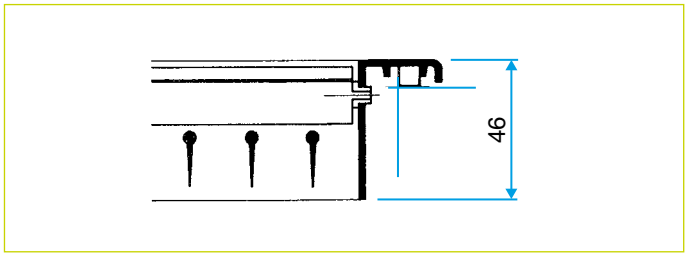

AC101 D - grille seule

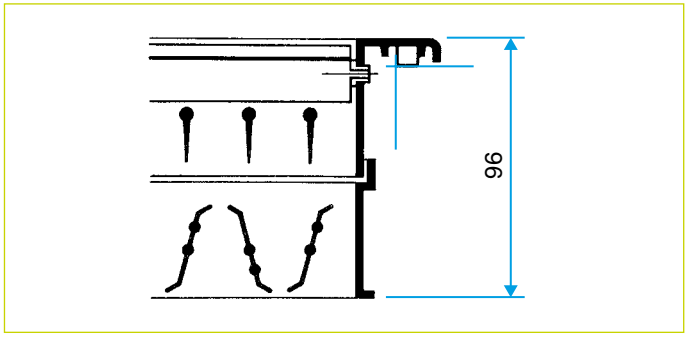

AC 101 D - grille avec registre AGB ou SGS monté

Série AC 102 - AC 102 D - Aluminium

Grille AC 102

Grille AC 102 D

UTILISATION

- Soufflage ou reprise.
- Grilles double déflexion destinées au soufflage.
- Grilles simple déflexion destinées à la reprise.
- Positionnement mural.

CONSTRUCTION

- AC 102 : grille simple déflexion (reprise) à ailettes verticales, mobiles, réglables individuellement, espacées de 20 mm.
- AC 102 D : grille double déflexion (soufflage) à ailettes horizontales à l'arrière et verticales à l'avant, mobiles, réglables individuellement, espacées de 20 mm.
- Matériau aluminium.

FINITION

- Aluminium anodisé, teinte naturelle satinée.
- Finition peinture selon carte RAL. Consulter la liste des couleurs disponibles en annexe.

FIXATION

- F0 : néant.
- F1 : par vis apparentes dans l'encadrement.
- F3 : non apparente par clips à friction.
- F5 : non apparente par fermoir.

Pour plus d'information, se référer p.99.

ACCESSOIRES

- Registre SGS (acier galvanisé) et AGB (aluminium brut) à mouvement contrarotatif. Montage sur grille par clips en S (fournis).
- Contre-cadre F4 ou F6 en tôle d'acier galvanisé.
- Plénum de raccordement en tôle d'acier galvanisé avec piquage arrière type MT ou piquage côté type ME.
- D500 : double déflexion rapportée : permet d'apporter la fonction "double déflexion" à une grille simple déflexion avec ses ailettes ajustables.

Pour plus d'informations sur les accessoires, se référer p.98 et 101.

DIMENSIONS STANDARDS

- Gamme dimensionnelle de 75 x 75 à 1200 x 600 mm au pas de 25 mm en L et H.

CARACTÉRISTIQUES TECHNIQUES

- Voir tableaux de sélection pages suivantes.
- Voir taux d'induction à la fin du chapitre.

ENCOMBREMENT

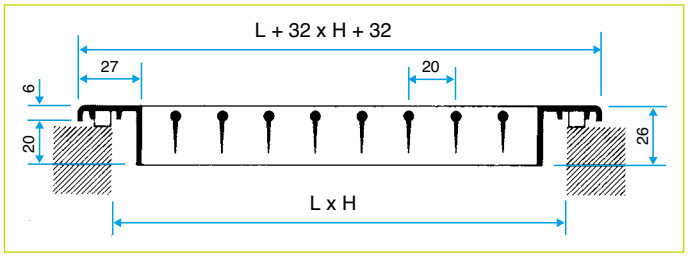

AC 102 - grille seule

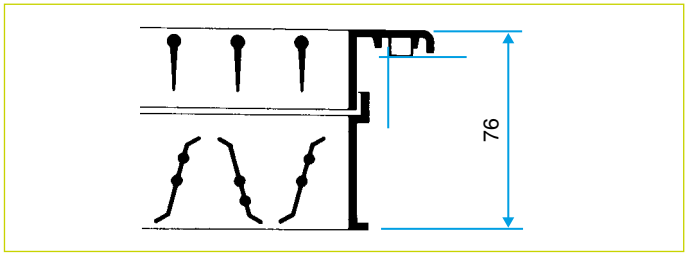

AC 102 - grille avec registre AGB ou SGS monté

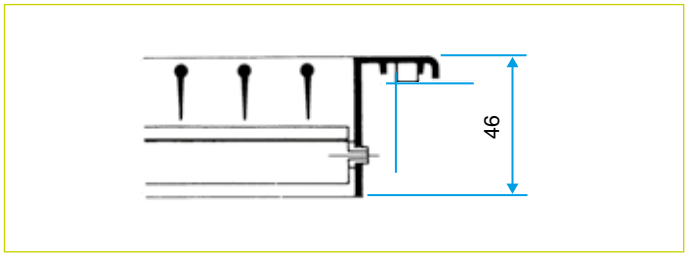

AC 102 D - grille seule

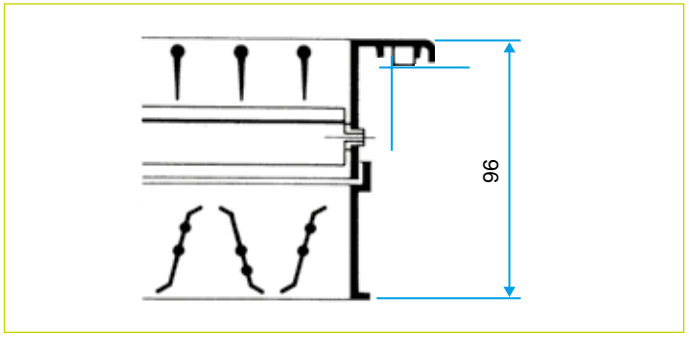

AC 102 D - grille avec registre AGB ou SGS monté

Série 101 - 102

GAMME STANDARD

DIMENSIONS	GRILLE DD AC 102 D F3	GRILLE DD SC 102 D F3	GRILLE SD AC 101 F3	GRILLE SD SC 101 F3
	CODE	CODE	CODE	CODE
200 x 100	11050577	11050060	11050537	11050020
250 x 100	-	11050061	11050538	-
300 x 100	11050579	11050062	11050539	-
400 x 100	-	11050063	-	-
500 x 100	11050581	-	-	-
250 x 150	11050582	-	-	11050025
300 x 150	11050583	11050066	11050543	11050026
400 x 150	11050584	11050067	-	11050027
600 x 150	11050586	11050069	-	-
400 x 200	11050587	11050070	11050547	11050030
600 x 200	11050589	11050072	-	-
800 x 200	11050590	11050073	-	-
600 x 300	-	-	-	11050034
800 x 300	-	11050075	-	-
1000 x 300	11050593	-	-	-

FIXATION	FINITION
• Non apparente par clips à friction.	• Modèle AC : aluminium anodisé teinte naturelle satinée. • Modèle SC : peinture époxy RAL 9003 mat 30%.

GAMME AVEC CHOIX D'OPTIONS

MODÈLE ALUMINIUM	CODE	MODÈLE ACIER	CODE
AC 101	11002001	**SC 101**	11002020
AC 101 D	11002002	**SC 101 D**	11002021
AC 102	11002003	**SC 102**	11002022
AC 102 D	11002201	**SC 102 D**	11003434
Plénum ME F3 piquage côté	11003435	**Plénum MT F5 piquage arrière**	11003434
Plénum MT F3 piquage arrière	11003434	**Contre-cadre F4**	11003001
Plénum ME F5 piquage côté	11003435	**Contre-cadre F6**	11002512

DIMENSIONS D'USAGE

H / L (MM)	200	250	300	400	450	500	600	700	800	1000	1200
75	x	x	x	x	x	x	x	x	x	x	x
100	•	•	•	•	x	•	x	x	x	x	x
150	x	•	•	•	x	x	•	x	x	x	x
200	x	x	x	•	x	•	•	x	x	x	x
250		x	x	x	x	x	x	x	•	x	x
300			x	x	x	x	•	x	•	•	x
400				x	x	x	x	x	x	x	x
450					x	x	x	x	x	x	x
500						x	x	x	x	x	x

• Dimensions de la gamme standard.

OPTIONS DISPONIBLES

FIXATION	FINITION
• F0 : néant • F1 : apparente par vis dans l'encadrement. • F3 : non apparente par clips à friction. • F5 : non apparente par fermoirs (utiliser le cadre F6).	• Anodisation teinte naturelle satinée (modèles AC uniquement). • Acier galvanisé teinte naturelle (modèles SC uniquement). • Peinture époxy selon carte RAL (tous modèles). Consulter la liste des couleurs disponibles en annexe.

ACCESSOIRES PROPOSÉS

• Registres SGS et AGB : voir p.98.
• Contre-cadres F4 et F6 : voir p.98.
• Plénums MT et ME : voir p.98.

Série 101 - 102

SÉLECTION - SOUFFLAGE AVEC EFFET DE PLAFOND

AK (M²)	L X H (MM)		QV (M³/H)																	
			150		200		300		400		500		700		900		1200		1500		3000		5000	
0,0074	200 X 75		27	5,8	32	7,5																	Lw	Lt
			5,9	25	7,5	40																	Vk	Pa
0,0110	300 x 75		-	4,1	24	5,5	33	8,2																
	200 x 100		3,8	10	5,0	18	7,6	40																
0,0160	400 x 75	200 x 150	-	3,4	-	4,5	26	6,8	33	9,1														
	300 x 100		2,6	5	3,5	8	5,2	19	6,9	34														
0,0240	600 x 75	300 x 150			-	3,7	-	5,6	25	7,4	30	9,3												
	400 x 100	200 x 200			2,3	4	34,5	8	4,6	15	5,8	23												
0,0300	800 x 75						-	5,0	21	6,0	26	8,3	34	12										
	500 x 100						2,8	5	3,7	10	4,6	15	6,5	29										
0,0400	1000 x 75	400 x 150							-	5,7	-	7,2	28	10	34	13								
	600 x 100	300 x 200							2,8	5	3,5	8	4,9	17	6,2	27								
0,0490	1200 x 75	500 x 150							-	5,2	-	6,5	24	9,1	29	12	37	16						
	800 x 100	400 x 200							2,3	4	2,8	6	4,0	11	5,1	18	6,8	32						
0,0600	1000 x 100	500 x 200									-	5,9	20	8,2	26	11	27	14	39	18				
	600 x 150	300 x 300									2,3	4	3,2	7	4,2	12	5,5	22	6,9	34				
0,0780	1200 x 100	600 x 200											-	7,2	21	9,2	28	12	34	15				
	800 x 150	400 x 300											2,5	4	3,2	7	4,3	13	5,3	20				
0,1050	1000 x 150	500 x 300													-	8,0	22	11	28	13				
	800 x 200	400 x 400													2,4	4	3,2	7	4,0	11				
0,1320	1200 x 150	600 x 300															-	9,5	23	12	40	27		
	1000 x 200	500 x 400															2,5	4	3,2	7	6,3	30		
0,1600	1200 x 200	600 x 400															-	9,5	20	12,5	36	24		
	800 x 300	500 x 500															2,1	3,0	2,6	5,0	5,1	18		
0,2100	1000 x 300	600 x 500																	-	11	31	15	43	-
	800 x 400																		2,0	2,8	4,0	11	6,9	32
0,2800	1200 x 300	800 x 500																	-	9,0	25	18	38	30
	1000 x 400																		-	-	3,0	6	5,0	17
0,3500	1200 x 400																				20	16,5	32	27
	1000 x 500																				2,4	4,1	1,0	11
0,4200	1200 x 500		Lw	Lt																	-	15	29	25
			Vk	Pa																	2,0	2,8	3,3	7,5

Les valeurs Lw (dB(A)) ne tiennent pas compte de l'atténuation du local. Vt = 0,37 m/s.
Tests réalisés sur les grilles double déflexion avec un plénum "parfait" en conformité avec la norme EN 12238.

SÉLECTION - REPRISE

AK (M²)	L X H (MM)		QV (M³/H)																	
			200		300		400		500		750		1000		1500		2000		3000		4000		5000	
0,013	200 x 100		22	-																			Lw	Lt
			4,2	12																			Vk	Pa
0,020	300 x 100		13	-	24	-																		
	200 x 150		2,8	5	4,2	12																		
0,030	400 x 100	200 x 200	-	-	16		23	-																
	300 x 150		1,9	2	2,9	6	3,7	10																
0,045	600 x 100	300 x 200			-	-	15	-	20	5														
	400 x 150				1,9	2	2,5	4	3,1	7														
0,060	800 x 100	400 x 200							14	-	24	-												
	500 x 150								2,3	4	3,5	8												
0,075	1000 x 100	500 x 200							-	-	19	-	27	-										
	600 x 150	300 x 300							1,8	2	2,7	5	3,8	10										
0,093	1200 x 100	600 x 200									15	-	23	-	32	-								
	800 x 150	400 x 300									2,2	4	3,0	6	4,5	14								
0,125	1000 x 150	500 x 300									-	-	11	-	26	1	-							
	800 x 200	400 x 400									1,6	2	2,2	4	3,4	8								
0,150	1200 x 150												-	-	22	-	29	4	-					
	600 x 300												1,8	2	2,7	5	3,7	9						
0,175	1000 x 200												-	-	18	-	26	1						
	500 x 400												1,6	2	2,4	4	3,2	7						
0,200	1200 x 200	600 x 400													16	-	23	-	33	-				
	800 x 300	500 x 500													2,1	3	2,8	5	4,1	12				
0,260	1000 x 300														-	-	18	-	28	-	34	-		
	800 x 400	600 x 500													1,6	2	2,2	4	3,2	7	4,1	12		
0,350	1000 x 400																		25	-	32	-		
	800 x 500																		2,8	5	3,7	9		
0,420	1200 x 400																		18	-	25	-	31	-
	1000 x 400																		2,0	3	2,6	5	3,3	8
0,530	1200 x 500		Lw	Lt															12	-	20	-	26	-
			Vk	Pa															1,6	2	2,1	3	3,3	5

Les valeurs Lw (dB(A)) ne tiennent pas compte de l'atténuation du local. / Tests réalisés sur les grilles simple déflexion avec un plénum "parfait" en conformité avec la norme EN 12238.

Série 101 - 102 - Soufflage avec effet de plafond

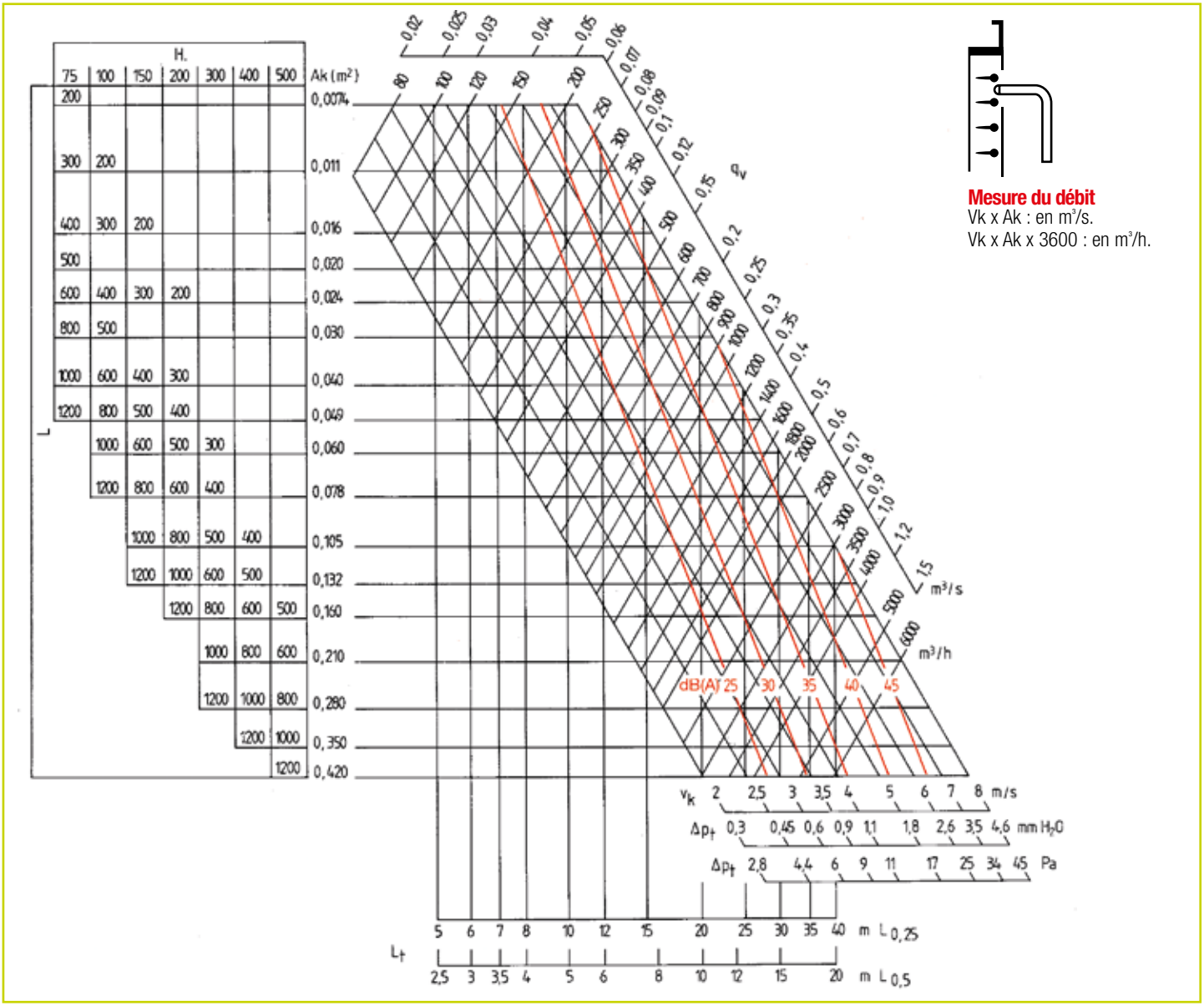

Mesure du débit
Vk x Ak : en m³/s.
Vk x Ak x 3600 : en m³/h.

Les valeurs Lw (dB(A)) ne tiennent pas compte de l'atténuation du local.
Tests réalisés sur les grilles double déflexion avec un plénum "parfait" en conformité avec la norme EN 12238.

CORRECTIONS POUR D'AUTRES Vt

Vt (M/S)	0,25	0,375	0,5	0,625
Lt (A)	x 1,5	x 1	x 0,75	x 0,6
Lt (B)	x 1,05	x 0,7	x 0,53	x 0,42

CORRECTIONS POUR DÉFLEXION

ANGLE DES AILETTES	Lt	VK	ΔPT	LW
22°	x 0,70	x 1,15	x 1,40	+ 3
45°	x 0,55	x1,25	x 1,80	+ 6

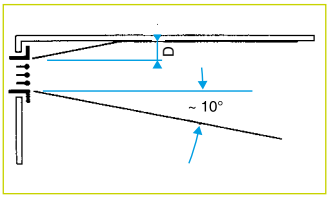

A) Soufflage avec effet de plafond où D inférieur ou égal à 30 cm.

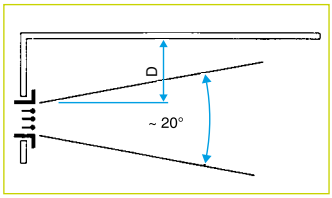

B) Soufflage sans effet de plafond où D supérieur à 30 cm.

CORRECTIONS POUR REGISTRE

REGISTRE 100 % OUVERT	REGISTRE 50 % OUVERT	REGISTRE 25 % OUVERT
ΔP + 0	ΔP + 0,95 x Vk²	ΔP + 3,28 x Vk²
Lw + 0	Lw + 10	Lw + 20

Série 101 - 102 - Reprise

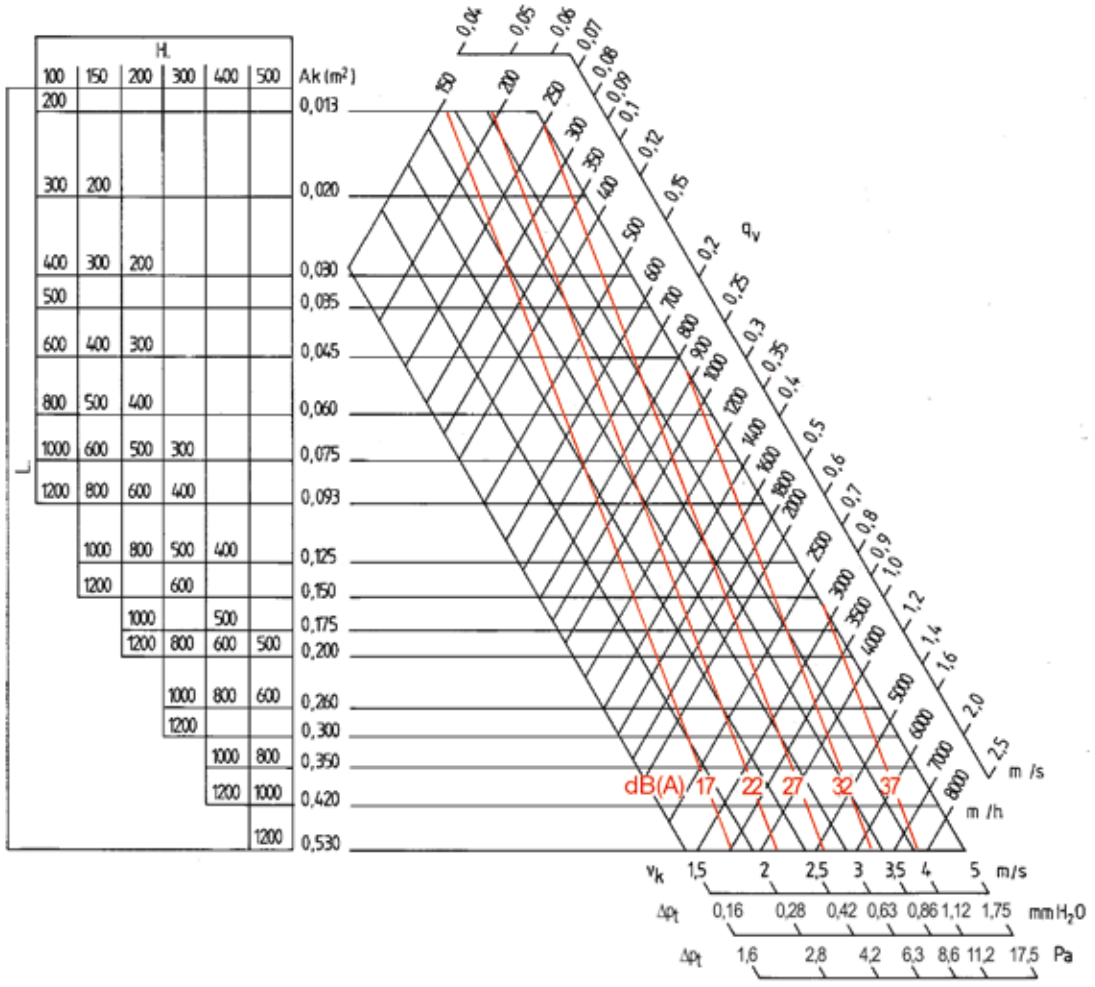

Mesure du débit
Vk x Ak : en m³/s.
Vk x Ak x 3600 : en m³/h.

Les valeurs Lw (dB(A)) ne tiennent pas compte de l'atténuation du local.

CORRECTIONS POUR REGISTRE

REGISTRE 100 % OUVERT	REGISTRE 50 % OUVERT	REGISTRE 25 % OUVERT
ΔP + 0	ΔP + 0,95 x Vk^2	ΔP + 3,28 x Vk^2
Lw + 0	Lw + 10	Lw + 20

Série GD 102 - GD 102 D - SD 102 - SD 102 D - Acier

Grille GD 102 D - SD 102 D

Registre N

UTILISATION

- Soufflage ou reprise.
- Grilles double déflexion destinées au soufflage.
- Grilles simple déflexion destinées à la reprise.
- Positionnement sur conduit cylindrique ou oblong.

CONSTRUCTION

- GD 102 et SD 102 : grille simple déflexion (reprise) à ailettes verticales, mobiles, réglables individuellement, espacées de 20 mm.
- GD 102 D et SD 102 D : grille double déflexion (soufflage) à ailettes horizontales à l'arrière et verticales à l'avant, mobiles, réglables individuellement, espacées de 20 mm.
- Matériau acier.

FINITION

- GD 102 et GD 102 D : acier galvanisé, teinte naturelle.
- SD 102 et SD 102 D : acier peinture époxy, teinte blanc RAL 9003 mat 30%.
- Finition peinture selon carte RAL. Consulter la liste des couleurs disponibles en annexe.

FIXATION

- F1 : par vis apparentes dans l'encadrement.

Pour plus d'information, se référer p.99.

ACCESSOIRES

- Registre N à glissière inclinée, en tôle d'acier galvanisé teinte naturelle.
- Montage sur grille par clips.
- Utilisation en soufflage.
- Registre H à glissière droite, en tôle d'acier galvanisé teinte naturelle.
- Montage sur grille par clips.
- Utilisation en reprise.

DIMENSIONS STANDARDS

- Gamme dimensionnelle de 325 x 75 à 1 225 x 225 mm selon page GAMME ci-après.
- Pas d'autres dimensions disponibles.

NOTA : hauteur 175 mm non disponible sur les registres N et H.

CARACTÉRISTIQUES TECHNIQUES

- Voir tableaux de sélection pages suivantes.
- Voir taux d'induction à la fin du chapitre.

ENCOMBREMENT

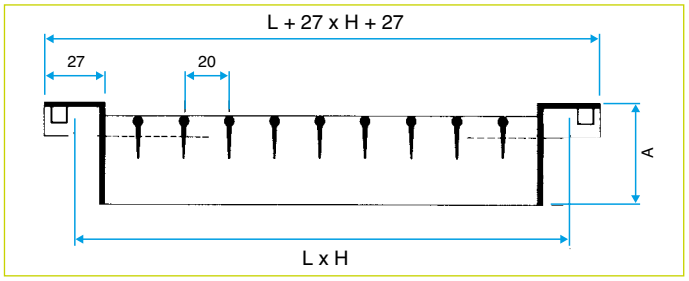

GD102 - SD102 - grille seule

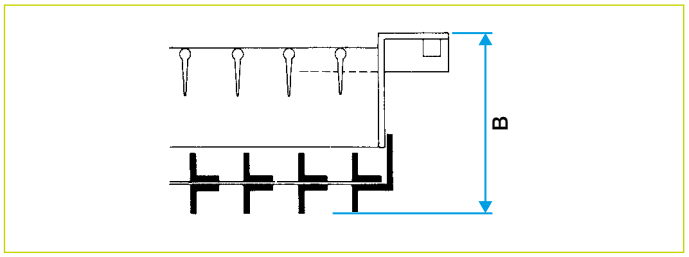

GD102 - SD102 - grille avec registre H monté

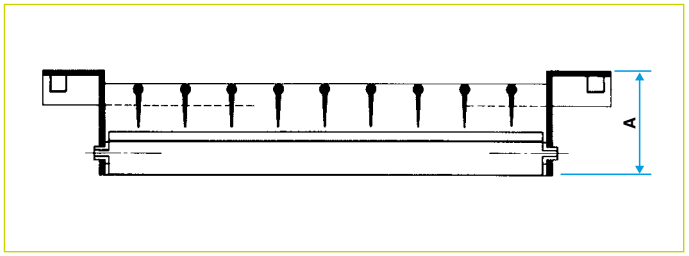

GD102 D - SD102 D - grille seule

Série GD 102 - GD 102 D - SD 102 - SD 102 D - Acier

Grille GD 102 D montée sur conduit

ENCOMBREMENT

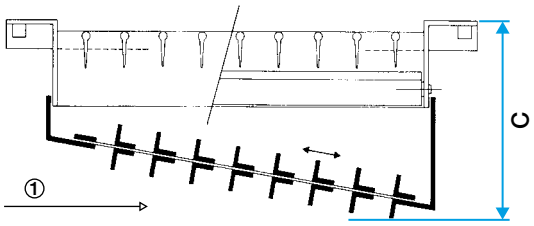

GD102 D - SD102 D - grille avec registre N monté. (1) sens du flux d'air.

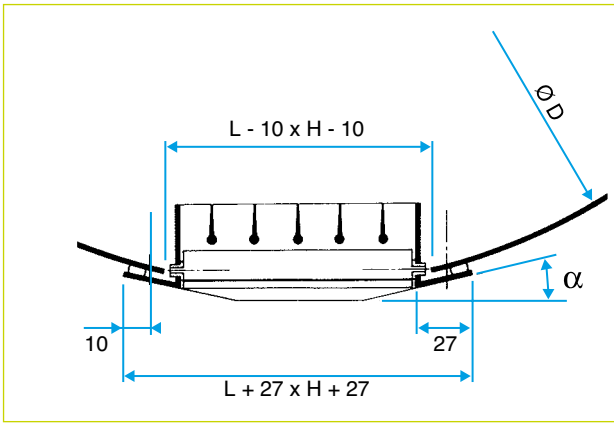

Montage sur conduit circulaire

DIMENSIONS DISPONIBLES

H (MM)	DIAMÈTRE (MM)		α	A (MM)	B (MM)	C (FONCTION DE L) (MM)						
	MIN.	MAX.				L325	L425	L525	L625	L825	L1025	L1225
75	160	400	20°	42	86	124	137	150	163	190	216	242
125	315	900	12,5°	46	90	128	141	154	167	194	220	247
175	450	1200	12,5°	51	95	133	146	159	172	199	225	252
225	630	1600	12,5°	56	100	138	151	164	177	204	230	257

Série SD 102 - SD 102 D - GD 102 - GD 102 D

GAMME STANDARD

DIMENSIONS (MM)	GRILLE DOUBLE DÉFLEXION GD 102 D F1	GRILLE SIMPLE DÉFLEXION GD 102 F1	REGISTRE GLISSIÈRE DROITE H	REGISTRE GLISSIÈRE INCLINÉE N
	CODE	CODE	CODE	CODE
325 x 75	11050148	11050108	11053959	11053969
425 x 75	11050140	11050100	11053950	11053960
525 x 75	11050141	11050101	11053951	11053961
625 x 75	11050142	11050102	11053952	11053962
825 x 75	-	-	11053758	11053975
1025 x 75	-	-	-	11053946
1225 x 75	-	-	-	11053947
425 x 125	11050143	11050103	11053953	11053963
525 x 125	11050144	11050104	11053954	11053964
625 x 125	11050145	11050105	11053955	11053965
825 x 125	-	-	11053759	11053945
1025 x 125	-	-	11053760	-
1225 x 125	-	-	11053756	-
525 x 225	-	11050106	11053956	11053966
625 x 225	-	11050107	11053957	11053967
825 x 225	-	11050114	11053958	11053968

FIXATION	FINITION
• Apparente par vis dans l'encadrement.	• Acier galvanisé teinte naturelle.

GAMME AVEC CHOIX D'OPTIONS

MODÈLE ACIER PEINT	CODE
SD 102	11002026
SD 102 D	11002027

DIMENSIONS D'USAGE

H / L (MM)	325	425	525	625	825	1025	1225
75	•	•	•	•	•	x	x
125	x	•	•	•	x	x	x
175	x	x	x	x	x	x	x
225	x	x	•	•	•	x	x

• Dimensions de la gamme standard.

OPTIONS DISPONIBLES

FIXATION	FINITION	REGISTRE
• F1 : apparente par vis dans l'encadrement.	• Peinture époxy selon carte RAL. Consulter la liste des couleurs disponibles en annexe. • Acier galvanisé teinte naturelle.	

ACCESSOIRES PROPOSÉS

• Registres N et H.

Série SD 102 - GD 102

SÉLECTION - SOUFFLAGE AVEC EFFET DE PLAFOND

AK (M²)	L X H (MM)	QV (M³/H) 100	150	200	300	400	600	800	1200	1800	2500	3500
0,011	325 x 75	37 2,8	48 4,1	55 5,5	65 8,3							Lw Lt
		2,5 16	3,8 35	5,1 62	7,6 140							Vk Pa
0,015	425 x 75	30 2,4	40 3,6	48 4,7	58 7,1	66 9,5						
		1,9 8,4	2,8 19	3,7 33	5,5 75	7,4 134						
0,019	525 x 75		35 3,2	43 4,2	53 6,3	61 8,4				Corrections pour grille sans registre		
			2,2 12	2,9 21	4,4 47	5,8 83				ΔPt Lw		
0,023	625 x 75 325 x 175			38 3,8	48 5,7	57 7,6				x 0,5 - 4		
				2,4 14	3,6 32	4,8 47						
0,030	825 x 75 425 x 125				43 5,0	51 6,7	61 10					
					2,8 19	3,7 33	5,1 75					
0,037	1025 x 75 525 x 125				39 4,5	46 6,0	57 9,0	64 12				
	325 x 175				2,2 15	3,0 22	4,5 49	6,0 88				
0,045	1225 x 75 625 x 125					42 5,5	51 8,2	59 11	64 14			
	425 x 175 325 x 225					2,5 15	3,7 33	4,9 59	5,5 75			
0,060	825 x 125 525 x 175						46 7,1	54 9,5	59 13			
	425 x 175						2,8 19	3,7 33	4,4 47			
0,075	825 x 125 625 x 175						41 6,4	49 8,5	56 13			
	425 x 225						2,2 12	3,0 22	3,7 35			
0,090	1225 x 125 825 x 175							46 8,6	49 11	66 20		
	625 x 225							2,5 15	2,8 20	5,8 80		
0,120	1025 x 175 825 x 225								45 10	60 17		
									2,3 12,5	4,2 42		
0,150	1225 x 175 1025 x 225									55 15	63 21	
										3,3 28	4,5 50	
0,180	1225 x 225	Lw Lt								52 14	59 17	67 26
		Vk Pa								2,8 21	3,8 35	5,5 80

Les valeurs Lw (dB(A)) ne tiennent pas compte de l'atténuation du local. Vt = 0,37 m/s. Tests réalisés sur les grilles double déflexion avec un plénum "parfait" en conformité avec la norme EN 12238.

SÉLECTION - REPRISE

AK (M²)	L X H (MM)	QV (M³/H) 100	150	200	300	400	600	800	1200	1800	2500	3500
0,014	325 x 75	25 -	35 45	30 -								Lw Lt
		2 4	3 18	4 31								Vk Pa
0,019	425 x 75		- -	- -	53 -							
			2,3 12	3 18	4,8 40							
0,023	525 x 75			35 -	50 -	56 -				Corrections pour grille sans registre		
				2,5 12	3,8 30	5 49				ΔPt Lw		
0,028	625 x 75 325 x 125			- -	45 -	52 -				x 0,45 - 6		
				2 8	3 18	4 32						
0,037	825 x 75 425 x 125				35 -	47 3	72					
					2,3 12	3 18	4,9 45					
0,046	1025 x 75 525 x 125				- -	35 -	51 -	54 -				
	325 x 175				1,8 6	2,5 12	3,6 25	5 49				
0,055	1225 x 75 625 x 125					- -	28 -	35 -				
	425 x 175 325 x 225					2 8	3 18	4 32				
0,074	825 x 125 525 x 175						35 -	49 -	59 -			
	425 x 225						2,3 10	3 18	4 32			
0,092	1025 x 125 625 x 175						- -	45 -	54 -			
	525 x 225						1,8 5	2,5 12	3,5 24			
0,110	1225 x 125 825 x 175							- -	48 -	61 -		
	625 x 225							2 8	3 18	4,2 37		
0,138	1025 x 175 825 x 225								47 -	57 -	65 -	
									2,4 10	3,7 27	5 49	
0,166	1225 x 175 1025 x 225									52 -	60 -	
										3 18	4 31	
0,220	1225 x 225	Lw Lt								48 -	55 -	62 -
		Vk Pa								2,3 10	3,2 20	4,2 37

Les valeurs Lw (dB(A)) ne tiennent pas compte de l'atténuation du local. Vt = 0,37 m/s. Tests réalisés sur les grilles double déflexion avec un plénum "parfait" en conformité avec la norme EN 12238.

SOUFFLAGE AVEC EFFET DE PLAFOND

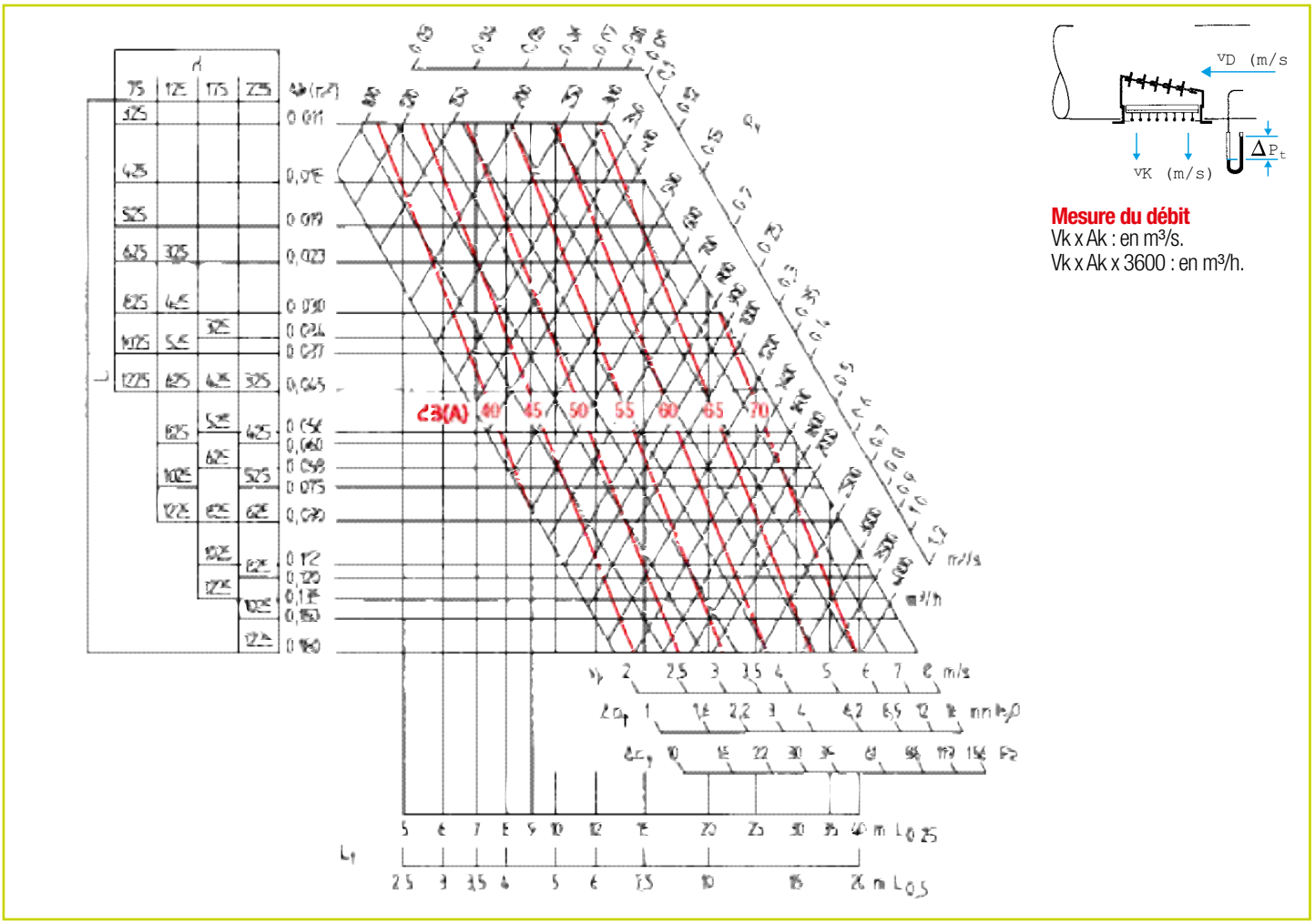

Mesure du débit
Vk x Ak : en m³/s.
Vk x Ak x 3600 : en m³/h.

Les valeurs Lw (dB(A)) ne tiennent pas compte de l'atténuation du local.
Tests réalisés sur les grilles double déflexion avec un plénum «parfait» en conformité avec la norme EN 12238.

CORRECTIONS POUR D'AUTRES Vt

Vt (M/S)	0,25	0,375	0,5	0,625
Lt (A)	x 1	x 0,67	x 0,5	x 0,4
Lt (B)	x 0,7	x 0,47	x 0,35	x 0,28

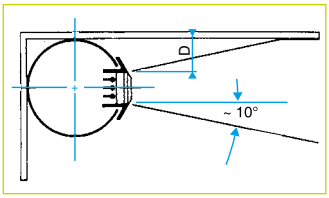

A) Soufflage avec effet de plafond où D inférieur ou égal à 30 cm.

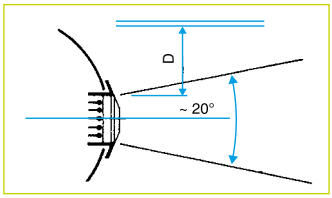

B) Soufflage sans effet de plafond où D supérieur à 30 cm.

CORRECTIONS POUR DÉFLEXION

ANGLE DES AILETTES	Lt	VK	ΔPT	LW
22°	x 0,77	x 1,15	x 1,30	+ 3
45°	x 0,55	x1,25	x 1,60	+ 6

CORRECTIONS POUR REGISTRE

PAS DE REGISTRE	REGISTRE 100 % OUVERT	REGISTRE 50 % OUVERT	REGISTRE 25 % OUVERT
ΔPt x 0,50	ΔPt x 1,00	ΔP + 0,95 x Vk^2	ΔP + 3,28 x Vk^2
Lw - 4	Lw + 0	Lw + 10	Lw + 20

Série SD 102 - GD 102 - Reprise

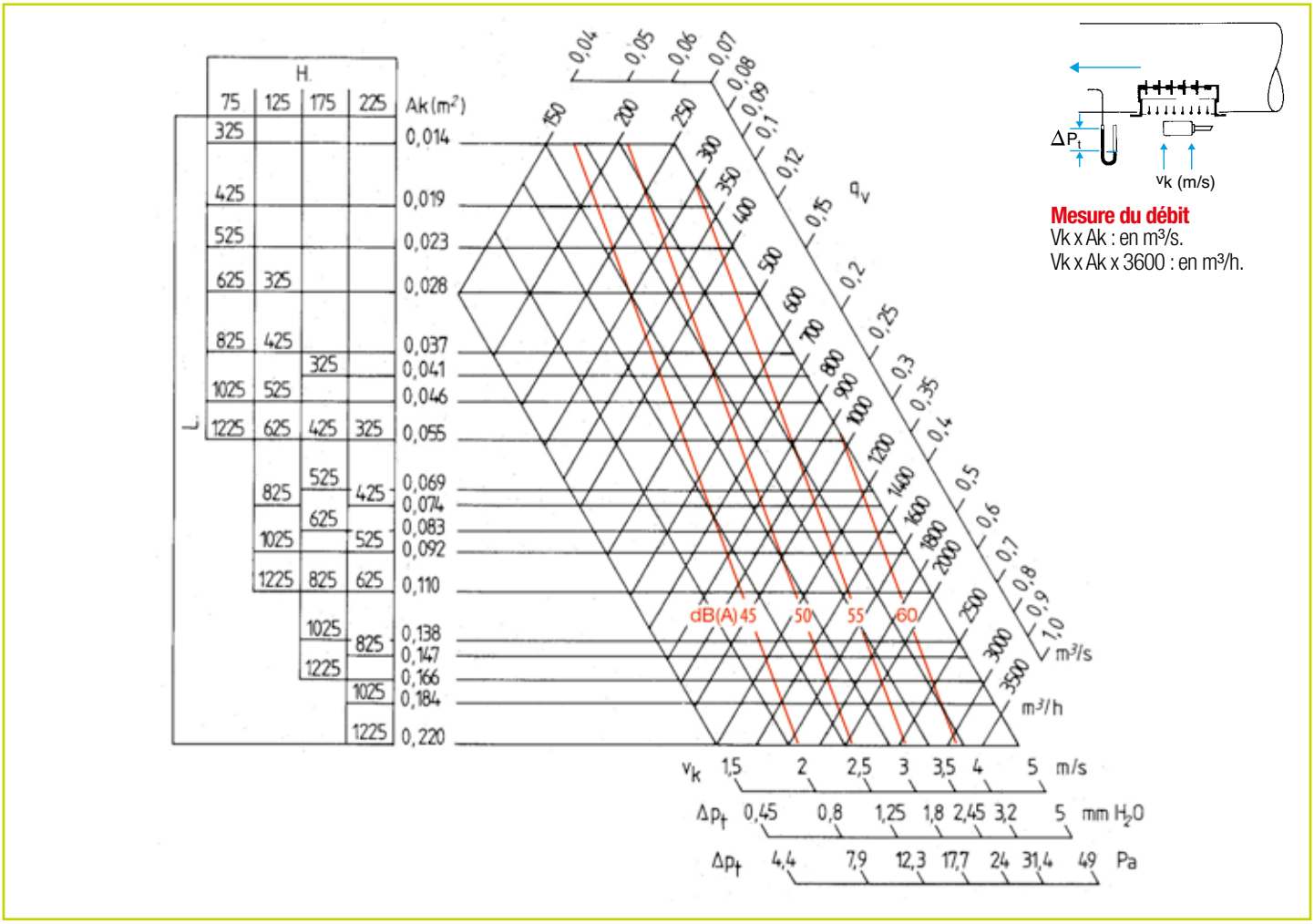

Mesure du débit
Vk x Ak : en m³/s.
Vk x Ak x 3600 : en m³/h.

Les valeurs Lw (dB(A)) ne tiennent pas compte de l'atténuation du local.
Tests réalisés sur les grilles simple déflexion avec un plénum «parfait» en conformité avec la norme EN 12238.

CORRECTIONS POUR REGISTRE

PAS DE REGISTRE	REGISTRE 100 % OUVERT	REGISTRE 50 % OUVERT	REGISTRE 25 % OUVERT
ΔPt x 0,45	ΔPt x 1,00	ΔP + 0,95 x Vk²	ΔP + 3,28 x Vk²
Lw - 6	Lw + 0	Lw + 10	Lw + 15

Gridlined Wall

Gridlined Wall

DOMAINE D'APPLICATION

- Soufflage et reprise pour toutes applications de ventilation et de conditionnement d'air,
- Grilles munies d'une déflexion arrière destinées au soufflage (type D) ou simples pour la reprise,
- Positionnement mural ou en allège.

DESCRIPTION

- Profils d'aluminium extrudés,
- Barres frontales fixes horizontales à 15° de déflexion,
- Cadre largeur 23 mm,
- Type D : grille munie d'une rangée d'ailettes arrières réglables individuellement, perpendiculaires aux barres,
- Type Core : noyau seul, sans cadre.

FIXATION

- Non apparente par clips (F3),
- Non apparente par fermoirs (F5),
- Sans fixation (F0).

NB : le type Core est livré sans fixation.

FINITION

- Aluminium anodisé, teinte naturelle satinée,
- Peinture époxy blanche RAL 9003 mat 30 %,
- Peinture selon carte RAL au choix de l'architecte,
- Finition AldesArchitect®.

ACCESSOIRES

- Registre AGB (en alu) à mouvement contrarotatif. Réglage par vis. Montage sur la grille par clips.
- Contre-cadre F4 ou F6 en acier,
- Plénum de raccordement en tôle d'acier galvanisé avec piquage arrière type MT ou piquage côté type ME.

Pour plus d'informations sur les accessoires, se référer p.98 à 101.

OPTIONS

- Portillons d'accès pivotant pour utilisation en grille de ventilo-convecteur par exemple non disponible sur Wall D,
- Exécution "piscine" (résistance à la corrosion),
- Registre intégré, avec vis de réglage,
- Joint d'étanchéité sur le cadre.

DIMENSIONS STANDARDS

- Longueurs (L) de 200 mm à 2 000 mm en une pièce,
- Possibilité d'assembler sur site des éléments de 2 000 mm pour former des bandeaux linéaires esthétiques (grilles filantes),
- Hauteurs (H) de 75 mm à 800 mm (hors type D limité à 300 mm),
- Pas de fabrication de 1 mm sur la longueur et de 5 mm sur la hauteur,
- Hauteur H du registre limitée à 500 mm.

ENCOMBREMENT

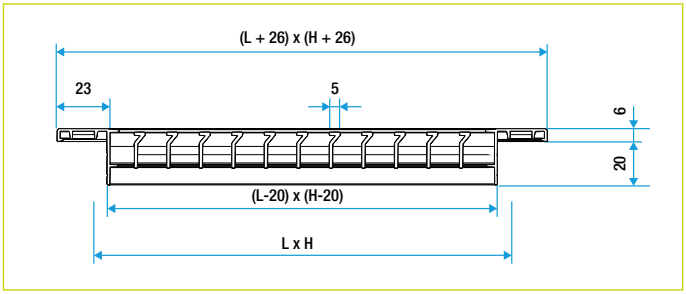

Gridlined Wall

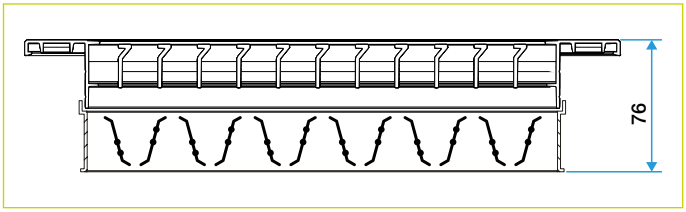

Gridlined wall avec registre monté

Gridlined wall core

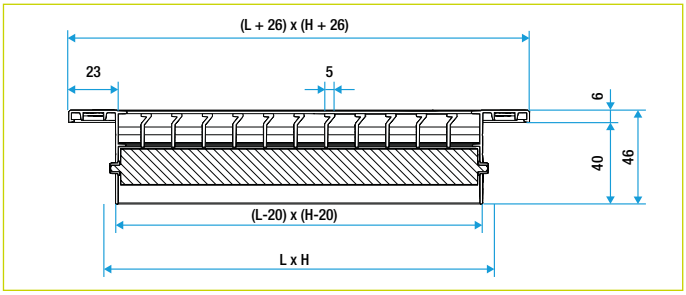

Gridlined wall double déflexion

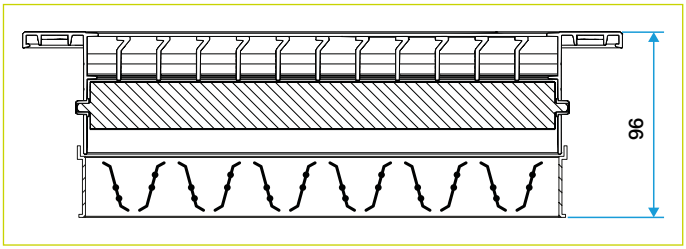

Gridlined wall double déflexion avec registre monté

Gridlined floor

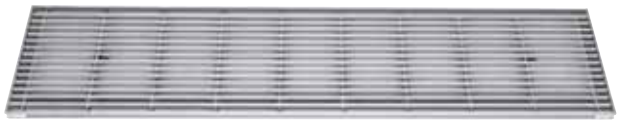

Gridlined Floor

DOMAINE D'APPLICATION

- Soufflage et reprise pour toutes applications de ventilation et de conditionnement d'air,
- Positionnement au sol,
- Adapté aux ambiances chlorées type piscine (version standard).

DESCRIPTION

- Profils d'aluminium extrudés,
- Barres frontales fixes à 15° de déflexion,
- Cadre robuste et renforcé au moyen de profils U, avec bord visible de 5 mm,
- Résistance à la charge : maxi 150 kg sur une surface de 12,5 cm^2 au centre de la grille,
- Noyau amovible en standard.

FIXATION

- Cadre de la grille livré avec des pattes de scellement (en standard).

FINITION

- Aluminium anodisé, teinte naturelle satinée,
- Peinture selon carte RAL au choix de l'architecte.

ACCESSOIRES

- Registre AGB (en alu) à mouvement contrarotatif. Réglage par vis. Livré monté sur la grille, adapté aux ambiances piscines,
- Pièces d'angle à 90°,
- Double déflexion rapportée type D500.

Pour plus d'informations sur les accessoires, se référer p.98 à 101.

OPTIONS

- Registre intégré, avec vis de réglage,
- Fixation du noyau (démontable par vis).

DIMENSIONS STANDARDS

- Longueurs (L) de 200 mm à 2 000 mm en une pièce,
- Possibilité d'assembler sur site des éléments de 2 000 mm pour former des bandeaux linéaires esthétiques (grilles filantes),
- Hauteurs (H) de 75 mm à 400 mm,
- Pas de fabrication de 1 mm sur la longueur et de 5 mm sur la hauteur.

ENCOMBREMENT

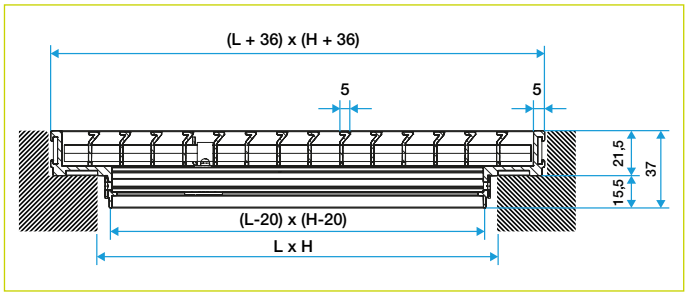

Gridlined floor

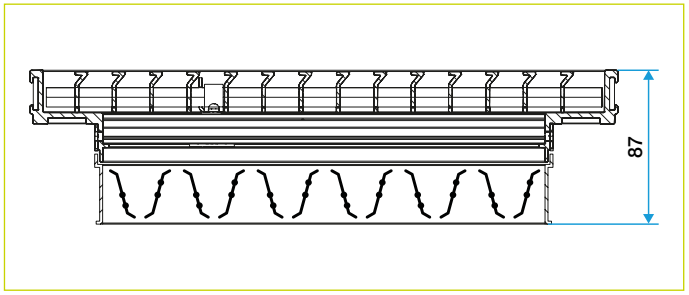

Gridlined floor avec registre monté

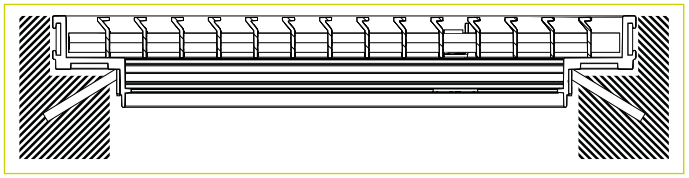

Gridlined floor avec ses pattes de scellement

Assemblages

BANDEAUX LINÉAIRES GRIDLINED WALL ET FLOOR

- Possibilité de réaliser des bandeaux linéaires (pièces d'alignement fournies) avec une esthétique continue.
- Au-delà de 2 000 mm, la grille est composée d'éléments médians (EM) de 2 000 mm avec deux extrémités d'égale longueur toujours comprise entre 1 000 et 2 000 mm.
- En montage au sol : positionner l'élément gauche à gauche du linéaire (face au mur) pour obtenir un soufflage vers la paroi.
- En montage mural : positionner l'élément gauche à gauche du linéaire (face au mur) pour obtenir un soufflage vers le plafond.

PIÈCES D'ANGLE GRIDLINED FLOOR

- Avec les grilles de sol il est possible d'ajouter des pièces d'angle pour former des arrangements continus.
- Les pièces d'angle s'assemblent avec des éléments médians EM,
- La pièce d'angle fait toujours 300 x 300 mm selon schéma ci-contre : pour s'adapter exactement à la dimension du local il suffit de choisir la bonne longueur pour un élément médian EM.
- La pièce d'angle ne doit pas être raccordée au réseau aéraulique. Elle n'a qu'une fonction esthétique.

ENCOMBREMENT

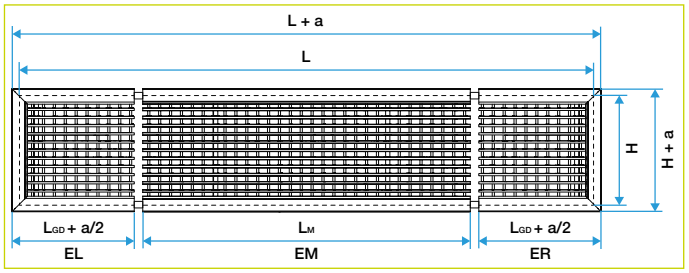

Bandeau linéaire entier

Pour Gridlined Wall : a = 26
Pour Gridlined Floor : a = 36

Lm = Longueur L saisie pour un élément médian
Lgd = Longueur L saisie pour un élément gauche et pour un élément droite

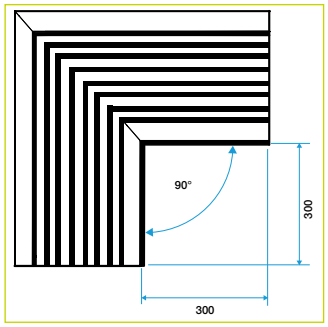

Pièce d'angle à 90°

Préconisations d'installation

FIXATION F3

- Fixation par clips dans un plénum ou un contre-cadre à sceller.
- Les plénums et contre-cadre Aldes sont adaptés aux clips pour une fixation parfaite.
- Valable uniquement en montage mural.

FIXATION F5

- Fixation non apparente par fermoirs.
- Adaptée au contre-cadre F6 et aux plénums MT F5 et ME F5.
- Recommandée en montage plafond et pour un démontage aisé de la grille.

Sur certaines dimensions de grilles Exhaust l'ailette est percée pour accéder à la vis. Vous pouvez utiliser la gommette fournie pour masquer le trou après montage.

MISE EN ŒUVRE

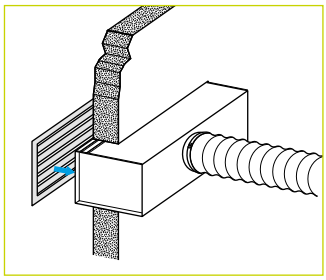

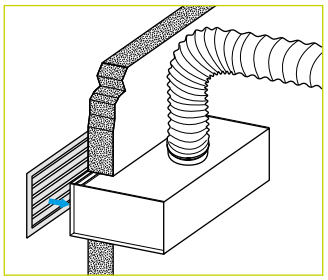

Sceller ou fixer le plénum piquage arrière (MT) ou piquage coté (ME), ou le contre-cadre, dans la réservation L x H

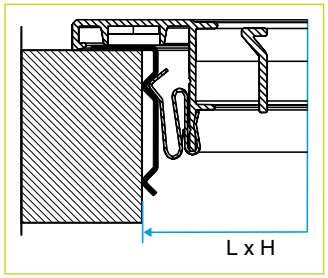

Fixation F3

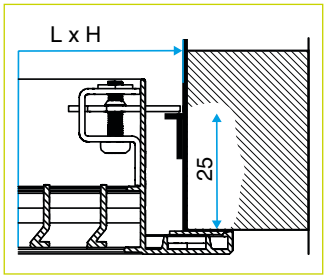

Fixation F5

Gridlined exhaust

Gridlined Exhaust

DOMAINE D'APPLICATION

- Reprise uniquement, pour toutes applications de ventilation et de conditionnement d'air,
- Positionnement mural ou plafond.

DESCRIPTION

- Profils d'aluminium extrudés,
- Ailettes fixes inclinées à 45°, couvrantes pour une fonction anti vue,
- Cadre largeur 23 mm,
- Type Core : noyau seul, sans cadre.

FIXATION

- Non apparente par clips (F3),
- Non apparente par fermoirs (F5),
- Sans fixation (F0).

NB : le type Core est livré sans fixation.

FINITION

- Aluminium anodisé, teinte naturelle satinée,
- Peinture époxy blanche RAL 9003 mat 30 %,
- Peinture selon carte RAL au choix de l'architecte,
- Finition AldesArchitect®.

ACCESSOIRES

- Registre AGB (en alu) à mouvement contrarotatif. Réglage direct ou pas vis. Montage sur la grille par clips,
- Contre-cadre F4 ou F6 en acier,
- Plénum de raccordement en tôle d'acier galvanisé avec piquage arrière type MT ou piquage côté type ME.

OPTIONS

- Exécution "piscine" (résistance à la corrosion),
- Registre intégré, avec vis de réglage,
- Joint d'étanchéité sur le cadre,
- Filtre : sur demande, nous consulter.

Pour plus d'informations sur les accessoires, se référer p.98 à 101.

DIMENSIONS STANDARDS

- Longueurs (L) de 200 mm à 2 000 mm,
- Hauteurs (H) de 75 mm à 800 mm,
- Pas de fabrication de 1 mm sur la longueur et de 5 mm sur la hauteur,
- Hauteur H du registre limitée à 500 mm.

ENCOMBREMENT

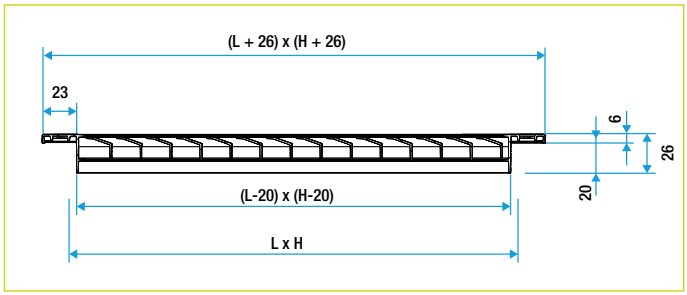

Gridlined exhaust

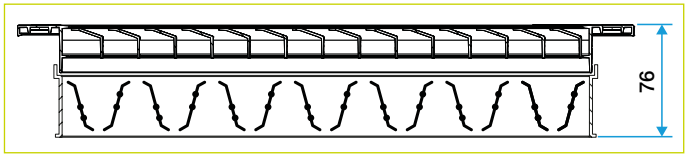

Gridlined exhaust avec registre monté

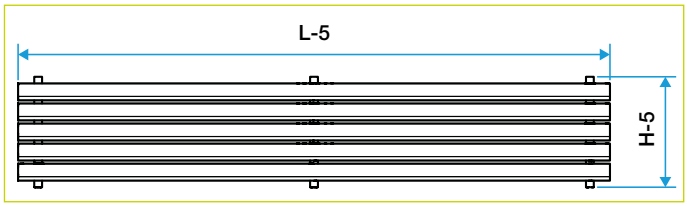

Gridlined exhaust core

Gamme, options et accessoires

GAMME STOCK GRIDLINED® WALL

DIMENSIONS (MM)	GRIDLINED WALL BLANCHE	GRIDLINED WALL ANODISÉE	REGISTRE SGS	CONTRE-CADRE F4	PLÉNUM ARRIÈRE MT F3	PLÉNUM COTÉ ME F3
200 x 100	11050562	-	11053241	11053761	11053632	11053611
300 x 100	11050563	-	11053243	11053763	11053634	11053664
400 x 100	11050564	-	11053244	11053764	11053635	11053665
500 x 100	11050565	11050245	11053245	11053765	11053636	-
600 x 100	11050566	11050246	11053271	11053780	11053637	-
1000 x 100	11050568	11050248	-	11053782	11053639	-
300 x 150	11050569	11050249	11053247	11053767	11053641	11053671
600 x 150	11050571	11050251	11053250	11053770	11053644	11053674
800 x 150	11050572	-	11053274	11053783	11053645	-
1000 x 150	11050573	-	11053275	11053784	11053646	-

Gamme murale - fixation par clips

GAMME DIMENSIONNELLE

11003411 GRIDLINED WALL, 11003413 GRIDLINED WALL CORE, 11003421 GRIDLINED EXHAUST, 11003422 GRIDLINED EXHAUST CORE

H / L (MM)	200	250	300	400	500	600	800	1000	1200	1400	1600	1800	2000
75	•	•	•	•	•	•	•	•	•	•	•	•	•
100	•	•	•	•	•	•	•	•	•	•	•	•	•
150	•	•	•	•	•	•	•	•	•	•	•	•	•
200	•	•	•	•	•	•	•	•	•	•	•	•	•
250	•	•	•	•	•	•	•	•	•	•	•	•	•
300	•	•	•	•	•	•	•	•	•	•	•	•	•
400	•	•	•	•	•	•	•	•	•	•	•	•	•
500	•	•	•	•	•	•	•	•	•	•	•	•	•
600	•	•	•	•	•	•	•	•	•	•	•	•	•
800	•	•	•	•	•	•	•	•	•	•	•	•	•

11003412 GRIDLINED WALL D, 11003402 GRIDLINED FLOOR

H / L (MM)	200	250	300	400	500	600	800	1000	1200	1400	1600	1800	2000
75	•	•	•	•	•	•	•	•	•	•	•	•	•
100	•	•	•	•	•	•	•	•	•	•	•	•	•
150	•	•	•	•	•	•	•	•	•	•	•	•	•
200	•	•	•	•	•	•	•	•	•	•	•	•	•
250	•	•	•	•	•	•	•	•	•	•	•	•	•
300	•	•	•	•	•	•	•	•	•	•	•	•	•
400*	•	•	•	•	•	•	•	•	•	•	•	•	•

* Disponible pour GRIDLINED FLOOR uniquement.

Gamme, options et accessoires

GAMME AVEC CHOIX D'OPTIONS

CODE	DÉSIGNATION	USAGE	MISE EN ŒUVRE	FIXATION	FINITION	LINÉAIRES	REGISTRE*	PORTES	JOINT	PISCINE
11003411	**GRIDLINED WALL**	Soufflage ou extraction	Murale	Clips ou fermoirs	Alu anodisé, peintures	Oui	Oui	1 porte	Oui	Oui
11003412	**GRIDLINED WALL D Double déflexion**	Soufflage	Murale	Clips ou fermoirs	Alu anodisé, peintures	Oui	Oui	Non	Oui	Oui
11003413	**GRIDLINED WALL CORE Noyau seul**	Soufflage ou extraction	Murale ou allège	Sans fixation	Alu anodisé, peintures	Non	Non	Non	Non	Oui
11003421	**GRIDLINED EXHAUST**	Extraction	Murale ou plafond	Clips ou fermoirs	Alu anodisé, peintures	Non	Oui	Non	Oui	Oui
11003422	**GRIDLINED EXHAUST CORE Noyau seul**	Extraction	Plafond (dalles)	Sans fixation	Alu anodisé, peintures	Non	Non	Non	Non	Oui
11003402	**GRIDLINED FLOOR**	Soufflage ou extraction	Sol	Pattes de scellement	Alu anodisé, peintures	Oui	Oui	Non	Non	Oui
11003403	**GRIDLINED FLOOR ANGLE 90°**	Non actif	Sol	Pattes de scellement	Gamme, options et acessoires	Non	Non	Non	Non	Oui

*Livré monté sur la grille.

ACCESSOIRES

Registre AGB

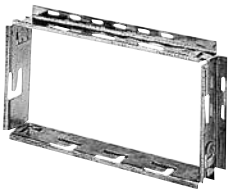

Contre cadre F4

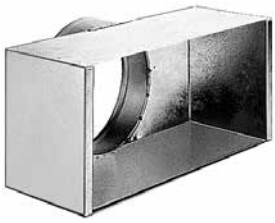

Plénum MTF3

Plénum MEF3

GAMME ACCESSOIRES

CODE	DÉSIGNATION	USAGE	MISE EN ŒUVRE	REGISTRE AGB	CONTRE-CADRE F4	CONTRE-CADRE F6	PLÉNUM MEF3	PLÉNUM MTF3	PLÉNUM MEF5	PLÉNUM MTF5
11003411	**GRIDLINED WALL**	Soufflage ou extraction	Murale	11003201	11003001	11002512	11003435	11003434	11003435	11003434
11003412	**GRIDLINED WALL D**	Soufflage	Murale	11003201	11003001	11002512	11003435	11003434	11003435	11003434
11003413	**GRIDLINED WALL CORE**	Soufflage ou extraction	Murale ou allège	-	-	-	-	-	-	-
11003421	**GRIDLINED EXHAUST**	Extraction	Murale ou plafond	11003201	11003001	11002512	11003435	11003434	11003435	11003434
11003422	**GRIDLINED EXHAUST CORE**	Extraction	Plafond (dalles)	-	-	-	-	-	-	-
11003402	**GRIDLINED FLOOR**	Soufflage ou extraction	Sol	11003201	-	-	-	-	-	-
11003403	**ANGLE GRIDLINED FLOOR**	Non actif	Sol	-	-	-	-	-	-	-

Tableaux de sélection Gridlined Wall et Wall D - Floor

SÉLECTION - SOUFFLAGE AVEC EFFET DE PLAFOND - LONGUEUR 1 MÈTRE

AK (M²)	HAUTEUR (MM)	DÉBIT (M³/H)	300	400	500	600	800	1000	1500	2000	2500	3000	3500	4000
0,036	75	Lw (dB(A))	20	30	37	43								
		ΔP (Pa)	4,6	9,4	16,4	25,9								
		Lt (m)	5	6,7	8,4	10,1								
0,056	100	Lw (dB(A))			23	29	38	45						
		ΔP (Pa)			2,9	4,6	9,4	16,4						
		Lt (m)			6,7	8,1	10,7	13,4						
0,084	150	Lw (dB(A))					24	30	42					
		ΔP (Pa)					3,4	5,9	16,4					
		Lt (m)					8,8	11	16,4					
0,123	200	Lw (dB(A))						17	27	35	40	45		
		ΔP (Pa)						1,6	4,3	8,8	15,4	24,3		
		Lt (m)						9,1	13,6	18,1	22,7	27,2		
0,158	250	Lw (dB(A))							17	24	30	34	38	41
		ΔP (Pa)							2,1	4,2	7,4	11,6	17,1	23,9
		Lt (m)							12	16	20	24	28	32
0,195	300	Lw (dB(A))							9	16	21	25	29	32
		ΔP (Pa)							1,1	2,2	3,9	6,1	9	12,6
		Lt (m)							10,8	14,4	18	21,6	25,2	28,8
0,232	350	Lw (dB(A))								9	14	18	21	24
		ΔP (Pa)								1,3	2,3	3,7	5,4	7,5
		Lt (m)								13,2	16,5	19,8	23,1	26,4
0,27	400	Lw (dB(A))								5	8	11	15	17
		ΔP (Pa)								0,8	1,5	2,3	3,4	4,8
		Lt (m)								12,2	15,3	18,4	21,4	24,5
0,315	500	Lw (dB(A))									5	5	8	11
		ΔP (Pa)									1,3	2,1	3,1	4,3
		Lt (m)									14,2	17	19,8	22,7
0,387	600	Lw (dB(A))										5	5	5
		ΔP (Pa)										1,1	1,7	2,3
		Lt (m)										15,3	17,9	20,4
0,536	800	Lw (dB(A))												5
		ΔP (Pa)												0,9
		Lt (m)												17,4

Les valeurs Lw (dB(A)) ne tiennent pas compte de l'attenuation du local. Vt = 0,37 m/s. Tests réalisés avec un plénum "parfait" en conformité avec la norme EN 12238.
Vk (m/s) = [débit (m³/h) / 3600] / Ak (m²). Hauteurs non disponibles en Gridlined Wall D. Hauteurs non disponibles en Gridlined Floor.

CORRECTIONS POUR D'AUTRES Vt

Vt (M/S)	0,25	0,375	0,5	0,625
Lt (A)	x 1,5	x 1	x 0,75	x 0,6
Lt (B)	x 1,05	x 0,7	x 0,53	x 0,42

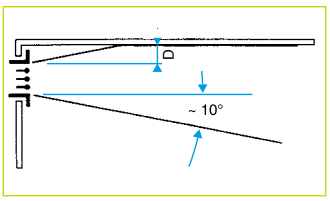

A) Soufflage avec effet de plafond où D inférieur ou égal à 30 cm.

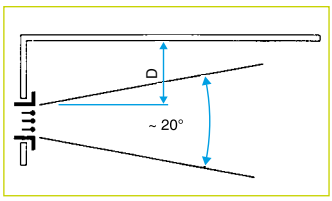

B) Soufflage sans effet de plafond où D supérieur à 30 cm.

CORRECTIONS POUR DÉFLEXION (TYPE D)

ANGLE DES AILETTES	Lt	VK	ΔPT	LW
22°	x 0,70	x 0,96	x 1,40	+ 3
45°	x 0,55	x 0,8	x 1,80	+ 6

CORRECTIONS POUR REGISTRE

REGISTRE 100 % OUVERT	REGISTRE 50 % OUVERT	REGISTRE 25 % OUVERT
ΔP + 0	ΔP + 0,95 x Vk²	ΔP + 3,28 x Vk²
Lw + 0	Lw + 10	Lw + 20

CORRECTIONS KOCT (DB) PAR TIERS D'OCTAVE

FRÉQUENCE (HZ)	100	125	160	200	250	315	400	500	630	800	1000	1250	1600	2000	2500	3150	4000	5000	6300	8000	10000
K oct (dB)	6	5	5	4	5	5	4	2	0	-2	-5	-8	-13	-16	-19	-20	-20	-19	-20	-18	-17

Ajouter Koct à la valeur lue dans le tableau pour obtenir le niveau de puissance acoustique (Lw) en dB.

SÉLECTION - SOUFFLAGE AVEC EFFET DE PLAFOND

AK (M²)	LXH (MM)	LXH (MM)	DÉBIT (M³/H)	100	200	300	400	500	600	800	1000	1200	1500	2000	2500	3000
0,011	300 x 75		Lw (dB(A))	11	40											
			ΔP (Pa)	6	33,7	93										
			Lt (m)	3,1	6,1	9,2										
			Vk (m/s)	2,5	5,1	7,6										
0,014	400 x 75	300 x 100	Lw (dB(A))	5	32	49										
	200 x 150		ΔP (Pa)	2,9	16,4	45,3										
			Lt (m)	2,6	5,3	7,9										
			Vk (m/s)	2,0	4,0	6,0										
0,022	600 x 75	400 x 100	Lw (dB(A))		22	37	48	56								
	300 x 150	200 x 200	ΔP (Pa)		6	16,4	33,7	58,9								
			Lt (m)		4,3	6,5	8,7	10,8								
			Vk (m/s)		2,5	3,8	5,1	6,3								
0,029	800 x 75	500 x 100	Lw (dB(A))			29	39	47	54							
			ΔP (Pa)			8	16,4	28,7	45,3							
			Lt (m)			5,6	7,5	9,4	11,2							
			Vk (m/s)			2,9	3,8	4,8	5,7							
0,036	1000 x 75	600 x 100	Lw (dB(A))			23	33	40	46	56						
	400 x 150	300 x 200	ΔP (Pa)			4,6	9,4	16,4	25,9	53,2						
			Lt (m)			5	6,7	8,4	10,1	13,4						
			Vk (m/s)			2,3	3,1	3,9	4,6	6,2						
0,043	1200 x 75	800 x 100	Lw (dB(A))				27	34	40	50						
	500 x 150		ΔP (Pa)				6	10,4	16,4	33,7						
			Lt (m)				6,1	7,6	9,2	12,2						
			Vk (m/s)				2,6	3,2	3,9	5,2						
0,056	1000 x 100	600 x 150	Lw (dB(A))				19	26	32	41	48	53				
	500 x 200	300 x 300	ΔP (Pa)				1,7	2,9	4,6	9,4	16,4	25,8				
			Lt (m)				5,4	6,7	8,1	10,7	13,4	16,1				
			Vk (m/s)				2,0	2,5	3,0	4,0	5,0	6,0				
0,067	1200 x 100	800 x 150	Lw (dB(A))					21	26	35	41	47	53			
	600 x 200	400 x 300	ΔP (Pa)					1,8	2,9	5,9	10,4	16,4	28,6			
			Lt (m)					6,1	7,4	9,8	12,3	14,7	18,4			
			Vk (m/s)					2,1	2,5	3,3	4,1	5,0	6,2			
0,084	1000 x 150	800 x 200	Lw (dB(A))							27	33	38	45	53		
	500 x 300		ΔP (Pa)							3,4	5,9	9,4	16,4	33,6		
			Lt (m)							8,8	11	13,2	16,4	21,9		
			Vk (m/s)							2,6	3,3	4,0	5,0	6,6		
0,101	1200 x 150	1000 x 200	Lw (dB(A))							21	27	32	38	46	52	
	600 x 300	500 x 400	ΔP (Pa)							2,2	3,8	5,9	10,4	21,3	37,2	
			Lt (m)							8	10	12	15	20	25	
			Vk (m/s)							2,2	2,8	3,3	4,1	5,5	6,9	
0,148	1200 x 200		Lw (dB(A))									18	23	30	36	40
	600 x 400		ΔP (Pa)									1,6	2,7	5,6	9,8	15,4
			Lt (m)									9,9	12,4	16,5	20,7	24,8
			Vk (m/s)									2,3	2,8	3,8	4,7	5,6
0,195	1000 x 300	800 x 400	Lw (dB(A))										12	19	24	28
			ΔP (Pa)										1,1	2,2	3,9	6,1
			Lt (m)										10,8	14,4	18	21,6
			Vk (m/s)										2,1	2,8	3,6	4,3
0,234	1200 x 300		Lw (dB(A))											12	17	21
	600 x 600		ΔP (Pa)											1,4	2,5	3,9
			Lt (m)											13,1	16,4	19,7
			Vk (m/s)											2,4	3,0	3,6
0,27	1000 x 400		Lw (dB(A))											6	11	14
			ΔP (Pa)											0,8	1,5	2,3
			Lt (m)											12,2	15,3	18,4
			Vk (m/s)											2,1	2,6	3,1
0,324	1200 x 400		Lw (dB(A))												5	7
			ΔP (Pa)												0,9	1,5
			Lt (m)												14	16,8
			Vk (m/s)												2,1	2,6

Tableaux de sélection Gridlined Wall et Wall D - Floor

SÉLECTION - REPRISE - LONGUEUR 1 MÈTRE

AK (M^2)	HAUTEUR (MM)	DÉBIT (M^3/H)	300	400	500	600	800	1000	1500	2000	2500	3000	3500	4000
0,034	75	Lw (dB(A))	32	39	45									
		ΔP (Pa)	5,1	9,9	16,5									
0,052	100	Lw (dB(A))		26	32	37								
		ΔP (Pa)		3,1	5,1	7,8								
0,079	150	Lw (dB(A))		13	20	25	34	40						
		ΔP (Pa)		1,2	1,9	2,9	5,7	9,5						
0,121	200	Lw (dB(A))		5	7	13	22	29	43					
		ΔP (Pa)		0,4	0,6	0,9	1,8	2,9	7,5					
0,157	250	Lw (dB(A))			5	5	15	22	36					
		ΔP (Pa)			0,3	0,5	0,9	1,5	3,9					
0,195	300	Lw (dB(A))				5	9	17	31	41				
		ΔP (Pa)				0,3	0,5	0,9	2,3	4,4				
0,232	350	Lw (dB(A))				5	5	12	27	37	45			
		ΔP (Pa)				0,2	0,3	0,6	1,5	2,9	4,8			
0,27	400	Lw (dB(A))					5	8	23	34	42			
		ΔP (Pa)					0,2	0,4	1	2	3,3			
0,32	500	Lw (dB(A))						5	19	30	39	46		
		ΔP (Pa)						0,3	0,7	1,4	2,4	3,6		
0,396	600	Lw (dB(A))							14	25	34	41	48	
		ΔP (Pa)							0,4	0,8	1,4	2,1	3	
0,553	800	Lw (dB(A))							6	18	27	35	41	47
		ΔP (Pa)							0,2	0,4	0,6	0,9	1,3	1,8

Les valeurs Lw (dB(A)) ne tiennent pas compte de l'attenuation du local. Tests réalisés avec un plénum "parfait" en conformité avec la norme EN 12238.
Vk (m/s) = [débit (m^3/h) / 3600] / Ak (m^2). Hauteurs non disponibles en Gridlined Wall D. Hauteurs non disponibles en Gridlined Floor.

CORRECTIONS POUR REGISTRE

REGISTRE 100 % OUVERT	REGISTRE 50 % OUVERT	REGISTRE 25 % OUVERT
ΔP + 0	ΔP + 0,95 x Vk^2	ΔP + 3,28 x Vk^2
Lw + 0	Lw + 10	Lw + 20

CORRECTIONS KOCT (DB) PAR TIERS D'OCTAVE

FRÉQUENCE (HZ)	100	125	160	200	250	315	400	500	630	800	1000	1250	1600	2000	2500	3150	4000	5000	6300	8000	10000
K oct (dB)	1	-1	0	1	-1	0	3	-2	-2	-3	-7	-8	-12	-14	-16	-18	-19	-20	-22	-23	-22

Ajouter Koct à la valeur lue dans le tableau pour obtenir le niveau de puissance acoustique (Lw) en dB.

SÉLECTION - REPRISE

AK (M²)	LXH (MM)	LXH (MM)	DÉBIT (M³/H)	100	200	300	400	500	600	800	1000	1200	1500	2000	2500	3000
0,01	300 x 75		Lw (dB(A))	55	68	75										
			ΔP (Pa)	6,5	32	81,4										
			Lt (m)	-1	-1	-1										
			Vk (m/s)	2,8	5,6	8,3										
0,014	400 x 75	300 x 100	Lw (dB(A))	44	58	66										
	200 x 150		ΔP (Pa)	3,4	16,5	42										
			Lt (m)	-1	-1	-1										
			Vk (m/s)	2,0	4,0	6,0										
0,02	600 x 75	400 x 100	Lw (dB(A))	28	43	52	59	64								
	300 x 150	200 x 200	ΔP (Pa)	1,3	6,5	16,5	32	53,5								
			Lt (m)	-1	-1	-1	-1	-1								
			Vk (m/s)	1,4	2,8	4,2	5,6	6,9								
0,027	800 x 75	500 x 100	Lw (dB(A))	16	33	43	50	55	59							
			ΔP (Pa)	0,7	3,4	8,5	16,5	27,6	42							
			Lt (m)	-1	-1	-1	-1	-1	-1							
			Vk (m/s)	1,0	2,1	3,1	4,1	5,1	6,2							
0,034	1000 x 75	600 x 100	Lw (dB(A))		25	35	42	48	53	55						
	400 x 150	300 x 200	ΔP (Pa)		2	5,1	9,9	16,5	25,1	48,7						
			Lt (m)		-1	-1	-1	-1	-1	-1						
			Vk (m/s)		1,6	2,5	3,3	4,1	4,9	6,5						
0,041	1200 x 75	800 x 100	Lw (dB(A))		18	29	37	43	47	55						
	500 x 150		ΔP (Pa)		1,3	3,4	6,5	10,9	16,5	32						
			Lt (m)		-1	-1	-1	-1	-1	-1						
			Vk (m/s)		1,4	2,0	2,7	3,4	4,1	5,4						
0,052	1000 x 100	600 x 150	Lw (dB(A))			21	29	35	40	48	54	60				
	500 x 200	300 x 300	ΔP (Pa)			1,6	3,1	5,1	7,8	15,2	25,3	38,5				
			Lt (m)			-1	-1	-1	-1	-1	-1	-1				
			Vk (m/s)			1,6	2,1	2,7	3,2	4,3	5,3	6,4				
0,062	1200 x 100	800 x 150	Lw (dB(A))			15	23	30	35	43	50	55	61			
	600 x 200	400 x 300	ΔP (Pa)			1	2	3,4	5,1	10	16,7	25,3	42,3			
			Lt (m)			-1	-1	-1	-1	-1	-1	-1	-1			
			Vk (m/s)			1,3	1,8	2,2	2,7	3,6	4,5	5,4	6,7			
0,079	1000 x 150	800 x 200	Lw (dB(A))				16	23	28	37	43	49	56	64		
	500 x 300		ΔP (Pa)				1,2	1,9	2,9	5,7	9,5	14,5	24,2	46,8		
			Lt (m)				-1	-1	-1	-1	-1	-1	-1	-1		
			Vk (m/s)				1,4	1,8	2,1	2,8	3,5	4,2	5,3	7,0		
0,095	1200 x 150	1000 x 200	Lw (dB(A))					17	23	32	39	44	51	60	67	
	600 x 300	500 x 400	ΔP (Pa)					1,3	1,9	3,7	6,3	9,5	15,9	30,8	51,4	
			Lt (m)					-1	-1	-1	-1	-1	-1	-1	-1	
			Vk (m/s)					1,5	1,8	2,3	2,9	3,5	4,4	5,8	7,3	
0,145	1200 x 200		Lw (dB(A))						10	20	27	34	41	51	58	64
	600 x 400		ΔP (Pa)						0,6	1,2	1,9	2,9	4,9	9,5	15,9	24,2
			Lt (m)						-1	-1	-1	-1	-1	-1	-1	-1
			Vk (m/s)						1,1	1,5	1,9	2,3	2,9	3,8	4,8	5,7
0,195	1000 x 300	800 x 400	Lw (dB(A))							12	20	26	34	44	52	59
			ΔP (Pa)							0,5	0,9	1,4	2,3	4,4	7,3	11,1
			Lt (m)							-1	-1	-1	-1	-1	-1	-1
			Vk (m/s)							1,1	1,4	1,7	2,1	2,8	3,6	4,3
0,234	1200 x 300		Lw (dB(A))								15	22	30	40	48	55
	600 x 600		ΔP (Pa)								0,6	0,9	1,5	2,9	4,8	7,3
			Lt (m)								-1	-1	-1	-1	-1	-1
			Vk (m/s)								1,2	1,4	1,8	2,4	3,0	3,6
0,27	1000 x 400		Lw (dB(A))									18	26	37	45	52
			ΔP (Pa)									0,6	1	2	3,3	5
			Lt (m)									-1	-1	-1	-1	-1
			Vk (m/s)									1,2	1,5	2,1	2,6	3,1
0,324	1200 x 400		Lw (dB(A))										22	33	41	48
			ΔP (Pa)										0,7	1,3	2,2	3,3
			Lt (m)										-1	-1	-1	-1
			Vk (m/s)										1,3	1,7	2,1	2,6

Tableaux de sélection Gridlined Exhaust

SÉLECTION - REPRISE - LONGUEUR 1 MÈTRE

Ak (m^2)	L x H (mm)	Débit (m^3/h)	100	150	200	300	400	500	600	800	1000	1500	2000	2500
0,0360	75	Lw (dB(A))	14	25	33	44	52	58	63	71				
		DP (Pa)	2,3	4,9	8,4	18,1	31,1	47,5	67,1	115,7				
0,0443	100	Lw (dB(A))	10	21	29	40	48	54	59	67				
		DP (Pa)	1,6	3,5	6	12,9	22,2	33,9	47,9	82,6				
0,0784	150	Lw (dB(A))	0	9	17	27	35	41	46	53	59	70		
		DP (Pa)	0,5	1,1	1,9	4,1	7,1	10,9	15,4	26,5	40,4	87,1		
0,1045	200	Lw (dB(A))	0	0	11	21	29	35	39	47	53	63	71	
		DP (Pa)	0,3	0,6	1,1	2,4	4,1	6,3	8,9	15,4	23,5	50,6	87,2	
0,1270	250	Lw (dB(A))	0	0	7	17	25	30	35	43	48	59	66	72
		DP (Pa)	0,2	0,4	0,8	1,7	2,9	4,4	6,2	10,6	16,2	35	60,3	91,9
0,1567	300	Lw (dB(A))	0	0	0	13	20	26	30	38	44	54	61	67
		DP (Pa)	0,1	0,3	0,5	1,1	1,9	2,9	4,1	7,1	10,9	23,5	40,5	61,8
0,1820	350	Lw (dB(A))	0	0	0	9	17	22	27	34	40	51	58	64
		DP (Pa)	0,1	0,2	0,4	0,8	1,4	2,2	3,1	5,4	8,2	17,7	30,5	46,5
0,2103	400	Lw (dB(A))		0	0	6	14	19	24	31	37	47	55	60
		DP (Pa)		0,2	0,3	0,6	1,1	1,7	2,4	4,1	6,2	13,5	23,2	35,4
0,2380	450	Lw (dB(A))			0	0	11	17	21	28	34	44	52	57
		DP (Pa)			0,2	0,5	0,9	1,3	1,9	3,2	4,9	10,6	18,4	28
0,2660	500	Lw (dB(A))				0	9	14	19	26	32	42	49	55
		DP (Pa)				0,4	0,7	1,1	1,5	2,6	4	8,6	14,9	22,7
0,3060	570	Lw (dB(A))					6	11	16	23	28	39	46	51
		DP (Pa)					0,5	0,8	1,2	2	3,1	6,6	11,4	17,4
0,3230	600	Lw (dB(A))					0	10	14	22	27	37	45	50
		DP (Pa)					0,5	0,7	1,1	1,8	2,8	6	10,3	15,7
0,3510	650	Lw (dB(A))					0	8	13	20	25	35	43	48
		DP (Pa)					0,4	0,6	0,9	1,6	2,4	5,1	8,8	13,4
0,3800	700	Lw (dB(A))					0	6	11	18	24	34	41	46
		DP (Pa)					0,4	0,5	0,8	1,3	2	4,4	7,6	11,5
0,4090	750	Lw (dB(A))					0	5	9	16	22	32	39	45
		DP (Pa)					0,3	0,5	0,7	1,2	1,8	3,8	6,6	10
0,4320	800	Lw (dB(A))							8	15	21	31	38	43
		DP (Pa)							0,6	1	1,6	3,5	5,9	9,1

Les valeurs Lw (dB(A)) ne tiennent pas compte de l'attenuation du local. Tests réalisés avec un plénum "parfait" en conformité avec la norme EN 12238.
Vk (m/s) = [débit (m^3/h) / 3600] / Ak (m^2)

CORRECTIONS POUR REGISTRE

REGISTRE 100 % OUVERT	REGISTRE 50 % OUVERT	REGISTRE 25 % OUVERT
ΔP + 0	ΔP + 0,95 x Vk^2	ΔP + 3,28 x Vk^2
Lw + 0	Lw + 10	Lw + 20

CORRECTIONS KOCT (DB) PAR TIERS D'OCTAVE

FRÉQUENCE (HZ)	100	125	160	200	250	315	400	500	630	800	1000	1250	1600	2000	2500	3150	4000	5000	6300	8000	10000
K oct (dB)	-5	-6	-6	-3	-2	-2	0	1	2	0	-2	-3	-5	-7	-8	-10	-12	-13	-17	-21	-23

Ajouter Koct à la valeur lue dans le tableau pour obtenir le niveau de puissance acoustique (Lw) en dB.

SÉLECTION - REPRISE

Ak (m²)	L x H (mm)	L x H (mm)	Débit (m³/h)	100	200	300	400	500	600	800	1000	1200	1500	2000	2500	3000
0,0084	300 x 75	200 x 100	Lw (dB(A))	43	63											
			DP (Pa)	35,5	131,8											
			Lt (m)	-1	-1											
			Vk (m/s)	3,5	6,9											
0,0149	400 x 75	300 x 100	Lw (dB(A))	32	51	63										
	200 x 150		DP (Pa)	12	44,5	96										
			Lt (m)	-1	-1	-1										
			Vk (m/s)	1,9	3,7	5,6										
0,0224	600 x 75	400 x 100	Lw (dB(A))	24	43	54	62	68								
	300 x 150	200 x 200	DP (Pa)	5,5	20,6	44,3	76,5	116,6								
			Lt (m)	-1	-1	-1	-1	-1								
			Vk (m/s)	1,3	2,5	3,8	5,1	6,3								
0,0249	800 x 75	500 x 100	Lw (dB(A))	21	41	52	60	66	71							
			DP (Pa)	4,5	16,8	36,3	62,6	95,5	134,8							
			Lt (m)	-1	-1	-1	-1	-1	-1							
			Vk (m/s)	1,1	2,2	3,3	4,4	5,6	6,7							
0,0299	1000 x 75	600 x 100	Lw (dB(A))	18	37	48	56	62	67	75						
	400 x 150	300 x 200	DP (Pa)	3,2	11,9	25,7	44,3	67,5	95,3	164,4						
			Lt (m)	-1	-1	-1	-1	-1	-1	-1						
			Vk (m/s)	0,9	1,9	2,8	3,7	4,6	5,6	7,4						
0,0398	1200 x 75	800 x 100	Lw (dB(A))	12	31	42	50	56	61	68						
	500 x 150		DP (Pa)	1,9	6,9	14,9	25,8	39,3	55,5	95,6						
			Lt (m)	-1	-1	-1	-1	-1	-1	-1						
			Vk (m/s)	0,7	1,4	2,1	2,8	3,5	4,2	5,6						
0,0443	1000 x 100	600 x 150	Lw (dB(A))	10	29	40	47	53	58	66	72					
	500 x 200	300 x 300	DP (Pa)	1,5	5,7	12,2	21	32,1	45,3	78,1	119,1					
			Lt (m)	-1	-1	-1	-1	-1	-1	-1	-1					
			Vk (m/s)	0,6	1,3	1,9	2,5	3,2	3,8	5,1	6,3					
0,0531	1200 x 100	800 x 150	Lw (dB(A))		25	36	43	49	54	62	68	73				
	600 x 200	400 x 300	DP (Pa)		4	8,7	14,9	22,8	32,1	55,4	84,5	119,4				
			Lt (m)		-1	-1	-1	-1	-1	-1	-1	-1				
			Vk (m/s)		1,0	1,6	2,1	2,6	3,1	4,2	5,2	6,3				
0,0784	1000 x 150	800 x 200	Lw (dB(A))		17	27	35	41	46	53	59	64	70	78		
	500 x 300		DP (Pa)		1,9	4,1	7,1	10,9	15,4	26,5	40,4	57,1	87,1	150,2		
			Lt (m)		-1	-1	-1	-1	-1	-1	-1	-1	-1	-1		
			Vk (m/s)		0,7	1,1	1,4	1,8	2,1	2,8	3,6	4,3	5,3	7,1		
0,0940	1200 x 150	1000 x 200	Lw (dB(A))			23	31	37	42	49	55	60	66	73		
	600 x 300	500 x 400	DP (Pa)			2,9	5,1	7,7	10,9	18,8	28,7	40,5	61,8	106,5		
			Lt (m)			-1	-1	-1	-1	-1	-1	-1	-1	-1		
			Vk (m/s)			0,9	1,2	1,5	1,8	2,4	3,0	3,5	4,4	5,9		
0,1254	1200 x 200		Lw (dB(A))				25	31	35	43	49	53	59	67	72	
	600 x 400		DP (Pa)				2,9	4,5	6,3	10,9	16,6	23,5	35,8	61,7	94,2	
			Lt (m)				-1	-1	-1	-1	-1	-1	-1	-1	-1	
			Vk (m/s)				0,9	1,1	1,3	1,8	2,2	2,7	3,3	4,4	5,6	
0,1567	1000 x 300	800 x 400	Lw (dB(A))					26	30	38	44	48	54	61	67	72
			DP (Pa)					2,9	4,1	7,1	10,9	15,4	23,5	40,5	61,8	87,2
			Lt (m)					-1	-1	-1	-1	-1	-1	-1	-1	-1
			Vk (m/s)					0,9	1,1	1,4	1,8	2,1	2,7	3,5	4,4	5,3
0,1708	570 x 570		Lw (dB(A))													
			DP (Pa)					2,5	3,5	6,1	9,3	13,1	20,0	34,4	52,5	74,1
			Lt (m)					-1,0	-1,0	-1,0	-1,0	-1,0	-1,0	-1,0	-1,0	-1,0
			Vk (m/s)					0,8	1,0	1,3	1,6	1,9	2,4	3,2	4,1	4,9
0,1881	1200 x 300		Lw (dB(A))					22	26	34	39	44	50	57	63	67
	600 x 600		DP (Pa)					2,1	2,9	5,1	7,7	10,9	16,6	28,7	43,7	61,7
			Lt (m)					-1	-1	-1	-1	-1	-1	-1	-1	-1
			Vk (m/s)					0,7	0,9	1,2	1,5	1,8	2,2	3,0	3,7	4,4
0,2103	1000 x 400		Lw (dB(A))					19	24	31	37	42	47	55	60	65
			DP (Pa)					1,7	2,4	4,1	6,2	8,8	13,5	23,2	35,4	50
			Lt (m)					-1	-1	-1	-1	-1	-1	-1	-1	-1
			Vk (m/s)					0,7	0,8	1,1	1,3	1,6	2,0	2,6	3,3	4,0
0,2507	1200 x 400		Lw (dB(A))							27	33	38	43	50	56	61
			DP (Pa)							2,9	4,5	6,3	9,6	16,6	25,4	35,8
			Lt (m)							-1	-1	-1	-1	-1	-1	-1
			Vk (m/s)							0,9	1,1	1,3	1,7	2,2	2,8	3,3

Série SC 121 - SC 125 - Acier

Grille SC 121

Grille SC 125

UTILISATION

- Reprise.
- Positionnement mural.

CONSTRUCTION

- SC 121 : grille simple déflexion à ailettes horizontales, fixes, inclinées de 40°, espacées de 20 mm.
- SC 125 : grille à tôle perforée avec 45 % de surface libre.
- Matériau acier.

FINITION

- Acier peinture époxy, teinte blanc RAL 9003 mat 30%.
- Finition peinture selon carte RAL. Consulter la liste des couleurs disponibles en annexe.

FIXATION

- F0 : néant.
- F1 : par vis apparentes dans l'encadrement.
- F3 : non apparente par clips à friction.

Pour plus d'information, se référer p.99.

ACCESSOIRES

- Registre SGS (acier galvanisé) et AGB (aluminium brut) à mouvement contrarotatif. Montage sur grille par clips en S (fournis).
- Contre-cadre F4 en tôle d'acier galvanisé.
- Plénum de raccordement en tôle d'acier galvanisé avec piquage arrière type MT ou piquage côté type ME.

Pour plus d'informations sur les accessoires, se référer p.98 et 101.

DIMENSIONS STANDARDS

- Gamme dimensionnelle de 75 x 75 à 1 200 x 600 au pas de 25 mm en L.

Pour plus d'information, se référer aux pages GAMME ci-après.

CARACTÉRISTIQUES TECHNIQUES

- Voir tableaux de sélection pages suivantes.

ENCOMBREMENT

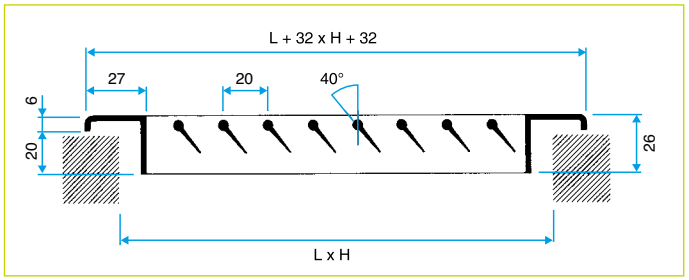

SC 121 - grille seule

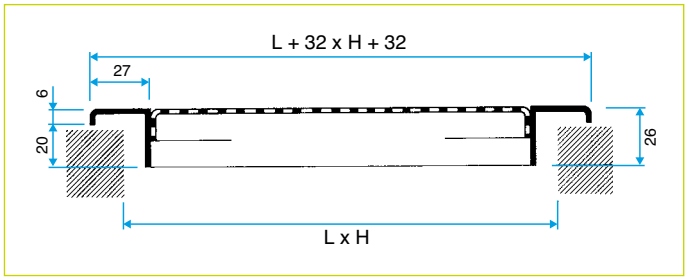

SC 125 - grille seule

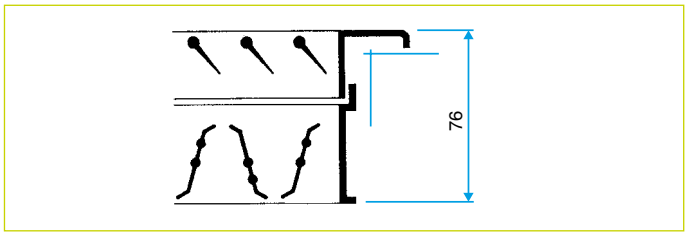

SC 121 - grille avec registre AGB ou SGS monté

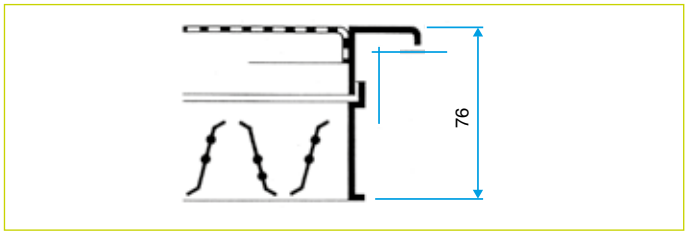

SC 125 - grille avec registre AGB ou SGS monté

Série AC 121 - AC 123 - AC 124 - Aluminium

Grille AC 121

Grille AC 123

UTILISATION

- Reprise.
- Positionnement mural.

CONSTRUCTION

- AC 121 : grille simple déflexion à ailettes horizontales, fixes, inclinées de 40°, espacées de 20 mm.
- AC 123 : grille à mailles carrées de 15x15 mm avec une surface libre de 90 %.
- AC 124 : grille à mailles carrées de 15x15 mm inclinées de 45° avec une surface libre de 90 %.
- Matériau aluminium.

FINITION

- Aluminium anodisé, teinte naturelle satinée.
- Finition peinture selon carte RAL. Consulter la liste des couleurs disponibles en annexe.

FIXATION

- F0 : néant.
- F1 : par vis apparentes dans l'encadrement.
- F3 : non apparente par clips à friction.
- F5 : non apparente par fermoirs (sauf AC 121).

Pour plus d'information, se référer p.99.

ACCESSOIRES

- Registre SGS à mouvement contrarotatif, en tôle d'acier galvanisé teinte naturelle. Montage sur grille par clips en S (fournis).
- Registre AGB à mouvement contrarotatif, en aluminium brut. Montage sur grille par clips en S (fournis).
- Contre-cadre F4 ou F6 en tôle d'acier galvanisé.
- Plénum de raccordement en tôle d'acier galvanisé avec piquage arrière type MT ou piquage côté type ME.

Pour plus d'informations sur les accessoires, se référer p.98 à 101.

DIMENSIONS STANDARDS

- Gamme dimensionnelle de 75 x 75 à 1 200 x 600 mm au pas de 25 mm en L.
- AC 124 : gamme dimensionnelle de 150 x 150 à 1200 x 600 mm.

Pour plus d'information, se référer aux pages GAMME ci-après.

CARACTÉRISTIQUES TECHNIQUES

- Voir tableaux de sélection pages suivantes.

ENCOMBREMENT

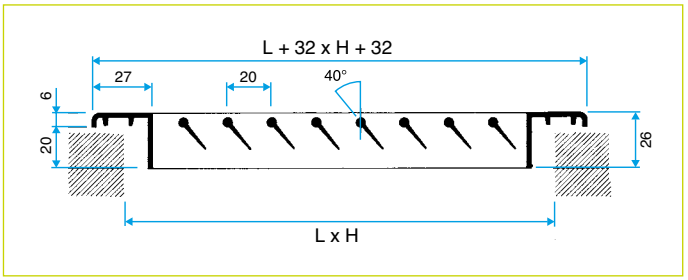

AC 121 - grille seule

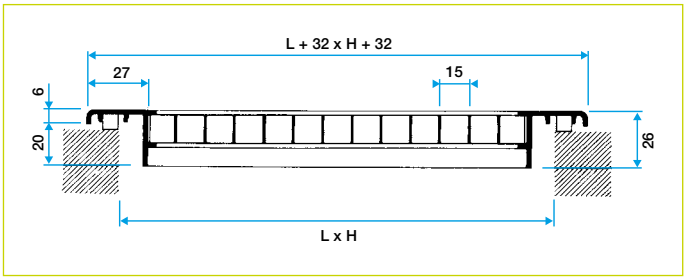

AC123 ou AC 124 - grille seule

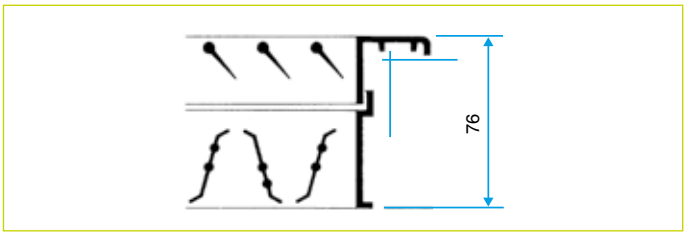

AC 121 - grille avec registre AGB ou SGS monté

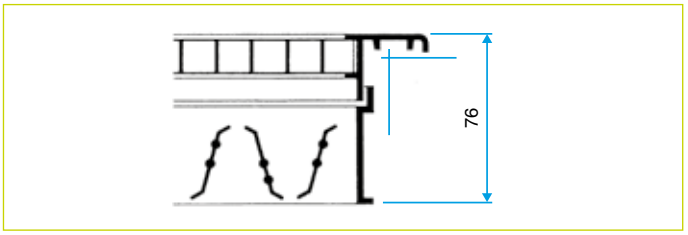

AC 123 ou AC 124 - grille avec registre AGB ou SGS monté

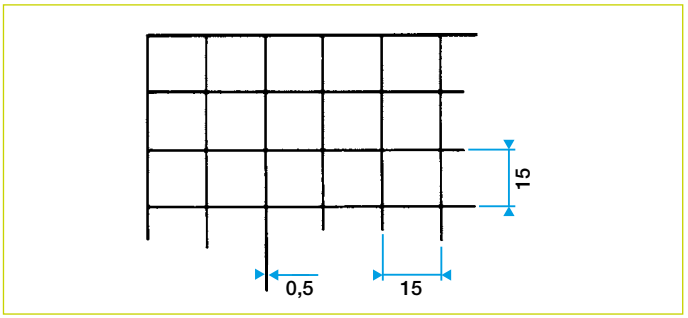

Noyau intérieur AC 123 ou AC 124

Série AO 123 - AU 124 - AO 251 - SC 370 - Aluminium ou acier

Grille AU 124 Z

Grille AO 251

Grille SC 370

UTILISATION

- Grilles spéciales pour dalles de plafonds suspendus.
- Reprise.
- Positionnement plafond en remplacement d'une dalle de 600 x 600 mm.

CONSTRUCTION

- AO 123 : grille à mailles carrées droites de 15 x 15 mm sans encadrement.
- AU 123 : grille à mailles carrées droites de 15 x 15 mm avec cadre fin de 5 mm.
- AU 124 : grille à mailles carrées inclinées à 45° de 15 x 15 mm avec cadre fin de 5 mm.
- AO 251 : grille à ailettes fixes à 45° sans encadrement.
- SC 370 : tôle perforée à 45 % de surface libre sans encadrement.
- AO et AU : matériau aluminium.
- SC : matériau acier.

FINITION

- AO 123 Z : aluminium peinture époxy, teinte blanc RAL 9003 mat 30%.
- AU 123 Z : aluminium peinture époxy, teinte blanc RAL 9003 mat 30%.
- AU 124 Z : aluminium peinture époxy, teinte blanc RAL 9003 mat 30%.
- AO 251 : aluminium peinture époxy, teinte blanc RAL 9003 mat 30%.
- SC 370 : acier peinture époxy, teinte blanc RAL 9003 mat 30%.
- AO 123 et AU 124 gamme étendue : aluminium anodisé teinte naturelle.
- Finition peinture selon carte RAL. Consulter la liste des couleurs disponibles en annexe (sauf AO 123).

FIXATION

- Par gravité sur les supports en T du faux-plafond.

ACCESSOIRES

- Plénum de raccordement en tôle d'acier galvanisé avec piquage arrière (RT) ou piquage côté (RE).
- Filtre plan G3 classement au feu M1 type W3 (cousu sur jonc métallique) pour SC370.

DIMENSIONS STANDARDS

- Gamme dimensionnelle adaptée aux dalles de faux plafonds standard 600 x 600 mm et 1 200 x 600 mm (sauf AU 124).
- Gamme dimensionnelle de 100 x 100 à 1 200 x 600 mm au pas de 25 mm en L et H pour la gamme étendue.

Pour plus d'information, se référer aux pages GAMME ci-après.

CARACTÉRISTIQUES TECHNIQUES

- Voir tableaux de sélection pages suivantes.

ENCOMBREMENT

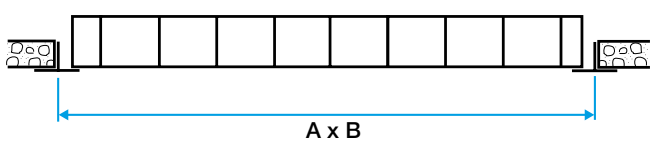

Grille AO 123

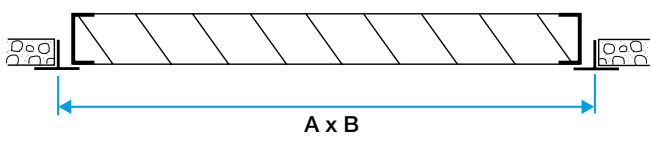

Grille AU 124

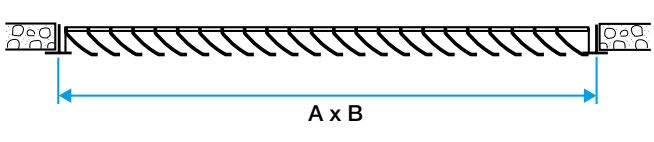

Grille AO 251

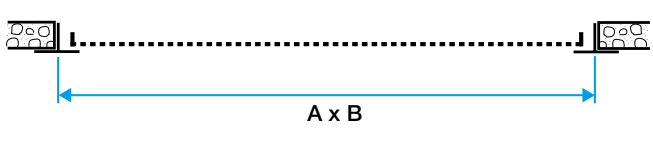

Grille SC 370

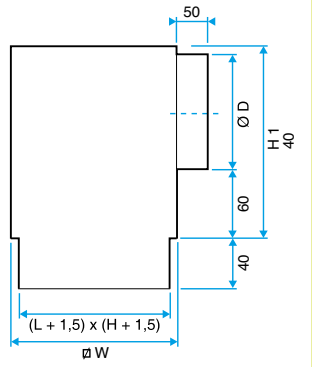

Plénum RE

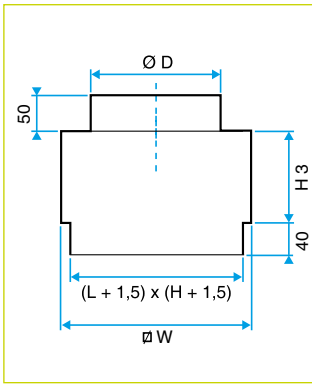

Plénum RT

DIMENSIONS

A X B (MM)	W (MM)	H1 (MM)	H3 (MM)	ØD (MM)
600 x 600	598 x 598	300	120	250

Autres dimensions : nous consulter.
Des quantités minimums peuvent être requises.

Série AC 161 - AC 163 - Aluminium

Grille AC 161

Grille AC 163

UTILISATION

- Grilles ouvrantes porte filtre.
- Reprise.
- Positionnement mural.

CONSTRUCTION

- AC 161 : grille simple déflexion à ailettes horizontales, fixes, inclinées de 40°, espacées de 20 mm. Logement pour filtre d'épaisseur 15 mm. Face frontale de la grille articulée par charnières en acier inoxydable et fermeture par boutons à vis. Ouverture sur 180° permettant un changement aisé du filtre.
- AC 163 : grille à mailles carrées de 15 x 15 mm avec une surface libre de 90 %. Logement pour filtre d'épaisseur 15 mm. Face frontale de la grille articulée par charnières en acier inoxydable et fermeture par boutons à vis. Ouverture sur 180° permettant un changement aisé du filtre.
- W : filtre G3 épaisseur 15 mm classement au feu M1 disponible en option.

FINITION

- Aluminium anodisé, teinte naturelle satinée ou peinture époxy RAL 9003 mat 30%.
- Finition peinture selon carte RAL. Consulter la liste des couleurs disponibles page RAL.

FIXATION

- F0 : néant.
- F1 : par vis apparentes dans l'encadrement.

Pour plus d'information, se référer p.99.

ACCESSOIRES

- Plénum de raccordement en tôle d'acier galvanisé avec piquage arrière type RT.
- Filtre plan G3 classement au feu M1 type W3 (cousu sur jonc métallique) ou W2 (média filtrant découpé).

DIMENSIONS STANDARDS

- AC 161 : gamme dimensionnelle de 172 x 122 à 1 222 x 622 au pas de 25 mm.

Pour plus d'information, se référer aux pages GAMME ci-après.

CARACTÉRISTIQUES TECHNIQUES

- Voir tableaux de sélection pages suivantes.

ENCOMBREMENT

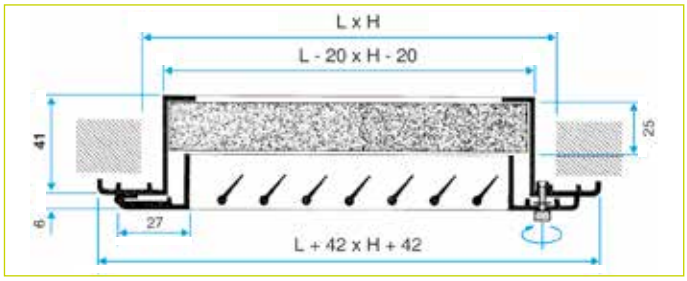

AC 161 W - grille avec filtre

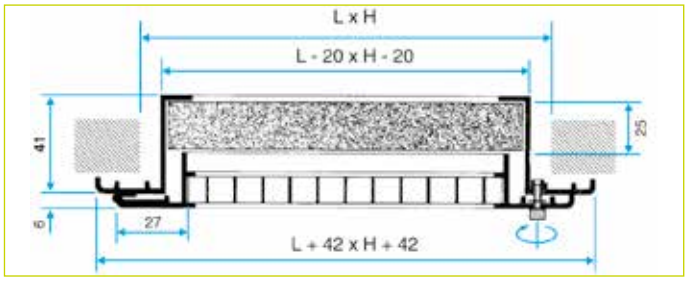

AC 163 W - grille avec filtre

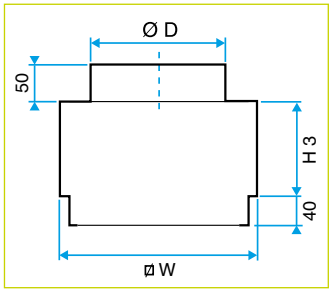

Plénum RT

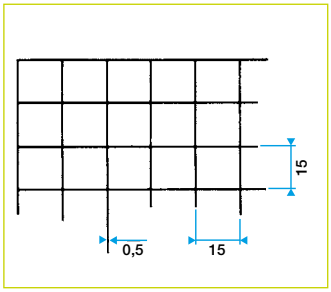

Noyau AC 163

DIMENSIONS DE LA GAMME STANDARD

L X H (MM)	FILTRE STANDARD (MM)	W (MM)	H3 (MM)	ØD (MM)
622 x 322	596 x 296	606 x 306	120	250
522 x 422	496 x 396	506 x 406	120	355
622 x 422	596 x 396	606 x 406	120	355
522 x 522	496 x 496	506 x 506	120	400
622 x 522	596 x 496	606 x 606	120	400

Série AG 637 - AC 174 - Grilles ouvrantes spéciales dalles de plafonds - Aluminium

Grille AG 637 W

Grille AC 174 W

UTILISATION

- Grilles porte filtre pour dalles de plafonds suspendus.
- Reprise.
- Positionnement en dalles de plafonds standard 600 x 600 ou mural.
- Modèles adaptés aux plafonds non amovibles types staff ou BA13.

CONSTRUCTION

- AG 637 : grille à ailettes fixes inclinées à 45°.
- AC 174 : grille à mailles carrées de 15x15 mm inclinées à 45°.
- Porte ouvrante sur charnières pour un accès aisé au filtre.
- W : filtre G3 épaisseur 20 mm classement au feu M1 disponible en option.
- Construction en aluminium.

FINITION

- Peinture époxy RAL 9003 mat 30% ou aluminium anodisé teinte naturelle (AG637 uniquement).
- Finition peinture selon carte RAL. Consulter la liste des couleurs disponibles en annexe.

FIXATION

- F0 : par gravité sur les supports en T du faux plafond et vis auto foreuses dans le plénum de raccordement.
- F1 : par vis apparentes dans l'encadrement et vis auto foreuses dans le plénum de raccordement (pour les plafonds non amovibles).

Pour plus d'information, se référer p.99.

ACCESSOIRES

- Plénum de raccordement en tôle d'acier galvanisé avec piquage côté type RE.
- Filtre plan G3 classement au feu M1 type W3 (cousu sur jonc métallique).

DIMENSIONS STANDARDS

- Dimensions standards adaptées aux dalles de faux plafond ou aux plafonds staff.
- AG 637 : gamme dimensionnelle de 300 x 300 à 1 200 x 600 au pas de 25 mm.
- AC 174 : gamme dimensionnelle de 200 x 200 à 600 x 600 au pas de 25 mm (638 x 638 adaptée aux dalles 675 x 675 standard).

Pour plus d'information, se référer aux pages GAMME ci-après.

CARACTÉRISTIQUES TECHNIQUES

- Voir tableaux de sélection pages suivantes.

ENCOMBREMENT

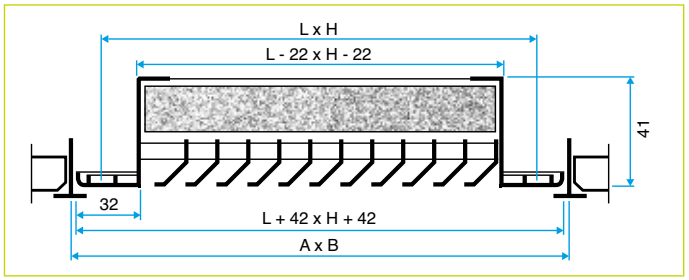

AG 637 W - grille avec filtre

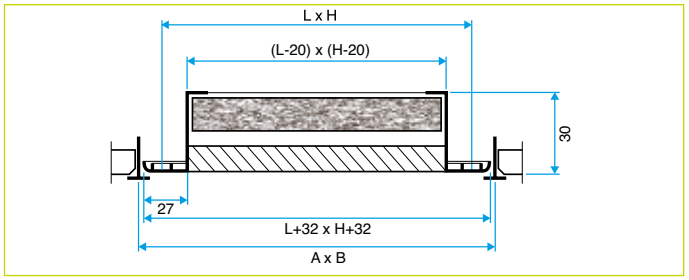

AC 174 W - grille avec filtre

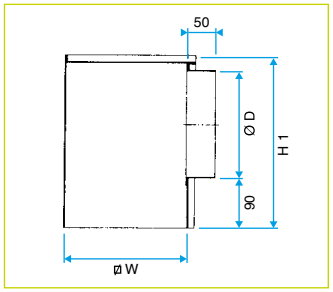

Plénum RE

DIMENSIONS DE LA GAMME STANDARD AG 637

A X B*	L X H (MM)	FILTRE STANDARD (MM)	D (MM)	W (MM)	H1 (MM)
600 x 300	554 x 254	531 x 231	250	537 x 237	370
600 x 600	554 x 554	531 x 531	250	537 x 537	370
625 x 625	579 x 579	556 x 556	250	562 x 562	370
675 x 675	629 x 629	606 x 606	250	612 x 612	370

DIMENSIONS DE LA GAMME STANDARD AC 174

A X B*	L X H (MM)	FILTRE STANDARD (MM)	D (MM)	W (MM)	H1 (MM)
600 x 300	563 x 263	531 x 251	250	550 x 250	370
600 x 600	563 x 563	531 x 551	250	550 x 550	370
-	400 x 200	388 x 188	250	385 x 185	370
-	500 x 500	488 x 488	250	485 x 485	370
625 x 625	588 x 588	556 x 576	250	575 x 575	370
675 x 675	638 x 638	606 x 626	250	625 x 625	370

Série 121 - 123 - 124 - 125 - 251 - 370

GAMME STANDARD

DIMENSIONS (MM)	TÔLE PERFORÉE BLANCHE SC 370	TÔLE PERFORÉE BLANCHE + FILTRE SC 370 W	FILTRE DE RECHANGE W3	GRILLE À MAILLES BLANCHE AO 123 Z	GRILLE À MAILLES BLANCHE AU 123 Z	GRILLE À MAILLES BLANCHE AU 124 Z	GRILLE À AILETTES BLANCHE AO 251 Z	PLÉNUM PIQUAGE CÔTÉ RE 123
200 x 100								
300 x 150								
400 x 200								
300 x 300								
600 x 600	11050669	11050670	11053499	11050661	11050725	11050727	11050668	11053360
1200 x 600				11050662				

FIXATION	FINITION
• Modèles SC : non apparente par clips à friction. • Modèles AO et AU : par gravité sur les supports en T du plafond.	• Modèle SC : peinture époxy RAL 9003. • Modèles AO et AU : peinture époxy RAL 9003 mat 30%.

GAMME AVEC CHOIX D'OPTIONS

TYPE	DÉSIGNATION	CODE	TYPE	DÉSIGNATION	CODE
Ailettes fixes acier RAL903	SC 121	11002024	**Maille carrée inclinée alu anodisé**	AU 124	11002606
Tôle perforée acier RAL903	SC 125	11002025	**Tôle perforée**	SC370	21081039
Noyau maille carrée alu anodisé	AO 123	11002008	**Plénum piquage côté**	ME	11003435
Ailettes fixes alu anodisé	AC 121	11002401	**Plénum piquage arrière**	MT	11003434
Maille carrée alu anodisé	AC 123	11002601	**Contre-cadre F4**	F4	11003435
Maille carrée inclinée alu anodisé	AC 124	11002602	**Contre-cadre F6**	F6	11002512

GAMME AVEC CHOIX D'OPTIONS - PLÉNUMS PIQUAGES CÔTÉ POUR DALLES 600X600

DIMENSIONS (MM)	DÉSIGNATION	CODE	DIMENSIONS (MM)	DÉSIGNATION	CODE
600 x 600	Plénum piquage côté RE	11003436	600x600	Plénum piquage arrière RT	11003437

DIMENSIONS DISPONIBLES

H / L (MM)	200	250	300	400	450	500	600	700	800	1000	1200
100	•	x	x	x	x	x	x	x	x	x	x
150	x	x	•	x	x	x	x	x	x	x	x
200	x	x	x	•	x	x	•	x	x	x	x
250		x	x	x	x	x	x	x	x	x	x
300			•	x	x	•	•	x	•	x	x
400				x	x	x	•	x	x	x	x
450					x	x	x	x	x	x	x
500						x	x	x	x	x	x
600							•	x	x	•	•

• Dimensions de la gamme standard.

OPTIONS DISPONIBLES

FIXATION	FINITION
• F0 : néant • F1 : apparente par vis dans l'encadrement (sauf modèles AO et AU). • F3 : non apparente par clips à friction (sauf modèles AO et AU). • F5 : non apparente par fermoirs (uniquement SC 125 et AC 123-124).	• Peinture époxy selon carte RAL. Consulter la liste des couleurs disponibles en annexe. • Acier galvanisé teinte naturelle.

ACCESSOIRES PROPOSÉS

- Registres SGS et AGB : voir p.101.
- Contre-cadres F4 et F6 : voir p.101.
- Plénums MT et ME : voir p.101.
- Filtre de rechange W3.

Série 161 - 163

FILTRE

DIMENSIONS (MM)	FILTRE DE RECHANGE W3
	CODE
622 x 322	11053501
522 x 422	11053502
622 x 422	11053504
522 x 522	11053503
622 x 522	11053505

GAMME AVEC CHOIX D'OPTIONS

TYPE	DÉSIGNATION	CODE	TYPE	DÉSIGNATION	CODE
Ailettes fixes alu anodisé livré avec filtre	AC 161 W	11002011	**Maille carrée alu anodisé livré avec filtre**	AC 163 W	11002013
Filtre de rechange	W 2	11002031	**Plénum RT piquage dessus**	RT	11003437

Note : En filtre de rechange vous pouvez aussi utiliser le W3 (cousu sur jonc) code 11002030 avec les dimensions (L-7) x (H+8).

DIMENSIONS D'USAGE

H / L (MM)	322	372	422	472	522	572	622	722	822	1022	1222
322	x	x	x	x	x	x	x	x	x	x	x
372		x	x	x	x	x	•	x	x	x	x
422			x	x	•	x	•	x	x	x	x
472				x	x	x	x	x	x	x	x
522					•	x	•	x	x	x	x
572						x	x	x	x	x	x
622							x	x	x	x	x

• Dimensions de la gamme standard.

OPTIONS DISPONIBLES

FIXATION	FINITION
• F0 : néant. • F1 : non apparente par vis dans le logement pour filtre.	• Anodisation teinte naturelle satinée. • Peinture époxy selon carte RAL (tous modèles). Consulter la liste des couleurs disponibles en annexe.

ACCESSOIRES PROPOSÉS

- Plénums RT.
- Filtre de rechange W3 ou W2.

Série 174 - 637

GAMME STANDARD POUR PLAFONDS SUSPENDUS

DIMENSIONS (MM)		GRILLE À AILETTES BLANCHE AG 637 WZ F0	PLÉNUM CÔTÉ RE 637	GRILLE À MAILLE 45° AC 174 WZ F0	PLÉNUM CÔTÉ RE 174	FILTRE DE RECHANGE POUR AG 637 W3
L x H	A x B	CODE	CODE	CODE	CODE	CODE
554 x 254	600 x 300	11050682	11053138	-	11053380	11053515
563 x 263	600 x 300	-	-	11050742	-	11002269
554 x 554	600 x 600	11050681	11053139	-	-	11053514
563 x 563	600 x 600	-	-	11050743	11053378	11002269

FIXATION	FINITION	FILTRE
• F0 : non apparente par gravité sur l'ossature du plafond.	• Peinture époxy RAL 9003 mat 30%.	• Filtre G3 inclus.

GAMME STANDARD POUR PLAFONDS NON AMOVIBLES OU MURS

DIMENSIONS (MM)	GRILLE À MAILLE 45° AC 174 WZ F1	FILTRE DE RECHANGE W3	PLÉNUM ARRIÈRE RT F3	PLÉNUM CÔTÉ RE F3
	CODE	CODE	CODE	CODE
500 x 500	11050741	11053518	11003437	11003436
400 x 200	11050740	11053517	11053465	11053713

FIXATION	FINITION	FILTRE
• F1 : apparente par vis dans l'encadrement.	• Peinture époxy RAL 9003 mat 30%.	• Filtre G3 inclus.

GAMME AVEC CHOIX D'OPTIONS

TYPE	DÉSIGNATION	CODE	TYPE	DÉSIGNATION	CODE
Maille carrée alu anodisé	AC 174	11002037	**Ailettes fixes alu anodisé isé**	AG 637	11002035
Filtre de rechange pour AC 174	W 3	11002269	**Filtre de rechange pour AG 637**	W 3	11002030
Plénum RE piquage côté*	RE	11003436	**Plénum RT piquage dessus**	RT	11003437

DIMENSIONS D'USAGE

H / L (MM)	300	350	400	450	500	550	554* OU 563*	700	800	1000	1200
300	x	x	x	x	x	x	x	x	x	x	x
350		x	x	x	x	x	•	x	x	x	x
400			x	x	x	x	x	x	x	x	x
450				x	x	x	x	x	x	x	x
500					•	x	x	x	x	x	x
550						x	x	x	x	x	x
554* ou 563*							•	x	x	x	x

• Dimensions de la gamme standard.

* Dimensions adaptées aux dalles de plafond 600 x 600 mm.

OPTIONS DISPONIBLES

FIXATION	FINITION	FILTRE
• F0 : néant. • F1 : apparente par vis dans l'encadrement.	• Anodisation teinte naturelle satinée (AG637 uniquement). • Peinture époxy selon carte RAL (tous modèles). Consulter la liste des couleurs disponibles en annexe.	• Filtre G3 classé au feu M1.

ACCESSOIRES PROPOSÉS

• Plénums RE 637 et RE 174.
• Filtre de rechange W3.

Série 121 - 123 - 124 - 161 - 163 - 174

SÉLECTION - REPRISE POUR SÉRIE 121 - 161

AK (M²)	L X H (MM)		QV (M³/H)																	
			150		200		300		400		500		700		900		1200		1500		3000		5000	
0,009	200 x 100		30	90																		
			4,2	35																	Lw	Lt
																					Vk	Pa
0,014	300 x 100		21	41	32	90																
	200 x 150		2,8	15	4,2	35																
0,018	400 x 100	200 x 200	-	16	24	41	31	70														
	300 x 150		1,9	7	2,9	16	3,7	27														
0,027	600 x 100	300 x 200			-	16	23	32	28	50												
	400 x 150				1,9	7	2,5	12	3,1	20												
0,036	800 x 100	400 x 200							22	28	32	63										
	500 x 150								2,3	10	3,5	24										
0,045	1000 x 100	500 x 200							-	14	27	37	35	74								
	600 x 150	300 x 300							1,8	6,5	2,7	15	3,8	28								
0,054	1200 x 100	600 x 200									23	25	30	47	40	104						
	800 x 150	400 x 300									2,2	10	3,0	18	4,5	40						
0,068	1000 x 150	500 x 300									-	13	24	25	34	59						
	800 x 200	400 x 400									1,6	5	2,2	10	3,4	22						
0,081	1200 x 150												-	14	30	37	37	70				
	600 x 300												1,8	7	2,7	15	3,7	26				
0,090	1000 x 200	622 x 322											-	13	26	29	34	53				
	500 x 400	522 x 422											1,6	5	2,4	11	3,2	20				
0,108	1200 x 200	622 x 422													24	22	31	40	41	86		
	800 x 300	522 x 522													2,1	9	2,8	15	4,1	33		
0,135	1000 x 300	600 x 600													-	13	26	25	36	53	42	86
	800 x 400	622 x 522													1,6	5	2,2	10	3,2	20	4,1	33
0,180	1000 x 400																		33	40	40	70
	800 x 500																		2,8	14	3,7	26
0,216	1200 x 400																		26	21	33	35
																			2,0	8	2,6	13
0,270	1200 x 500	1000 x 600	Lw	Lt															20	13	28	22
			Vk	Pa															1,6	5	2,1	9

AK (M²)	L X H (MM)		QV (M³/H)																	
			150		200		300		400		500		700		900		1200		1500		3000		5000	
0,009	200 x 100		30	90																		
			4,2	35																	Lw	Lt
																					Vk	Pa
0,014	300 x 100		21	41	32	90																
	200 x 150		2,8	15	4,2	35																
0,018	400 x 100	200 x 200	-	16	24	41	31	70														
	300 x 150		1,9	7	2,9	16	3,7	27														
0,027	600 x 100	300 x 200			-	16	23	32	28	50												
	400 x 150				1,9	7	2,5	12	3,1	20												
0,036	800 x 100	400 x 200							22	28	32	63										
	500 x 150								2,3	10	3,5	24										
0,045	1000 x 100	500 x 200							-	14	27	37	35	74								
	600 x 150	300 x 300							1,8	6,5	2,7	15	3,8	28								
0,054	1200 x 100	600 x 200									23	25	30	47	40	104						
	800 x 150	400 x 300									2,2	10	3,0	18	4,5	40						
0,068	1000 x 150	500 x 300									-	13	24	25	34	59						
	800 x 200	400 x 400									1,6	5	2,2	10	3,4	22						
0,081	1200 x 150												-	14	30	37	37	70				
	600 x 300												1,8	7	2,7	15	3,7	26				
0,090	1000 x 200	622 x 322											-	13	26	29	34	53				
	500 x 400	522 x 422											1,6	5	2,4	11	3,2	20				
0,108	1200 x 200	622 x 422													24	22	31	40	41	86		
	800 x 300	522 x 522													2,1	9	2,8	15	4,1	33		
0,135	1000 x 300	600 x 600													-	13	26	25	36	53	42	86
	800 x 400	622 x 522													1,6	5	2,2	10	3,2	20	4,1	33
0,180	1000 x 400																		33	40	40	70
	800 x 500																		2,8	14	3,7	26
0,216	1200 x 400																		26	21	33	35
																			2,0	8	2,6	13
0,270	1200 x 500	1000 x 600	Lw	Lt															20	13	28	22
			Vk	Pa															1,6	5	2,1	9

SÉLECTION - REPRISE POUR SÉRIE 123 - 163 - 124 - 174

AK (M²)	L X H (MM)		QV (M³/H)																	
			200		300		400		500		750		1000		1500		2000		3000		4000		5000	
0,013	200 x 100		21	67																		
			4,2	11																	Lw	Lt
																					Vk	Pa
0,020	300 x 100		12	30	23	67																
	200 x 150		2,8	5	4,2	11																
0,030	400 x 100	200 x 200	-	16	15	32	22	52														
	300 x 150		1,9	2	2,9	5	3,7	8														
0,045	600 x 100	300 x 200			-	16	14	24	19	37												
	400 x 150				1,9	2	2,5	4	3,1	6												
0,060	800 x 100	400 x 200							13	20	23	46										
	500 x 150								2,3	3	3,5	7										
0,075	1000 x 100	500 x 200							-	12	18	28	26	54								
	600 x 150	300 x 300							1,8	2	2,7	5	3,8	8								
0,093	1200 x 100	600 x 200									-	18	22	34	31	76						
	800 x 150	400 x 300									2,2	3	3,0	5	4,5	12						
0,125	1000 x 150	500 x 300									-	10	15	18	25	44						
	800 x 200	400 x 400									1,6	1,5	2,2	3	3,4	7						
0,150	1200 x 150												-	12	21	28	28	52				
	600 x 300												1,8	2	2,7	5	3,7	8				
0,175	1000 x 200	622 x 322											-	10	17	21	25	39				
	500 x 400	522 x 422											1,6	1,5	2,4	3	3,2	6				
0,200	1200 x 200	600 x 400													15	16	22	30	32	64		
	800 x 300	522 x 522													2,1	2	2,8	5	4,1	10		
0,260	1000 x 300	622 x 422													-	10	17	18	27	39	33	64
	800 x 400	522 x 522													1,,6	1,5	2,2	3	3,2	6	4,1	10
0,350	1000 x 400	622 x 522																	24	30	31	52
	800 x 500	600 x 600																	2,8	5	3,7	8
0,420	1200 x 400																		17	15	24	25
																			2,0	2	2,6	4
0,530	1200 x 500	1000 x 600	Lw	Lt															11	10	19	17
			Vk	Pa															1,6	1,5	2,1	3

Corrections pour série 124 - 174	
Pa x3 (hors filtre)	Lw + 1

Les valeurs Lw (dB(A)) ne tiennent pas compte de l'atténuation du local.
Tests réalisés sur les grilles avec un plénum "parfait" en conformité avec la norme EN 12238.
Pa = pertes de charge grille sans filtre. Pa2 = pertes de charge filtre G3 inclus.

Série 125 - 370 - 637

SÉLECTION - REPRISE POUR SÉRIE 125 - 370

AK (M²)	L X H (MM)		QV (M³/H) 200		300		400		500		750		1000		1500		2000		3000		4000		5000	
0,009	200 x 100		31	-																			Lw	Lt
			4,2	42																			Vk	Pa
0,014	300 x 100		21	-	33	-																		
	200 x 150		2,8	18	4,2	42																		
0,018	400 x 100	200 x 200	-	-	24	-	32	-																
	300 x 150		1,9	8	2,9	19	3,7	32																
0,027	600 x 100	300 x 200			-	-	24	-	29	-														
	400 x 150				1,9	8	2,5	14	3,1	24														
0,036	800 x 100	400 x 200							23	-	33	-												
	500 x 150								2,3	12	3,5	29												
0,045	1000 x 100	500 x 200							-	-	28	-	36	-										
	600 x 150	300 x 300							1,8	8	2,7	18	3,8	34										
0,054	1200 x 100	600 x 200									24	-	31	-	41	-								
	800 x 150	400 x 300									2,2	12	3,0	22	4,5	48								
0,068	1000 x 150	500 x 300									-	-	24	-	35	-								
	800 x 200	400 x 400									1,6	6	2,2	12	3,4	27								
0,081	1200 x 150												-	-	31	-	38	-						
	600 x 300												1,8	8	2,7	18	3,7	31						
0,090	1000 x 200												-	-	27	-	35	-						
	500 x 400												1,6	6	2,4	13	3,2	24						
0,108	1200 x 200	600 x 400													25	-	32	-	42	-				
	800 x 300	500 x 500													2,1	11	2,8	18	4,1	40				
0,135	1000 x 300														-	-	27	-	47	-	43	-		
	800 x 400														1,6	6	2,2	12	3,2	24	4,1	40		
0,180	1000 x 400	600 x 600																	34	-	41	-		
	800 x 500	(SC 370)																	2,8	17	3,7	31		
0,216	1200 x 400																		27	-	33	-	40	-
	1000 X 400																		2,0	10	2,6	16	3,3	26
0,270	1200 x 500		Lw	Lt															21	-	28	-	35	-
			Vk	Pa															1,6	6	2,1	11	3,3	22

Les valeurs Lw (dB(A)) ne tiennent pas compte de l'atténuation du local.
Tests réalisés sur les grilles avec un plénum "parfait" en conformité avec la norme EN 12238.

SÉLECTION - REPRISE POUR SÉRIE 637

AK (M²)	L X H (MM)	QV (M³/H) 800		1200		1600		2000		2500		3000		4000	
0,15	554 x 254	31	35	41	80									Lw	Lt
		1,5	13	2,5	30									Vk	Pa
0,30	554 x 554	-	9	30	20	38	39	43	61	48	95				
		0,8	3	1,3	7	1,5	17	1,8	23	2,3	30				
0,38	628 x 628	Lw	Pa2	35	13	39	24	42	30	47	64	51	92		
		Vk	Pa	1	6	1,2	11	1,5	18	2	32	2,5	50		

Les valeurs Lw (dB(A)) ne tiennent pas compte de l'atténuation du local.
Tests réalisés sur les grilles avec un plénum "parfait" en conformité avec la norme EN 12238.
Pa = pertes de charge grille sans filtre. Pa2 = pertes de charge filtre G3 inclus.

Séries 121 - 161 - Reprise

SOUFFLAGE AVEC EFFET DE PLAFOND

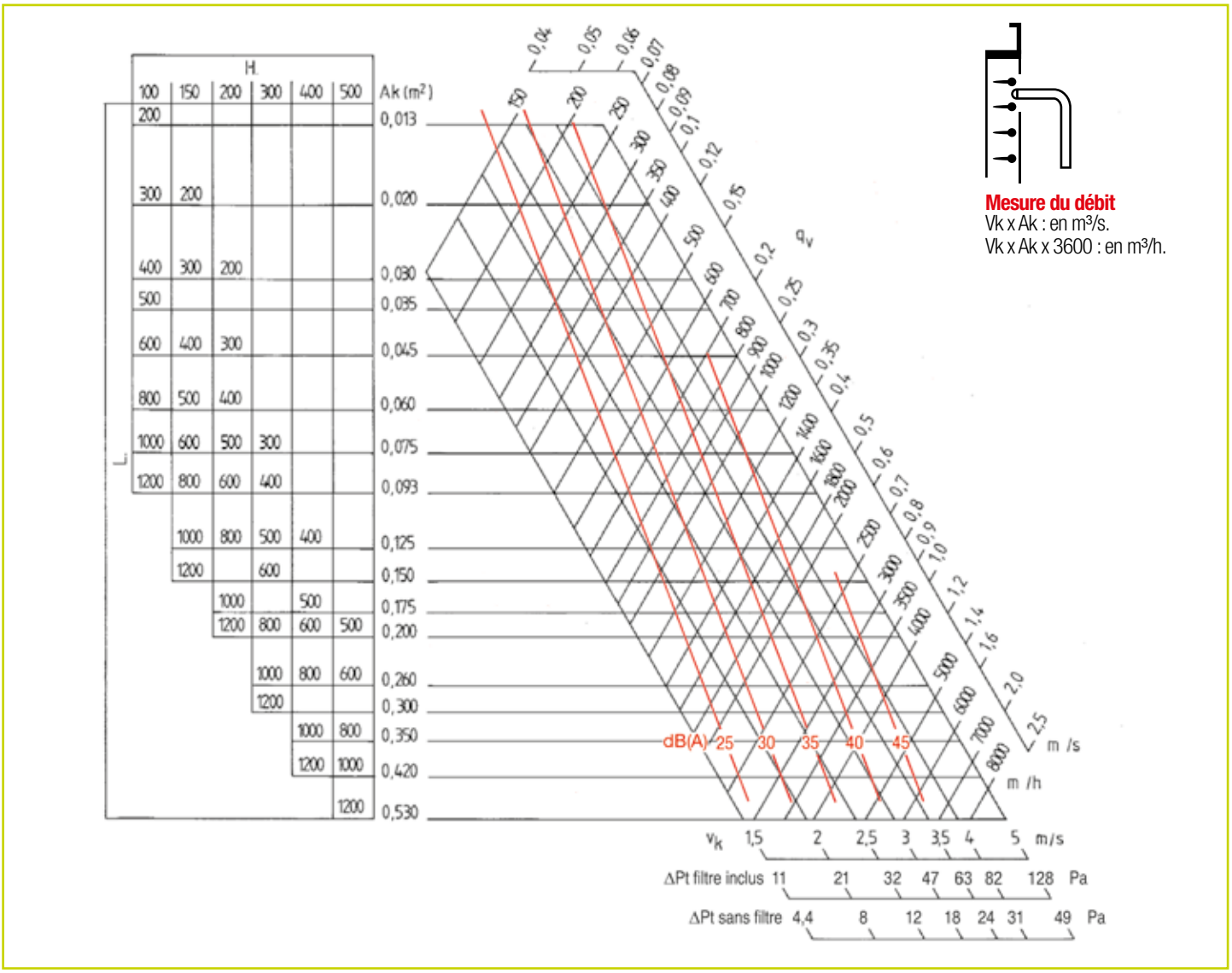

Mesure du débit
Vk x Ak : en m³/s.
Vk x Ak x 3600 : en m³/h.

Les valeurs Lw (dB(A)) ne tiennent pas compte de l'atténuation du local.
Tests réalisés avec un plénum "parfait" en conformité avec la norme EN 12238.

CORRECTIONS POUR SÉRIE 125

ΔPt	Lw
ΔPt x 1,20	Lw + 1

CORRECTIONS POUR REGISTRE

REGISTRE 100 % OUVERT	REGISTRE 50 % OUVERT	REGISTRE 25 % OUVERT
ΔP + 0	ΔP + 0,95 x Vk²	ΔP + 3,28 x Vk²
Lw + 0	Lw + 10	Lw + 20

Séries 123 - 163 - Reprise

SOUFFLAGE AVEC EFFET DE PLAFOND

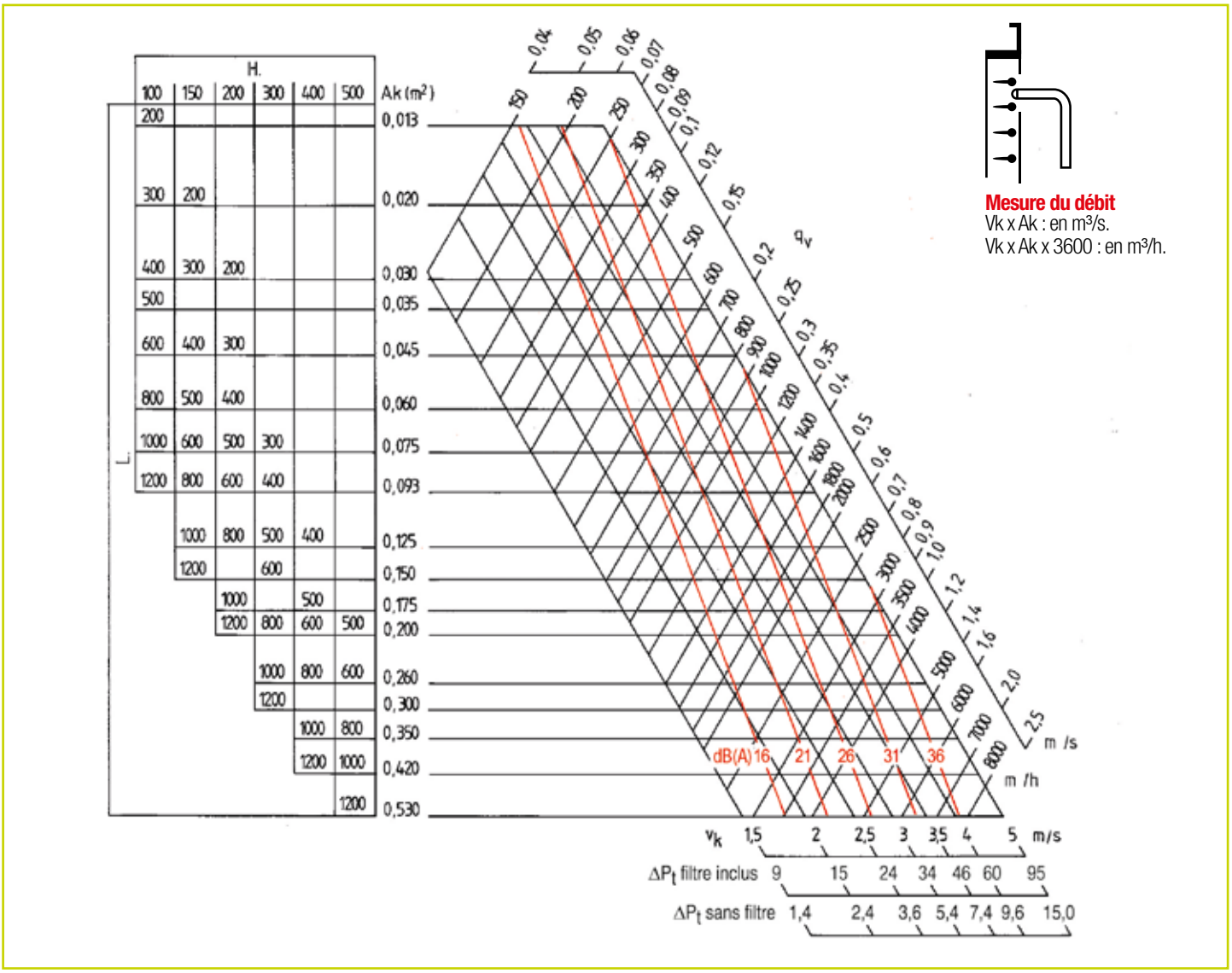

Mesure du débit
Vk x Ak : en m³/s.
Vk x Ak x 3600 : en m³/h.

Les valeurs Lw (dB(A)) ne tiennent pas compte de l'atténuation du local.
Tests réalisés avec un plénum "parfait" en conformité avec la norme EN 12238.

CORRECTIONS POUR SÉRIE 124 - 174

ΔPt	Lw
ΔPt x 3	Lw + 1

CORRECTIONS POUR REGISTRE

REGISTRE 100 % OUVERT	REGISTRE 50 % OUVERT	REGISTRE 25 % OUVERT
ΔP + 0	ΔP + 0,95 x Vk^2	ΔP + 3,28 x Vk^2
Lw + 0	Lw + 10	Lw + 20

Série AC 181 - Aluminium

Grille AC 181

UTILISATION

- Transfert d'air d'un local à un autre.
- Fonction anti-vue.
- Positionnement en paroi, essentiellement comme grille de porte.

CONSTRUCTION

- Lames en V montées horizontalement et cadre de recouvrement. Montage en paroi mince maximum 55 mm (portes ou cloisons).

FINITION

- Aluminium anodisé, teinte naturelle satinée.
- Finition peinture selon carte RAL. Consulter la liste des couleurs disponibles en annexe.

FIXATION

- F0 : néant.
- F1 : fixation par vis apparentes dans l'encadrement.

Pour plus d'information, se référer p.99.

ACCESSOIRES

- Pas d'accessoires disponibles.

DIMENSIONS STANDARDS

- Gamme dimensionnelle de 200 x 65 à 1 200 x 600 au pas de 25 mm en L et 20 mm en H.

Pour plus d'information, se référer aux pages GAMME ci-après.

CARACTÉRISTIQUES TECHNIQUES

- Voir tableaux de sélection pages suivantes.

ENCOMBREMENT

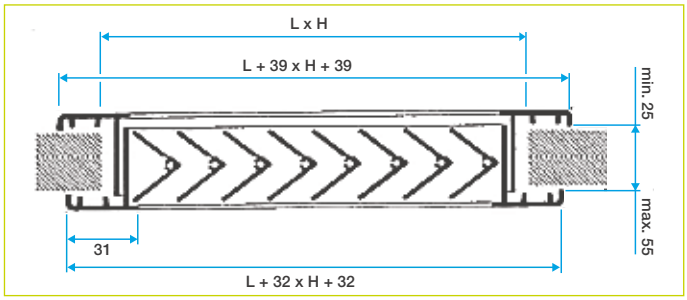

AC 181

Série 181

GAMME STANDARD

DIMENSIONS (MM)	GRILLE DE TRANSFERT AC 181
200 x 100	11050687
300 x 150	11050688
400 x 200	11050689
600 x 200	11050690
500 x 300	11050691
600 x 300	11050692
600 x 400	11050693

FIXATION	FINITION
• Apparente par vis dans l'encadrement.	• Aluminium anodisé teinte naturelle satinée.

GAMME AVEC CHOIX D'OPTIONS

GRILLE DE TRANSFERT	CODE
AC 181	11002016

DIMENSIONS DISPONIBLES

H / L (MM)	322	372	422	472	522	572	622	722	822	1022	1222
105	x	x	x	x	x	x	x	x	x	x	x
165	x	x	x	x	x	x	x	x	x	x	•
205	x	x	x	x	x	x	x	x	x	x	x
265		x	x	x	x	x	x	x	x	x	x
305			x	x	x	x	x	x	x	x	x
405				x	x	x	x	x	x	x	x
465					x	x	x	x	x	x	x
505						x	x	x	x	x	x
565							x	x	x	x	x

OPTIONS DISPONIBLES

FIXATION	FINITION
• F0 : néant. • F1 : non apparente par vis dans le logement pour filtre.	• Anodisation teinte naturelle satinée. • Peinture époxy selon carte RAL (tous modèles). Consulter la liste des couleurs disponibles en annexe.

SÉLECTION - TRANSFERT

Ak (M²)	L X H (MM)		QV (M³/H) 50		100		150		200		300		400		600		800		1000		1500		2000	
0,016	300 x 100	200 x 150	-	-	28	-																	Lw	Lt
			0,9	3,5	1,7	14																	Vk	Pa
0,027	500 x 100	300 x 150	-	-	19	-	28	-																
	200 x 200		0,6	1,6	1,0	4,0	1,5	9,9																
0,040	800 x 100	400 x 150			-	-	21	-	28	-														
	300 x 200				0,7	2,3	1,0	4,0	1,3	8,0														
0,056	1000 x 100	500 x 150			-	-	-	-	23	-	30		36											
	400 x 200				0,5	1,1	0,7	2,5	1,0	4,5	1,5	10	2,0	18										
0,070	1200 x 100	800 x 150			-	-	-	-	-	-	27		32											
	500 x 200	300 x 300			0,3	1,0	0,6	1,6	0,8	3	1,2	6,5	1,6	11										
0,081	800 x 150	600 x 200					-	-	-	-	25	-	31	-	40	-								
	400 x 300						0,5	1,6	0,7	2	0,9	4	1,4	9	1,9	15								
0,120	1200 x 150	800 x 200							-	-	-		25		35	-	40	-						
	500 x 300	400 x 400							0,5	1,4	0,7	2	0,9	4	1,4	9	1,9	15						
0,150	1000 x 200	600 x 300									-	-	-	-	29	-	35	-	40	-				
	500 x 400										0,57	1,6	0,6	2,0	1,1	5,0	1,5	9,8	1,9	15				
0,190	1200 x 200	800 x 300											-		25		30		35					
	600 x 400	500 x 500											0,6	1,5	0,9	3,5	1,1	6,0	1,5	10				
0,260	1200 x 300	800 x 400													18	-	26	-	31	-	39	-		
	600 x 500														0,63	1,8	0,8	3,1	1,0	4,1	1,6	11		
0,320	1000 x 400	800 x 500	Lw	-													23	-	27	-	35	3	41	-
	600 x 600		Vk	Pa													0,7	2,3	0,8	3,1	1,2	5,9	1,7	13

Les valeurs Lw (dB(A)) ne tiennent pas compte de l'atténuation du local.

Série 180 - 181 - Transfert

SOUFFLAGE AVEC EFFET DE PLAFOND

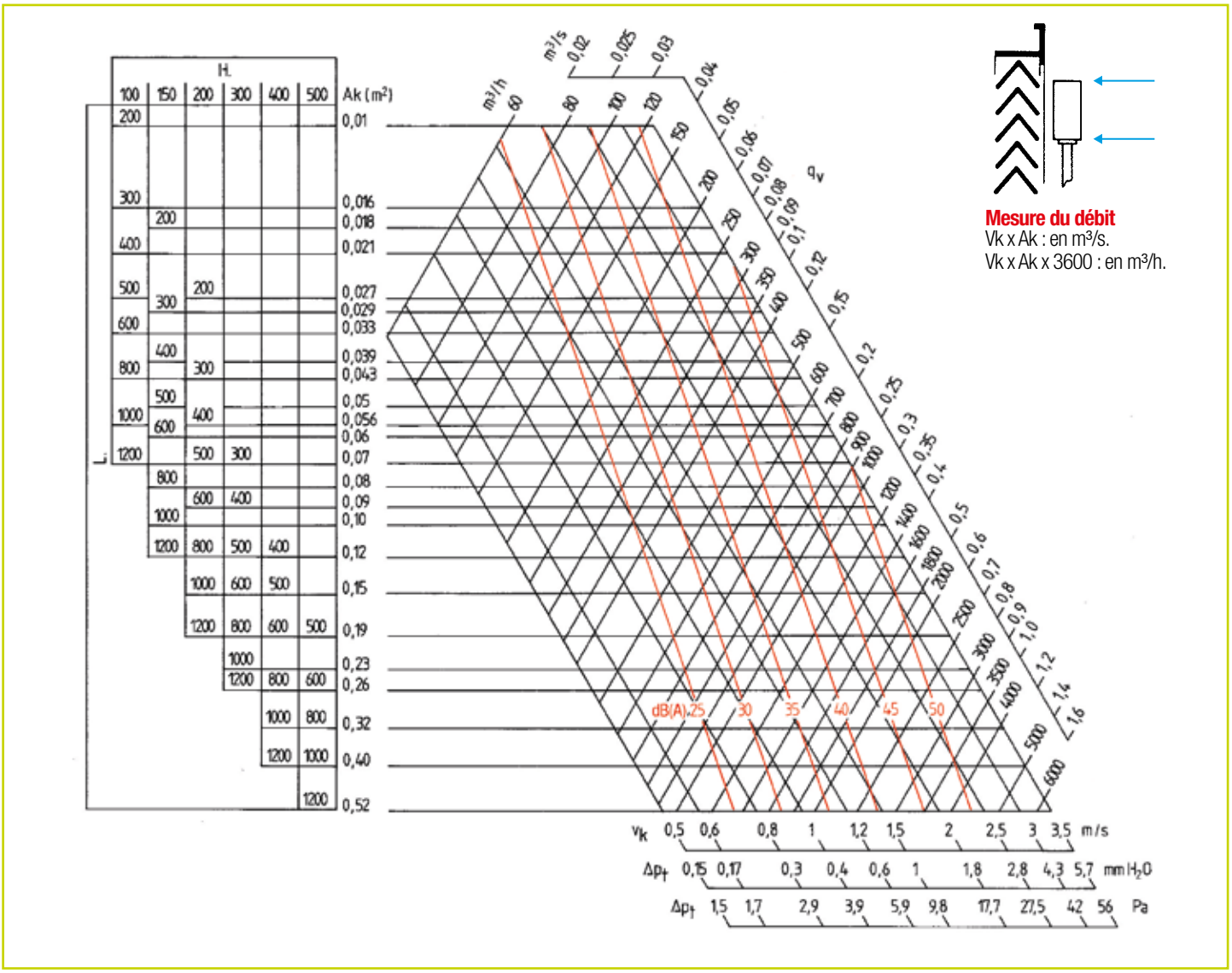

Mesure du débit
Vk x Ak : en m³/s.
Vk x Ak x 3600 : en m³/h.

Les valeurs Lw (dB(A)) ne tiennent pas compte de l'atténuation du local.

Série SC 182 - Acier

Grille SC 182

UTILISATION

- Bouches de transfert rectangulaires avec panneaux avant insonorisés.
- Fonction anti-vue.

CONSTRUCTION

- Bouche composée de deux contre-cadres et de deux panneaux avant, qui peuvent être installés quelle que soit l'épaisseur du mur.
- Les deux panneaux avant sont insonorisés et rendent ce dispositif de transfert d'air approprié aux locaux où des niveaux sonores bas sont exigés.

FINITION

- Acier blanc RAL 9010-80%.

FIXATION

- Fixation par vis des contre-cadres dans la paroi.
- Fixation pas clips des panneaux sur leur contre-cadre. La fixation est invisible.

ACCESSOIRES

- Pas d'accessoires disponibles.

DIMENSIONS STANDARD

- Longueurs disponibles : 300, 500, 700 et 850 mm.

CARACTÉRISTIQUES TECHNIQUES

- Voir abaque de sélection pages suivantes.

ENCOMBREMENT

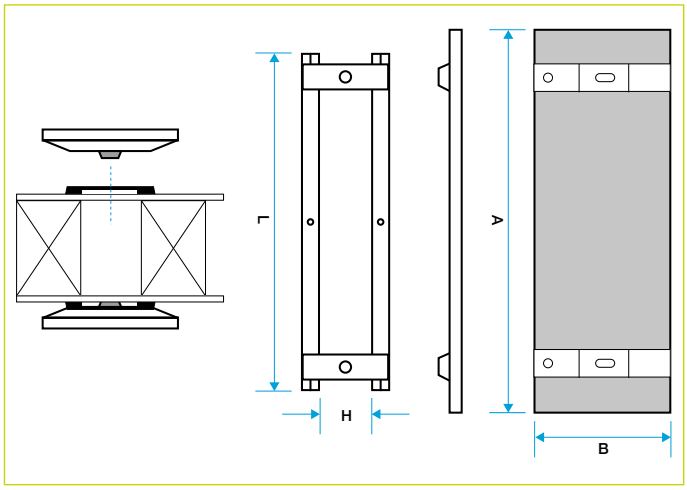

SC 182

DIMENSIONS STANDARD

MODÈLE	A (MM)	B (MM)	L (MM)	H (MM)	Q (M^3/H)	DP (Pa)
300	370	130	300	50	120	26
500	570	130	500	50	180	23
700	770	130	700	50	290	25
850	920	130	850	50	465	47

Série SC 182 - Acier

GAMME STANDARD

MODÈLE	GRILLE DE TRANSFERT SC 182
300	Nous consulter
500	Nous consulter
700	Nous consulter
850	Nous consulter

SÉRIE SC 182 - SÉLECTION TRANSFERT D'AIR

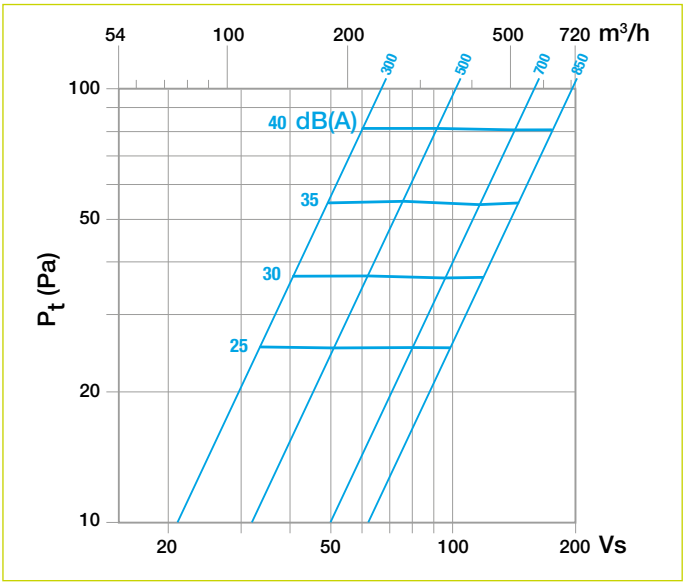

MODÈLE	BANDE MI-FRÉQUENCE (Hz)							
	63	125	250	500	1k	2k	4k	Rw
300	39	24	23	32	32	52	71	52
500	39	23	22	32	32	50	71	50
700	36	19	20	19	31	42	68	41
850	36	21	19	22	29	48	69	47
Tolérance	± 6	± 3	± 2	± 2	± 2	± 2	± 2	± 3

Série SR 377 - GAT - Acier

Grille SR 377

Grille GAT

UTILISATION

- Reprise.
- Positionnement mural.

CONSTRUCTION

- SR 377 : grille simple déflexion à ailettes horizontales, inclinées de 20°, espacées de 8,5 mm.
- GAT : grille simple déflexion à ailettes horizontales, inclinées de 20°, espacées de 12 mm.
- Acier embouti.

FINITION

- Acier peinture époxy, teinte blanc RAL 9003 mat 30%.
- Finition peinture selon carte RAL. Consulter la liste des couleurs disponibles en annexe.

FIXATION

- F1 : fixation par vis apparentes dans l'encadrement.

Pour plus d'information, se référer p 99.

ACCESSOIRES

- Pas d'accessoires disponibles.

DIMENSIONS STANDARDS

- Gamme dimensionnelle en pages GAMME ci-après.
- Pas d'autres dimensions disponibles.

CARACTÉRISTIQUES TECHNIQUES

- Voir tableaux de sélection pages suivantes.

ENCOMBREMENT

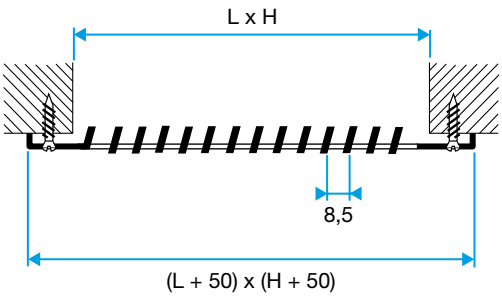

Grille SR 377

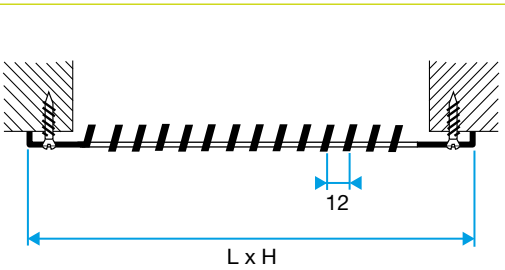

Grille GAT

Série SR 356 - Acier

Grille SR 356

UTILISATION

- Soufflage.
- Positionnement mural.

CONSTRUCTION

- Grille simple déflexion à ailettes verticales, inclinées de 20° vers la droite et la gauche, espacées de 8,5 mm.
- Acier embouti.

FINITION

- Acier, teinte blanc RAL 9003 mat 30%.
- Finition peinture selon carte RAL. Consulter la liste des couleurs disponibles en annexe.

FIXATION

- Fixation apparente par vis dans l'encadrement.

Accessoires

- Registre à lames multiples à mouvement parallèle. Intégré à la grille.

DIMENSIONS STANDARDS

- Gamme dimensionnelle en pages GAMME ci-après.
- Pas d'autres dimensions disponibles.

CARACTÉRISTIQUES TECHNIQUES

- Voir tableaux de sélection pages suivantes.

ENCOMBREMENT

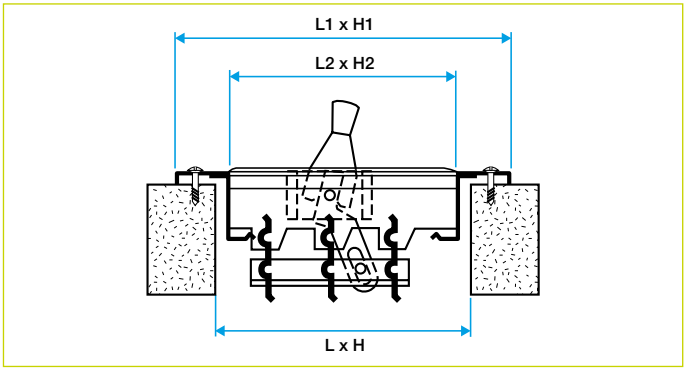

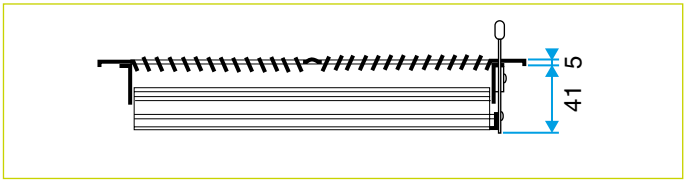

GRILLE SR 356

L (mm)	H (mm)	L1 (mm)	H1 (mm)	L2 (mm)	H2 (mm)
203	102	241	144	200	100
305	102	343	144	300	100
254	152	291	192	250	150
305	152	343	192	300	150
406	203	445	241	400	200

Série 377 - GAT - 356

GAMME STANDARD

DIMENSIONS (MM)	GRILLE SR 377	GRILLE GAT	GRILLE SR 356
	CODE	CODE	CODE
200 x 100	11050260	-	-
250 x 100	11050261	-	-
300 x 100	11050262	-	-
150 x 150	-	11001000	-
250 x 250	-	11001006	-
350 x 150	11050263	-	-
400 x 150	11050264	-	-
200 x 200	-	11001005	-
300 x 300	11050265	-	-
600 x 300	11050266	-	-
400 x 400	11050267	-	-
500 x 500	11050268	-	-
600 x 600	11050269	-	-
750 x 750	11050270	-	-
213 x 102	-	-	11050180
315 x 102	-	-	11050181
264 x 152	-	-	11050182
315 x 152	-	-	11050183
406 x 203	-	-	11050184

FIXATION	FINITION
• Apparente par vis dans l'encadrement pour SR 377/ 378 et SR 356.	• Acier teinte blanc RAL 9003.

SÉLECTION - REPRISE

L X H (MM)	SURFACE AF (M^2)	DÉBIT POUR LW <35 DB(A) (M^3/H)
	SR 377 - GAT	
100 X 100	0,007	60
200 X 100	0,014	120
250 X 100	0,017	150
300 X 100	0,022	180
100 X 150	0,011	90
150 X 150	0,017	100
250 X 150	0,027	150
350 X 150	0,039	300
400 X 150	0,046	350
100 X 200	0,014	120
200 X 200	0,027	240
300 X 300	0,071	600
600 X 300	0,138	1200
400 X 400	0,135	1000
500 X 500	0,204	1800
600 X 600	0,293	2500
750 X 750	0,459	3000
900 X 900	0,661	3500
	SR 356	
263 X 102	0,012	150
305 X 102	0,019	200
254 X 152	0,026	300
305 X 152	0,030	400
406 X 203	0,053	750

Les valeurs dB(A) ne tiennent pas compte de l'atténuation du local.

Série SGS - AGB - D500 - F4 - Aluminium ou acier

Registre SGS ou AGB

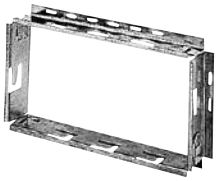

Contre-cadre F4

UTILISATION

- SGS et AGB : registre de réglage du débit.
- D500 : double déflexion rapportée. Adapté aux grilles murales (ou de sol) simple déflexion, cet accessoire permet d'apporter la fonction "double déflexion" avec ses ailettes ajustables.
- F4 : contre-cadre de montage permettant l'installation aisée des grilles en acier ou en aluminium à l'aide de clips à friction (fixation F3).

CONSTRUCTION

- SGS : registre acier à mouvement contrarotatif. Les lames mobiles sont maintenues par un peigne empêchant leurs vibrations. Réglage depuis la face de la grille au moyen d'un tournevis en agissant directement sur les lames. Une vis de réglage est disponible en option.
- AGB : registre aluminium à mouvement contrarotatif. Les lames mobiles sont maintenues par un peigne empêchant leurs vibrations. Réglage depuis la face de la grille au moyen d'un tournevis en agissant sur la vis de réglage incluse.
- D500 : double déflexion. Cadre et ailettes ajustables en aluminium.
- F4 : cadre de montage. Profilé hors bandes d'acier galvanisé. Le cadre de montage est livré en 4 éléments à assembler sur chantier au moyen des rainures et languettes de liaison.

FINITION

- SGS et PR Smart : acier galvanisé teinte naturelle.
- AGB : aluminium brut.
- F4 : acier galvanisé teinte naturelle.

FIXATION

- SGS et AGB : fixation sur la grille au moyen de clips en "S".
- D500 : fixation sur la grille au moyen de clips en "S".
- F4 : fixation par vis ou par scellement dans la maçonnerie.

ACCESSOIRES

- Vis de réglage pour registre SGS.

DIMENSIONS STANDARDS

- Gamme dimensionnelle de 200 x 75 à 1 200 x 500 mm au pas de 25 mm.

Pour plus d'information, se référer aux pages GAMME ci-après.

ENCOMBREMENT

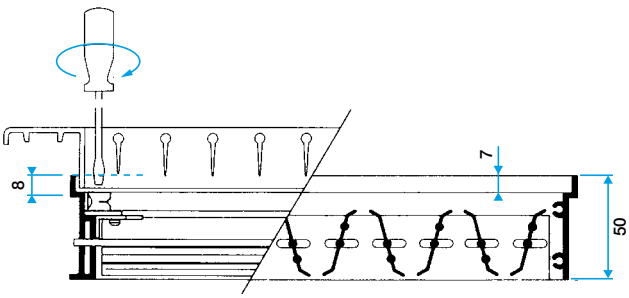

AGB ou SGS - Registre

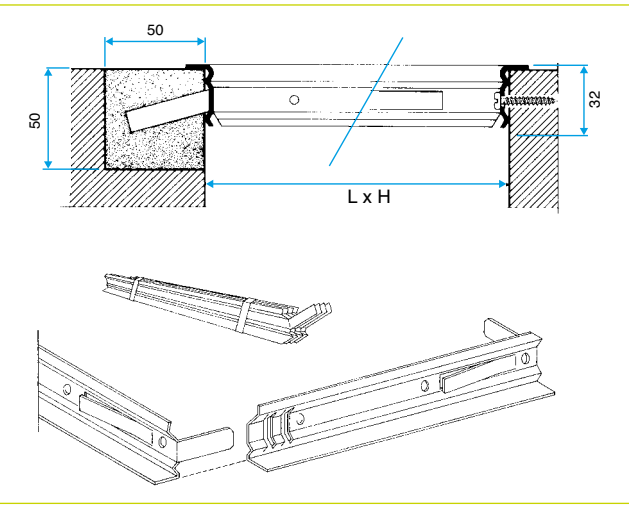

F4 - contre-cadre

PR SMART

Ø (mm)	CODE
Ø 125	11003170
Ø 160	11003171
Ø 200	11003172
Ø 250	11003173
Ø 315	11003174

Série F1 - F3 - F5 - Fixations disponibles

UTILISATION

- F1 : fixation par vis apparentes dans l'encadrement de la grille. La visserie n'est pas fournie.
- F3 : fixation non apparente par clips à friction.
- F5 : fixation non apparente par fermoirs.

FIXATION TYPE F3

Clips à friction et cadre de montage F4.
Montage au plafond exclu.

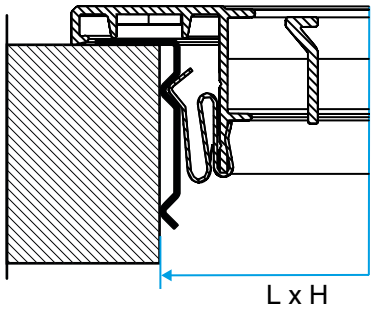

FIXATION TYPE F1

Vis apparente dans l'encadrement. (visseries non fournies)

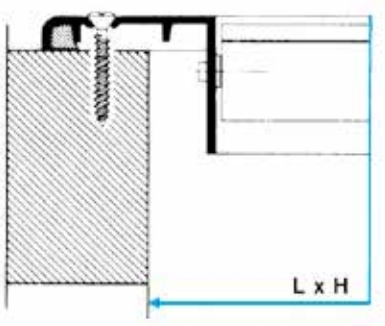

Fixation F1 pour grilles AC 161 et AC 163.

FIXATION TYPE F6

Fermoirs à vis cachées.
Montage avec contre-cadre F6

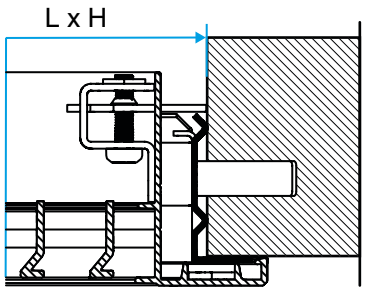

FIXATION TYPE F5

Fermoirs à vis cachées.
Montage sur plénum ME F5 ou MT F5

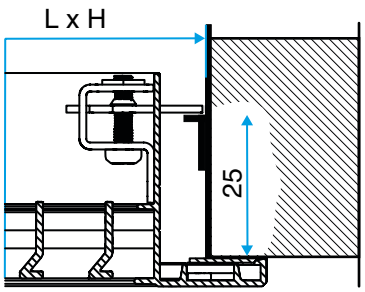

POSITION DES FIXATIONS

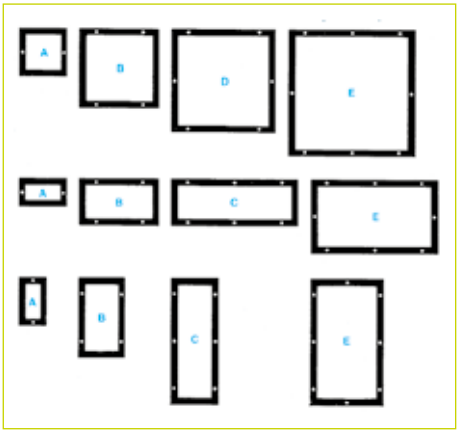

Nombre de points de fixation

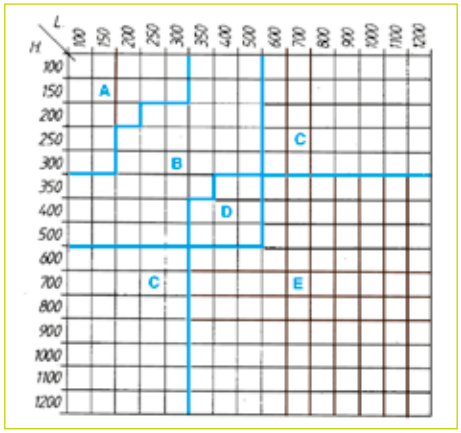

Vis taraudeuse, tête goutte de suif, à empreinte cruciforme DIN 7983 Ø 3,5 x 38 mm

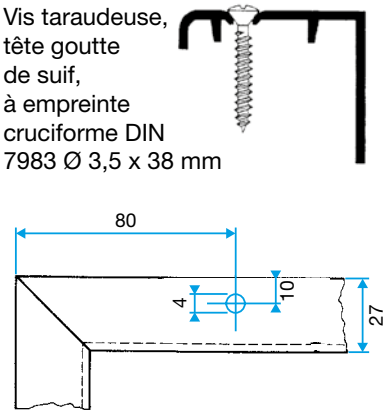

Position des trous de fixation F1

Série ME F3 - ME F5 - MT F3 - MT F5 - Acier

Plénum MT F3 piquage arrière

Plénum ME F3 piquage côté

UTILISATION

- Plénums de raccordement avec piquage circulaire sur l'arrière ou sur le côté.
- Adaptés à la gamme des grilles intérieures.
- Les plénums MT F3 et ME F3 sont adaptés à la fixation F3 (clips) des grilles standards et ne nécessitent pas l'utilisation d'un contre-cadre F4.
- Les plénums MT F5 et ME F5 sont adaptés à la fixation F5 (fermoirs) des grilles standards et ne nécessitent pas l'utilisation d'un contre-cadre F6.

CONSTRUCTION

- MT F3 et MT F5 : plénum de raccordement avec piquage arrière. Construction en tôle d'acier galvanisé. Il y a deux modèles selon le diamètre du piquage.

- Modèle "90°" si diamètre piquage < hauteur nominale de la grille.
- Modèle "80°" si diamètre piquage ≥ hauteur nominale de la grille.

NB : dans le tableau ci-contre, les modèles "90°" sont indiqués par une (*).

- ME F3 et ME F5 : plénum de raccordement avec piquage côté. Construction en tôle d'acier galvanisé.

FINITION

- Acier galvanisé.

FIXATION

- Fixation au plafond à l'aide de tiges filetées ou câbles de suspension non fournis (voir p.136).

DIMENSIONS STANDARDS

- Gamme dimensionnelle de 200 x 75 à 1 500 x 600 mm au pas de 25 mm.

Pour plus d'information, se référer aux pages GAMME ci-après.

OPTIONS

- Étanchéité classe C
- VDI
- Nombre de piquages
- Piquage air neuf (125 mm)
- Isolation
- Filtre G3

ENCOMBREMENT

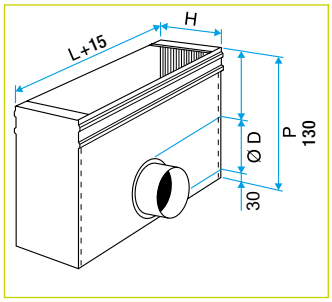

ME : plénum piquage côté

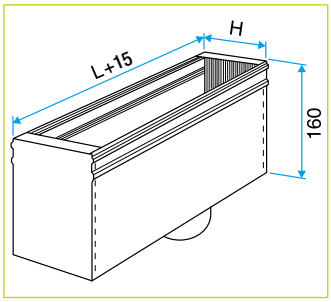

MT : plénum piquage arrière 90°

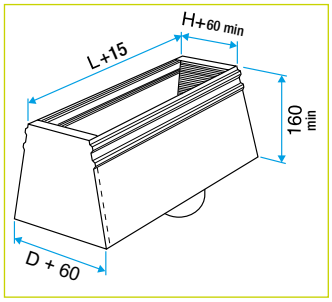

MT F3 : plénum piquage arrière à angle

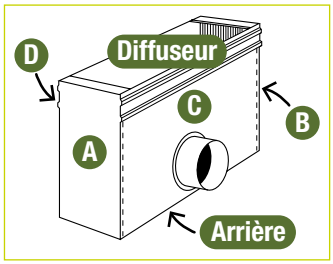

Plénum ME : Schéma support pour configuration.

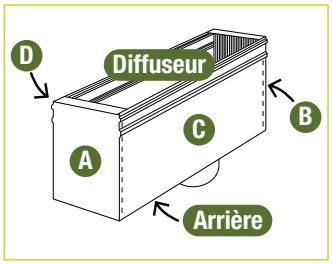

Plénum MT : Schéma support pour configuration.

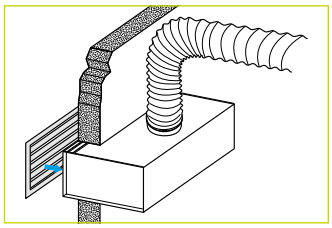

Mise en œuvre du plénum ME

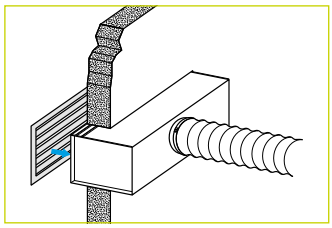

Mise en œuvre du plénum MT

DIMENSIONS DE LA GAMME STANDARD

L (MM)	H = 100		H = 150		H = 200		H = 300
	ME / MT F3	ME F3 CLIM.	ME / MT F3	ME F3 CLIM.	ME / MT F3	ME F3 CLIM.	ME / MT F3
200	Ø 80*	Ø 125	-	-	-	-	-
250	Ø 100	-	Ø 125*	-	-	-	-
300	Ø 125	Ø 160	Ø 160	Ø 200	-	-	-
400	Ø 125	-	Ø 160	-	Ø 200	Ø 200	-
500	Ø 125	-	Ø 160	-	Ø 200	-	-
600	-	-	Ø 160		Ø 200	-	Ø 250*
800	-	-	-	-	2 x Ø 200	-	2 x Ø 250*
1000	-	-	-	-	-	-	2 x Ø 250*

Tous les plénums MT sont des modèles 80° sauf ceux marqués (*).

Série SGS - AGB - F4 - ME F3 - MT F3 - ME F5 - MT F5

GAMME STANDARD

DIMENSIONS (MM)	REGISTRE SGS	CONTRE-CADRE F4	PLÉNUM ARRIÈRE MT F3	PLÉNUM CÔTÉ ME F3	PLÉNUM CÔTÉ CLIM ISOLÉ 5 FACES MEIF (5) F3
1000 x 75	11053259	11053779	-	11053547	-
200 x 100	11053241	11053761	11053640	11053611	-
250 x 100	11053242	11053640	11053436	11053612	-
300 x 100	11053243	11053763	11053437	11053602	11053097
400 x 100	11053244	11053764	11053438	11053582	-
500 x 100	11053245	11053765	11053439	-	-
600 x 100	11053271	11053780	11053445	-	-
800 x 100	-	11053781	-	-	-
1000 x 100	-	11053782	11053446	-	-
250 x 150	11053246	11053766	11053447	11053603	-
300 x 150	11053247	11053767	11053448	11053604	11053098
400 x 150	11053248	11053768	11053449	11053605	-
500 x 150	11053249	11053769	11053451	11053606	-
600 x 150	11053250	11053770	11053453	11053607	-
800 x 150	11053274	11053783	11053456	-	-
1000 x 150	11053275	11053784	11053546	-	-
1500 x 150	-	11053785	-	-	-
400 x 200	11053251	11053771	11053465	11053713	11053099
500 x 200	11053252	11053772	11053479	11053714	-
600 x 200	11053253	11053773	11053480	11053715	-
800 x 200	11053254	11053774	11053494	11053568	-
1500 x 200	-	11053787	-	-	-
300 x 300	11053268	11053788	11053513	11053599	-
500 x 300	11053269	11053789	11053529	-	-
600 x 300	11053255	11053775	11053500	11053569	-
800 x 300	-	-	11053509	-	-
1000 x 300	11053257	11053777	11053510	-	-
600 x 600	11053270	11053790	11053530	11053600	-
1000 x 600	11053267	-	-	-	-

GAMME AVEC CHOIX D'OPTIONS

REGISTRE	CODE	CONTRE-CADRE	CODE	PLÉNUM ACIER	CODE
SGS - acier	11003211	**F4 fixation par clips**	11003001	**ME piquage côté**	11003435
AGB - alu	11003201	**F6 fixation par fermoirs**	11002512	**MT piquage arrière**	11003434
D500	Nous consulter	**Sachet de 100 clips F3**	21080260		

DIMENSIONS D'USAGE

H / L (MM)	200	250	300	400	450	500	600	700	800	1000	1200
75	x	x	x	x	x	x	x	x	•	•	x
100	•	•	•	•	x	•	•	x	•	x	x
150	x	•	•	•	x	•	•	x	•	•	x
200	x	x	x	•	x	•	•	x	•	•	x
250		x	x	x	x	x	x	x	x	x	x
300			•	x	x	•	•	x	•	•	x
400				x	x	x	x	x	x	x	x
450					x	x	x	x	x	x	x
500						x	x	x	x	x	x

• Dimensions de la gamme standard.

OPTIONS DISPONIBLES

REGISTRE ACIER SGS	REGISTRE ALU AGB	DOUBLE DÉFLEXION D 500	PLÉNUM
• Livré Monté • Vis de Commande	• Livré Monté • Visserie inox	• Livré Monté	• Diamètres de raccordement de Ø 125 à Ø 400 mm • Nombre de piquages • Position des piquages • Profondeur hors standard • Isolation 2 faces • Isolation 5 faces • Piquages à joint • Etanchéité classe C • Peinture noire extérieure (sur demande)

Taux de mélange (TM) et corrections pour déflexion

TM POUR GRILLE SÉRIE 100

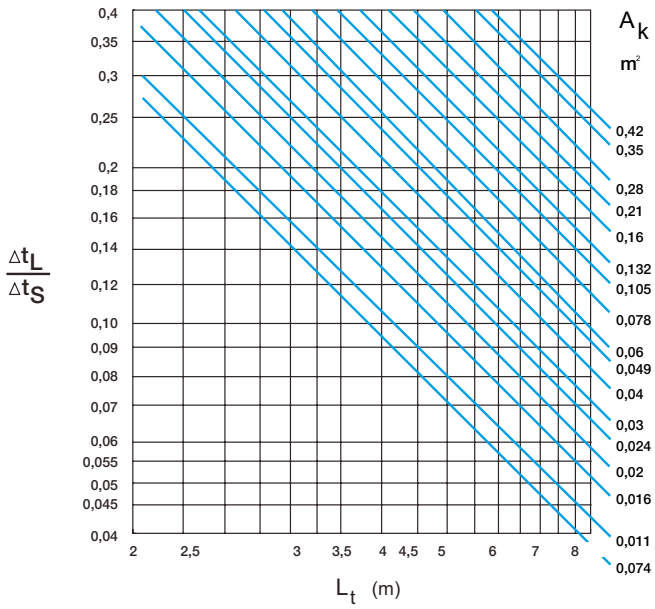

TAUX D'INDUCTION POUR GRILLE SÉRIE 100

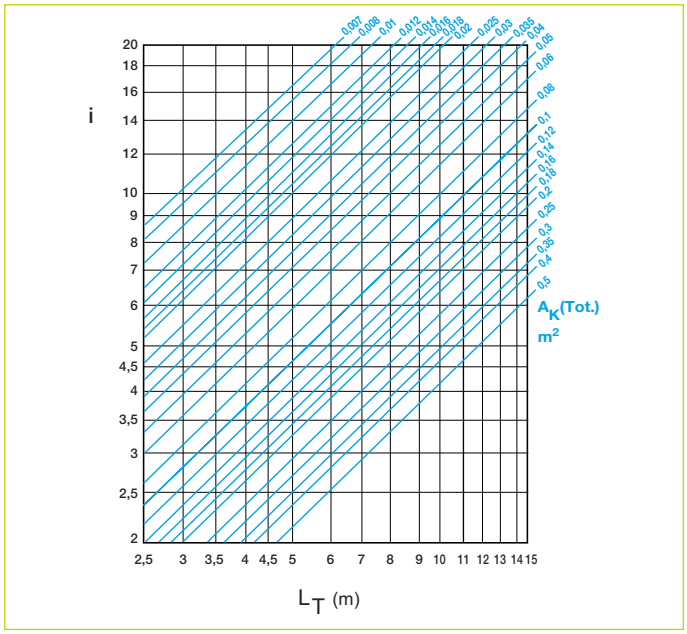

DÉFLEXION 0°

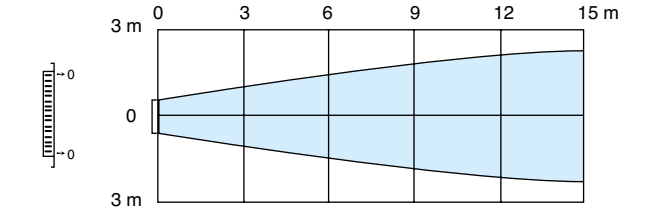

DÉFLEXION 45°

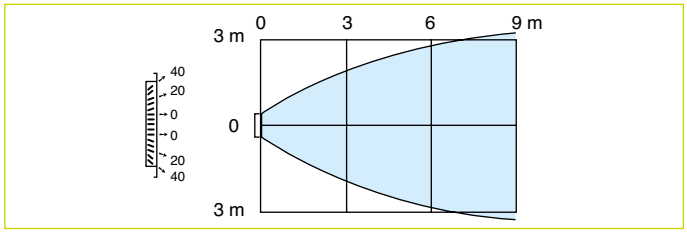

DÉFLEXION 22°

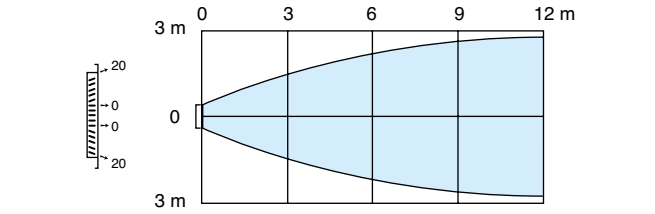

CORRECTIONS POUR DÉFLEXION

AILETTES	22°	45°
ANGLE DU JET D'AIR	35°	60°
Lt	x 0,70	x 0,55
VK	x 1,15	x 1,25
ΔPT	x 1,40	x 1,80
LW	+ 3	+ 6

SYMBOLES

Lt 0,5 (M)	Portée du jet d'air à Vt = 0,5 m/s
ΔTL (°C)	Différence entre la température en fin de portée et la température ambiante (en °C)
ΔTS (°C)	Différence entre la température de soufflage et la température ambiante (en °C)
TM = ΔTL / ΔTS	Rapport entre les écarts de température. Cette valeur est significative de la capacité du terminal à mélanger "rapidement" l'air insufflé à l'ambiance.
EXEMPLE AVEC UN SOUFFLAGE À 15°C ET UNE AMBIANCE À 25°C	La température dans le jet d'air à X (m) du terminal = 25 - 10 x TM (°C)
Q1 (M³/H)	Débit d'air primaire
Q2 (M³/H)	Débit d'air induit dans le local
QL (M³/H)= Q1 + Q2	Débit d'air total en mouvement en fin de portée
I = QL / Q1	Taux d'induction

TM POUR GRILLE SÉRIE 400

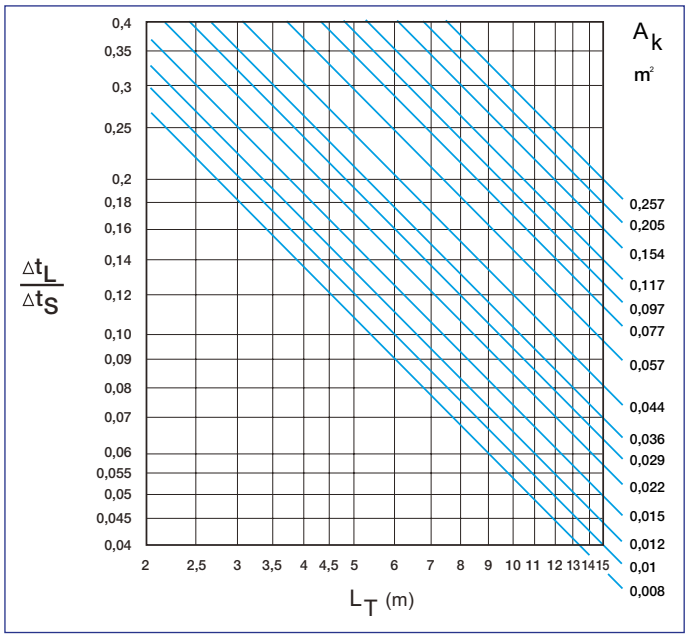

TAUX D'INDUCTION POUR GRILLE SÉRIE 400

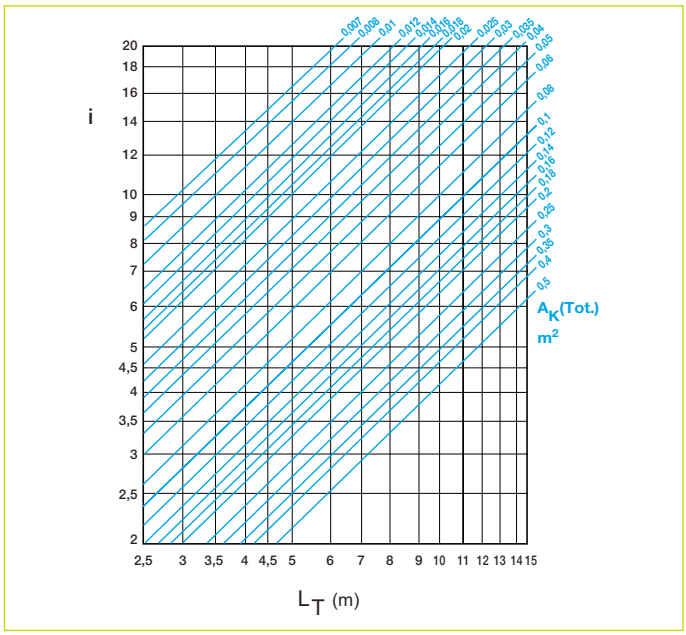

DÉFLEXION 0°

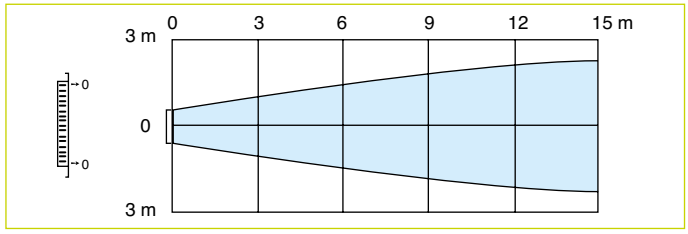

DÉFLEXION 45°

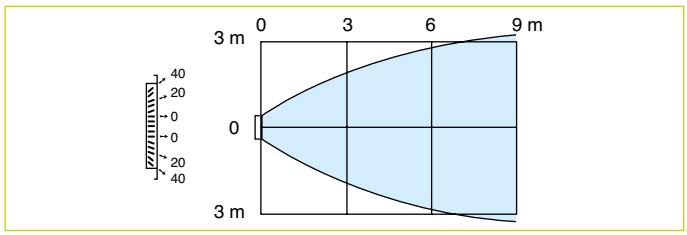

DÉFLEXION 22°

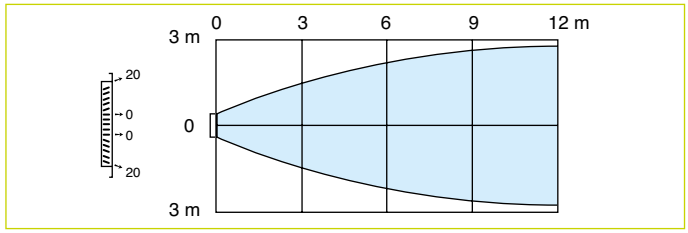

CORRECTIONS POUR DÉFLEXION

AILETTES	22°	45°
ANGLE DU JET D'AIR	35°	60°
Lt	x 0,70	x 0,55
VK	x 1,15	x 1,25
ΔPT	x 1,40	x 1,80
LW	+ 3	+ 6

SYMBOLES

Lt 0,5 (M)	Portée du jet d'air à Vt = 0,5 m/s
ΔTL (°C)	Différence entre la température en fin de portée et la température ambiante (en °C)
ΔTS (°C)	Différence entre la température de soufflage et la température ambiante (en °C)
TM = ΔTL / ΔTS	Rapport entre les écarts de température. Cette valeur est significative de la capacité du terminal à mélanger "rapidement" l'air insufflé à l'ambiance.
EXEMPLE AVEC UN SOUFFLAGE À 15°C ET UNE AMBIANCE À 25°C	La température dans le jet d'air à X (m) du terminal = 25 - 10 x TM (°C)
Q1 (M³/H)	Débit d'air primaire
Q2 (M³/H)	Débit d'air induit dans le local
QL (M³/H)= Q1 + Q2	Débit d'air total en mouvement en fin de portée
I = QL / Q1	Taux d'induction

SOMMAIRE

Diffuseurs circulaires fixes P105
Diffuseurs circulaires réglables P107
Diffuseurs carrés à noyau amovible P111
Diffuseurs carrés à tôle perforée P121
Diffuseurs carrés multifentes P131
Montages en plafond / Suspension P138
Taux de mélange P139

SC 832 TP

A 842

SF 704

SR 310 R

ALD 610 K

SF 704 TP

Série SC 831- SC 832 TP - Acier

Diffuseur SC 831

Diffuseur SC 832 TP

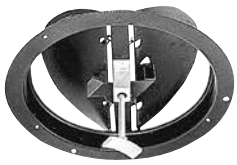

Registre BY

UTILISATION

- Soufflage horizontal et diffusion fixe.
- Positionnement en plafond ou sur conduit exposé.
- Version conçue pour remplacer une dalle de plafond standard 600 x 600 mm (modèle SC 832 TP).

CONSTRUCTION

- Cônes circulaires concentriques en acier embouti.
- Tôle de compensation carrée en acier pour la version SC 832 TP.

FINITION

- Acier peinture époxy, teinte blanc RAL 9003 mat 30%.

FIXATION

- Fixation apparente dans le plafond par vis au niveau du cône extérieur.
- Raccordement sur circuit circulaire à l'aide de l'anneau de montage FR ou du registre BY (modèle SC 831) ou directement sur le col (modèle SC 832 TP).

ACCESSOIRES

Pour modèle SC 831 :

- Anneau de montage FR en acier.
- Registre BY en acier servant également d'anneau de montage. Réglage à travers le centre du diffuseur. Clef de réglage fournie avec le registre.
- Plénum de raccordement LRE (piquage côté) en acier galvanisé.

Pour modèle SC 832 TP :

- Registre BR type papillon avec 2 lames en V. Construction en acier. Réglage à travers le diffuseur par vis.
- Plénum de raccordement LRE (piquage côté) en acier galvanisé.

DIMENSIONS STANDARDS

- Diamètres de 160 mm à 355 mm.
- Modèle SC 832 TP : hors tout adapté aux plafonds standard en T 600 x 600 mm.

CARACTÉRISTIQUES TECHNIQUES

- Voir tableaux de sélection pages suivantes.
- Voir taux d'induction à la fin du chapitre.

ENCOMBREMENT

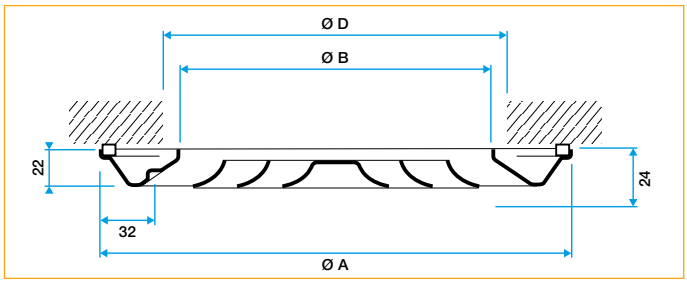

Diffuseur SC 831

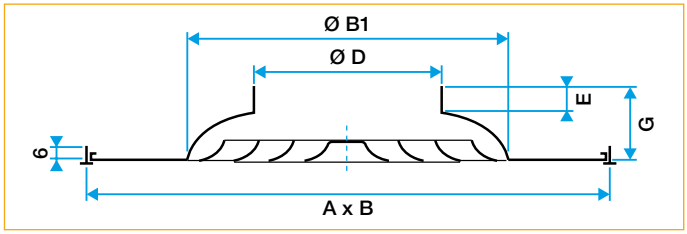

Diffuseur SC 832 TP

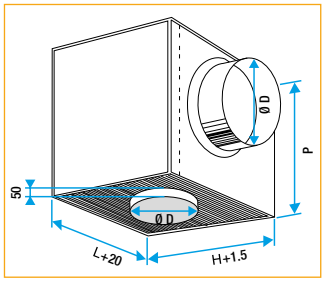

Plénum LRE

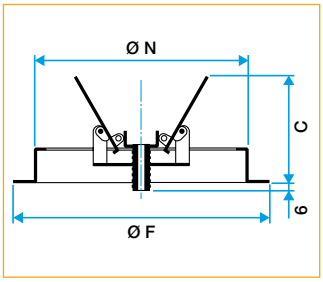

Registre BY

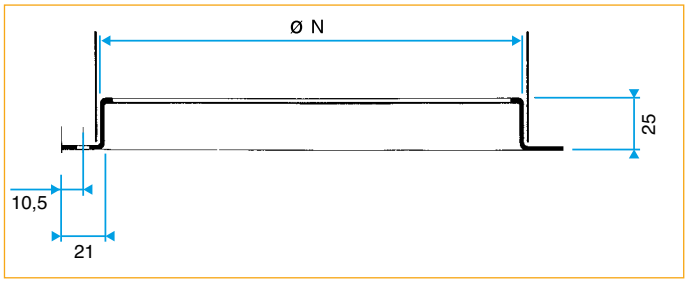

Anneau FR

DIMENSIONS STANDARDS (MM)

Ø D	A x B*	Ø A	Ø B	Ø B1	E	G	Ø F	C	P	L x H
160	600 x 600	230	134	188	35	65	190	110	220	223 x 223
200	600 x 600	282	186	235	35	65	240	110	260	263 x 263
250	600 x 600	334	238	294	35	65	290	140	310	313 x 313
315	600 x 600	386	290	370	35	65	340	165	375	378 x 378
355	non disponible	440	340	-	-	-	390	180	415	418 x 418

* Dimensions nominales de la dalle

Série SC 831- SC 832 TP

GAMME

DIMENSIONS (MM)	DIFFUSEUR SC 831	ANNEAU DE MONTAGE FR	REGISTRE BY	DIFFUSEUR SC 832 TP	PLÉNUM LRE PIQUAGE CÔTÉ STANDARD	PLÉNUM LRE PIQUAGE CÔTÉ ISOLÉ 5 FACES	PLÉNUM LRE PIQUAGE CÔTÉ AVEC CHOIX OPTION	REGISTRE BR
	CODE	CODE	CODE	CODE	CODE	CODE	CODE	CODE
Ø 160	11051020	11053440	11053180	11051015	11053346	-	11003433	11053220
Ø 200	11051021	11053441	11053181	11051016	11053347	11053367	11003433	11053221
Ø 250	11051022	11053442	11053182	11051017	11053348	11053368	11003433	11053222
Ø 315	11051023	11053443	11053183	11051018	11053349	11053369	11003433	11053223
Ø 355	11051024	11053444	11053184	-	11053350	-	11003433	-

FIXATION	FINITION
• Apparente par vis (SC 831) et non apparente (SC 832 TP).	• Acier peinture époxy RAL9003 mat 30%.

OPTION PLÉNUM

- Diamètres de raccordement de Ø 125 à Ø 400 mm.
- Nombre de piquages.
- Position des piquages.
- Profondeur hors standard.
- Isolation 2 faces.
- Isolation 5 faces.
- Piquages à joint.
- Etanchéité classe C.

ACCESSOIRES PROPOSÉS

- Registres BY et BR.
- Anneau de montage FR.
- Plénum LRE.

SÉRIE 831- 832

SÉLECTION - SOUFFLAGE AVEC EFFET DE PLAFOND

AK (M^2)	DIAM. (MM)	QV (M^3/H)																	
		150		200		300		400		500		600		800		1000		1200		1400	
0,011	160	-	1,1	33	1,5	47	2,2													Lw	Lt
		3,8	8	5	15	7,5	35													Vk	Pa
0,020	200	-	0,8	-	1,1	30	1,7	39	2,2	47	2,8										
		2,2	4	2,8	5	4,1	12	5,5	20	7	30										
0,031	250					-	1,3	25	3,7	33	2,1	39	2,5	50	3,5						
						2,6	5	3,5	2	4,5	13	5,5	26	7,5	50						
0,046	300							-	1,4	-	1,7	27	2,1	37	2,7	45	3,5	51	4,1		
								2,5	4	3	6	3,7	14	5,0	22	6,2	35	7,5	50		
0,066	355	Lw	Lt							-	1,5	25	1,6	35	2,4	42	3	45	3,8	55	4,8
		Vk	Pa							2,2	4	3,5	7	4,8	12	6	20	7	28	10,2	39,2

Les valeurs Lw (dB(A)) ne tiennent pas compte de l'atténuation du local. Vt = 0,37 m/s. Tests réalisés avec un plénum "parfait" en conformité avec la norme EN 12238.

CORRECTIONS POUR D'AUTRES Vt

Vt (M/S)	0,25	0,375	0,5	0,625
Lt	x 1	x 0,67	x 0,5	x 0,4

CORRECTIONS POUR REGISTRE

REGISTRE 100 % OUVERT	REGISTRE 50 % OUVERT	REGISTRE 25 % OUVERT
$\Delta P + 0$	$\Delta P + 0,95 \times Vk^2$	$\Delta P + 3,28 \times Vk^2$
Lw + 0	Lw + 10	Lw + 20

Série A 842 - A 842 TP - Aluminium

Diffuseur A 842

Diffuseur A 842 TP

UTILISATION

- Soufflage horizontal ou vertical. Diffusion réglable.
- Positionnement au plafond ou sur conduit exposé.
- Version conçue pour remplacer une dalle de plafond standard 600 x 600 mm (modèle A 842 TP).

CONSTRUCTION

- Cône extérieur en aluminium et centre en ABS et acier (jusqu'au Ø315). Diffusion réglable par système de vis sans fin.

FINITION

- Finition peinture époxy, teinte blanc RAL 9003 mat 30%.

FIXATION

- F0 : Fixation non apparente par vis latérales dans le col.
- Raccordement sur conduit circulaire.
- Clips de fixation pour montage en plafonds staff ou BA13.

ACCESSOIRES

- BR : registre type papillon avec 2 ou 4 lames en V (selon diamètre). Construction en acier.
  Réglage à travers le diffuseur par vis.
  Non disponible en diamètres 500 et 630 mm.
- LRE : plénum de raccordement (piquage côté) en acier galvanisé.
- Jeu de clips de fixation Staff/BA13.

DIMENSIONS STANDARDS

- Diamètres de 160 mm à 630 mm.
- Modèle A 842 TP conçu pour une installation en lieu et place d'une dalle de plafond 600 x 600 mm.

CARACTÉRISTIQUES TECHNIQUES

- Voir tableaux de sélection pages suivantes.
- Voir taux de mélange à la fin du chapitre.

ENCOMBREMENT

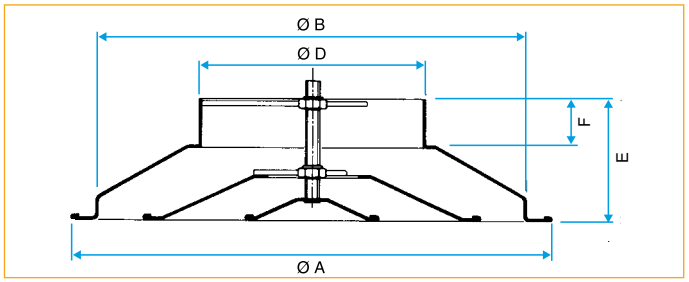

Diffuseur A 842

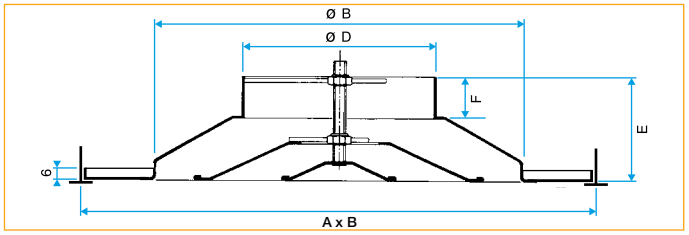

Diffuseur A 842 TP

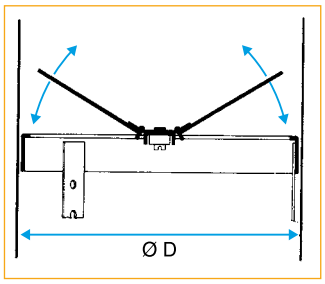

Registre BR

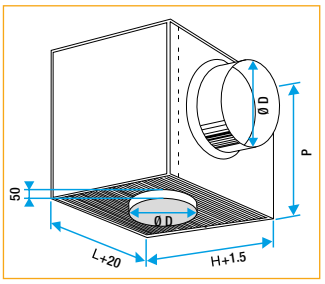

Plénum de raccordement LRE

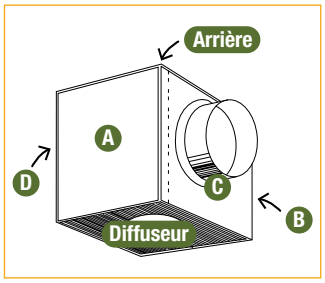

Plénum LRE : Schéma support pour configuration.

DIMENSIONS STANDARDS (MM)

Ø D	A x B*	Ø A	Ø B	E	F	P	L x H
160	600 x 600	335	280	110	45	220	223 x 223
200	600 x 600	423	360	120	48	260	263 x 263
250	600 x 600	517	445	135	48	310	313 x 313
315	600 x 600	640	560	145	48	375	378 x 378
355	-	440	340	185	65	415	418 x 418
400	-	776	680	185	65	460	463 x 463
500	-	917	805	185	65	-	-
630	-	1045	940	185	65	-	-

* Dimensions nominales de la dalle

Série A 842 - A 842 TP

FIXATION PAR CLIPS

- Kit de fixation adapté aux plafonds types staff ou BA 13
- Pour les diffuseurs A 842 uniquement, du Ø 160 au Ø 355 mm.
- Constitué de 3 clips de fixation et d'un câble de sécurité.

NB : pour les diffuseurs Ø 355 il y a 6 clips.

RÉSERVATIONS DE MONTAGE

DIMENSIONS (MM)	RÉSERVATION (MM)
Ø 160	Ø 310
Ø 200	Ø 390
Ø 250	Ø 475
Ø 315	Ø 590
Ø 355	Ø 670

OPTIONS

- Profondeur spéciale.
- Piquages spéciaux.
- Isolation 2 ou 5 faces.
- Nombre et diamètre des piquages.
- Piquage à joint.
- Etanchéité classe C et piquage à joint.

MISE EN ŒUVRE SUR PLAFOND BA13

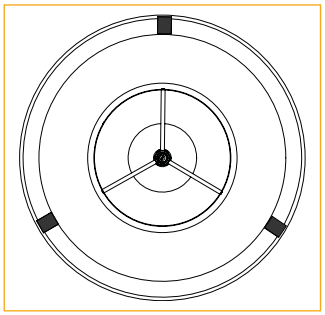

Positionner les clips en face des tubes du diffuseur

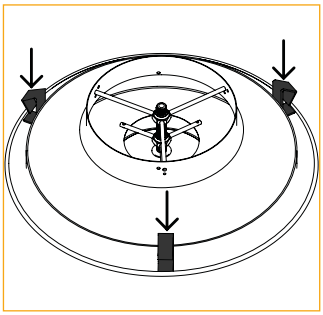

Exercer une légère pression sur les clips

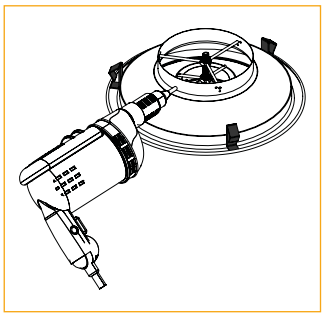

Percer le col du diffuseur à Ø 5,5 mm pour mettre le câble de sécurité

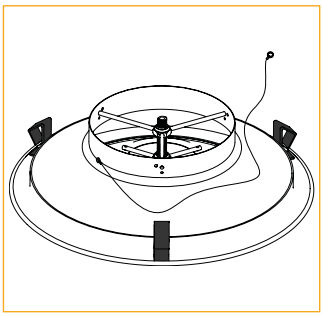

Fixer le câble au diffuseur et à la dalle béton

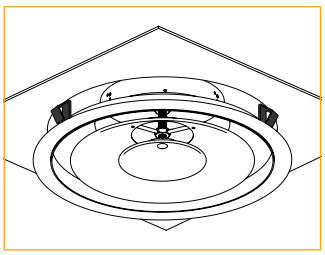

Insérer le diffuseur dans le BA13 en comprimant les clips

GAMME

DIMENSIONS (MM)	DIFFUSEUR A 842 RAL 9003 mat 30%	DIFFUSEUR A 842 TP RAL 9003 mat 30%	PLÉNUM LRE STANDARD	PLÉNUM LRE PIQUAGE CÔTÉ ISOLÉ 5 FACES	PLÉNUM LRE AVEC CHOIX OPTION	REGISTRE BR	FIXATION CLIPS STAFF/BA13 POUR A 842 (NON-TP)
	CODE	CODE	CODE	CODE	CODE	CODE	CODE
Ø 160	11051360	11051371	11053346	-	11003433	11053220	11053422
Ø 200	11051361	11051372	11053347	11053367	11003433	11053221	11053423
Ø 250	11051362	11051373	11053348	11053368	11003433	11053222	11053424
Ø 315	11051363	11051374	11053349	11053369	11003433	11053223	11053425
Ø 355	11051364	-	11053350	-	11003433	11053224	11053426
Ø 400	11051365	-	-	-	11003433	11053225	-
Ø 500	11051367	-	-	-	sur demande	-	-
Ø 630	11051368	-	-	-	sur demande	-	-

Série 842

SÉLECTION - SOUFFLAGE AVEC EFFET DE PLAFOND

AK (M²)	DIAM. (MM)	QV (M³/H)																							
		200		250		300		400		500		600		800		1000		1250		1500		1750		2000		2600	
0,015	160	30	1,4	35	1,7	41	2,1	50	2,8																	Lw	Lt
		3,7	14	4,4	20	5,6	33	7,2	54																	Vk	Pa
0,027	200			23	1,3	28	1,5	35	2,1	41	2,6	47	3,2														
				2,5	6,6	3	1,	4	17	5	26	6	38														
0,040	250					20	1,3	27	1,7	32	2,1	38	2,6	46	3,5	55	4,5										
						2	4,2	2,7	7,7	3,4	12	4	18	5,6	33	7	52										
0,056	315							20	1,5	25	1,8	30	2,2	39	3	45	3,7	52	4,6							
								2	4,2	2,4	6	3	10	4	17	5	26	6,2	40							
0,074	355											25	1,9	30	2,6	39	3,3	47	4,1	52	5					
												2,3	5	3	9	3,8	16	4,8	23	5,5	32					
0,090	400													25	2,3	33	3,0	40	3,8	46	4,5					
														2,5	6,5	3	9	3,8	16	4,6	22					
0,013	500																	29	3,0	34	3,6	39	4,3	43	4,9	50	6
																		2,6	6,9	3,1	10	3,6	14	4,1	19	5	29
0,019	630	Lw	Lt																			30	3,5	35	4,1	42	5,1
		Vk	Pa																			2,6	6,9	2,9	8	3,6	14

Les valeurs Lw (dB(A)) ne tiennent pas compte de l'atténuation du local. Vt = 0,37 m/s. Tests réalisés avec un plénum "parfait" en conformité avec la norme EN 12238.

Série 842

SOUFFLAGE AVEC EFFET DE PLAFOND

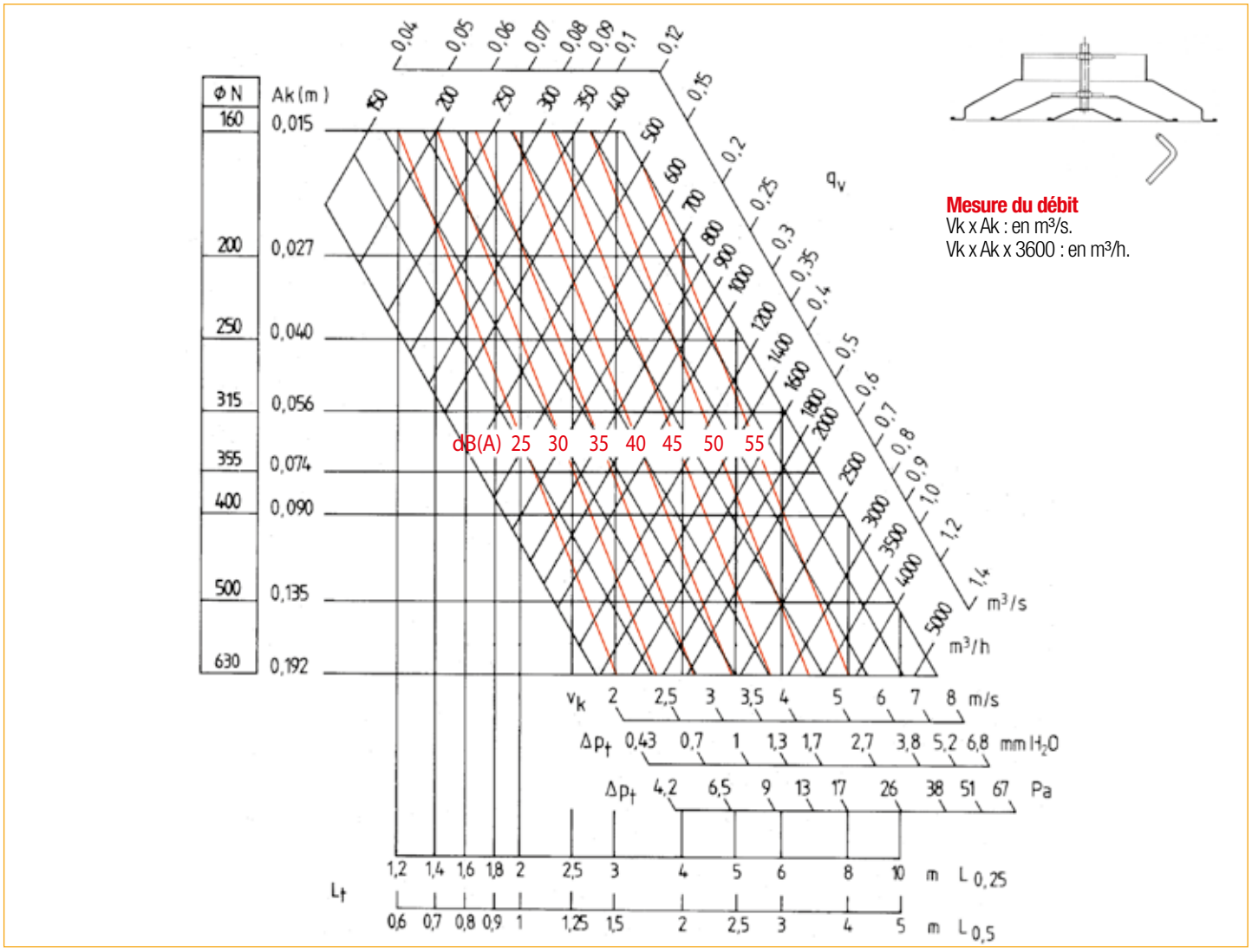

Mesure du débit
Vk x Ak : en m³/s.
Vk x Ak x 3600 : en m³/h.

Les valeurs Lw (dB(A)) ne tiennent pas compte de l'atténuation du local. Tests réalisés avec un plénum «parfait» en conformité avec la norme EN 12238.

CORRECTIONS POUR D'AUTRES Vt

Vt (M/S)	0,25	0,375	0,5	0,625
Lt	x 1,5	x 1	x 0,75	x 0,6

CORRECTIONS POUR REGISTRE

PAS DE REGISTRE	REGISTRE 100 % OUVERT	REGISTRE 50 % OUVERT	REGISTRE 25 % OUVERT
ΔPt x 1,00	ΔPt x 1,00	ΔPt x 0,95 x Vk^2	ΔPt x 3,28 x Vk^2
Lw + 0	Lw + 0	Lw + 10	Lw + 20

CORRECTIONS POUR SOUFFLAGE VERTICAL

ÉCART TEMPÉRATURE	-10°C	0°C	+10°C	+20°C
Lt	x 2	x 1,15	x 0,8	x 0,5
Vd*	x 1,15	x 1,15	x 1,15	x 1,15
DPt	x 1,3	x 1,3	x 1,3	x 1,3
Lw	4	4	4	4

* Vitesse au col du diffuseur.

CORRECTIONS POUR APPLICATION EN REPRISE

Ø 160	Ø 200	Ø 250	Ø 315	Ø 355	Ø 400	Ø 450	Ø 500	Ø 630
DPt x 1,2	DPt x 1,2	DPt x 1,4	DPt x 1,8	DPt x 1,8	DPt x 1,9	DPt x 2,1	DPt x 2,3	DPt x 2,5
Lw + 5	Lw + 5	Lw + 5	Lw + 8	Lw + 8	Lw + 8	Lw + 8	Lw + 10	Lw + 10

Série SF 704 - Acier

Diffuseur SF 704

Registre B 700

UTILISATION

- Soufflage horizontal multidirectionnel.
- Quatre directions de soufflage.
- Positionnement plafonnier. Montage au ras du plafond.
- Diffusion fixe.

CONSTRUCTION

- Cadre extérieur et noyau en tôle d'acier profilée.
- Noyau amovible et interchangeable.
- Cadre largeur 32 mm.

FINITION

- Acier peinture époxy, teinte blanc RAL 9003 mat 30%.
- Finition peinture selon carte RAL. Consulter la liste des couleurs disponibles en annexe.

FIXATION

- F0 : Fixation non apparente par vis latérales dans le col du diffuseur.
- F1 : Fixation par vis, apparente dans l'encadrement, uniquement pour cadre F.
- F7 : Système invisible par vis et pont de suspension, fixation à privilégier pour l'installation en plafonds non amovibles.

Pour plus d'information, se référer p.99.

ACCESSOIRES

- B 700 : registre à mouvement contrarotatif. Réglable depuis la face du diffuseur au moyen d'un levier dissimulé entre le cadre et le noyau.

Montage sur diffuseur par clips.

- Filtre plissé W4 (hauteur 50 mm) G3 classement au feu M1 pour l'utilisation en reprise. L'accès au filtre se fait par démontage du noyau central depuis la face avant.

NB : l'utilisation du filtre W4 est incompatible avec le registre B 700.

- Plénums de raccordement en tôle d'acier galvanisé avec piquage dessus type RT ou piquage côté type RE. Disponibles en versions simples ou isolées.

Pour plus d'information, se référer p.116.

DIMENSIONS STANDARDS

- Gamme dimensionnelle de 150 x 150 à 600 x 600 mm au pas de 75 mm (dimensions carrées).
- Dimension 472 x 472 adaptée aux dalles de plafond standard 600 x 600 mm.

Pour plus d'information, se référer aux pages GAMME ci-après.

CARACTÉRISTIQUES TECHNIQUES

- Voir tableaux de sélection pages suivantes.
- Voir taux d'induction à la fin du chapitre.

ENCOMBREMENT

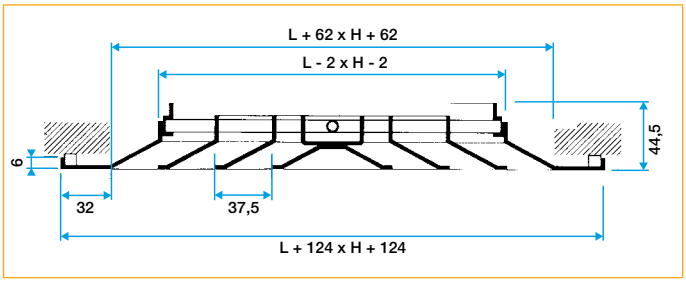

SF 704
Diffuseur seul

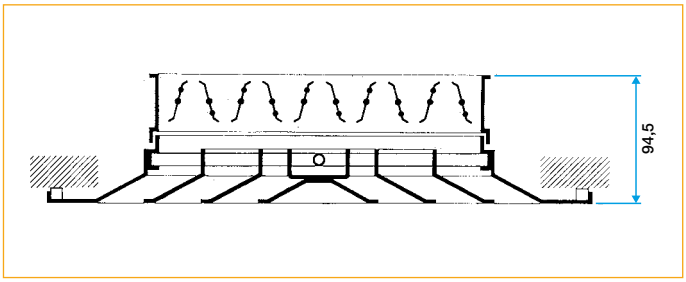

SF 704
Diffuseur avec registre monté

Série AF 704 - Aluminium

Diffuseur AF 704

Registre B 700

UTILISATION

- Soufflage horizontal multidirectionnel.
- Quatre directions de soufflage.
- Positionnement plafonnier. Montage au ras du plafond.
- Diffusion fixe.

CONSTRUCTION

- Cadre extérieur et noyau en profils d'aluminium extrudé.
- Noyau amovible et interchangeable.
- Cadre largeur 32 mm.

FINITION

- Aluminium anodisé, teinte naturelle satinée.
- Finition peinture selon carte RAL. Consulter la liste des couleurs disponibles en annexe.

FIXATION

- F0 : Fixation non apparente par vis latérales dans le col du diffuseur.
- F1 : Fixation par vis, apparente dans l'encadrement, uniquement pour cadre F.
- F7 : Système invisible par vis et pont de suspension, fixation à privilégier pour l'installation en plafonds non amovibles.

Pour plus d'information, se référer p.99.

ACCESSOIRES

- B 700 : registre à mouvement contrarotatif, en acier. Réglable depuis la face du diffuseur au moyen d'un levier dissimulé entre le cadre et le noyau.

Montage sur diffuseur par clips.

- Filtre plissé W4 (hauteur 50 mm) G3 classement au feu M1 pour l'utilisation en reprise. L'accès au filtre se fait par démontage du noyau central depuis la face avant.

NB : l'utilisation du filtre W4 est incompatible avec le registre B 700.

- Plénums de raccordement en tôle d'acier galvanisé avec piquage dessus ou piquage côté. Disponibles en versions simples ou isolées.

Pour plus d'information, se référer p.116.

DIMENSIONS STANDARDS

- Gamme dimensionnelle de 150 x 150 à 600 x 600 mm au pas de 75 mm (dimensions carrées).
- Dimension 472 x 472 adaptée aux dalles de plafond standard 600 x 600 mm.

Pour plus d'information, se référer aux pages GAMME ci-après.

CARACTÉRISTIQUES TECHNIQUES

- Voir tableaux de sélection pages suivantes.
- Voir taux d'induction à la fin du chapitre.
- Possibilité d'avoir des combinaisons de soufflage en 3, 2 ou 1 directions.

Nous consulter.

Des quantités minimums peuvent être requises.

ENCOMBREMENT

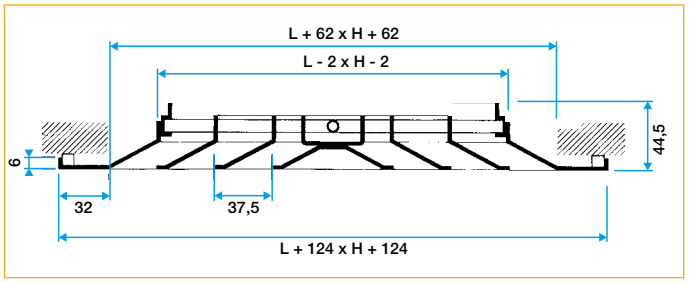

AF 704
Diffuseur seul

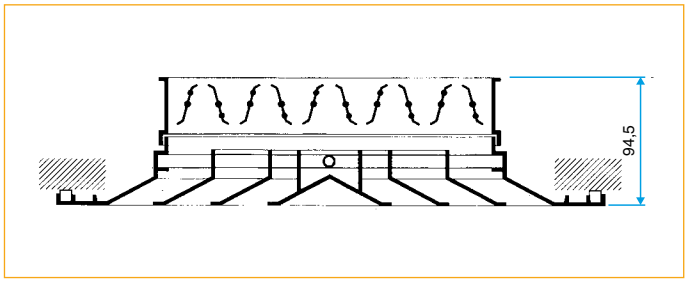

AF 704
Diffuseur avec registre B 700 monté

Série 704 - Acier ou aluminium

Diffuseur SF 704

Registre B 700

FIXATION

- F0 : fixation non apparente par vis latérales dans le col du diffuseur.
- F1 : fixation par vis, apparente dans l'encadrement.
- F7 : système invisible par vis et pont de suspension, fixation à privilégier pour l'installation en plafonds non amovibles type Staff ou BA 13.

FIXATION

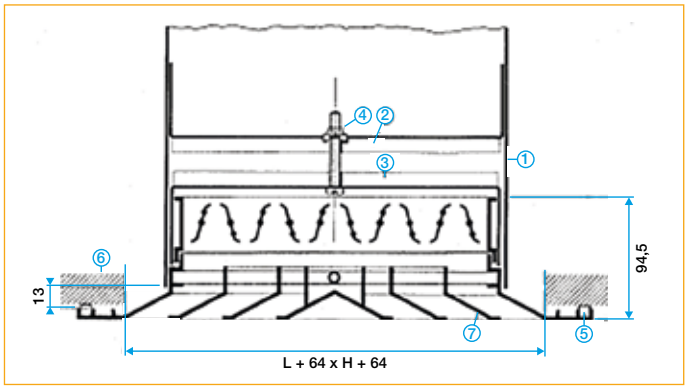

F7 : fixation par vis et écrou montés sur ponts

RÉFÉRENCE	DÉSIGNATION
1	Plénum de raccordement.
2	Pont avec écrou clip
3	Pont avec vis, fixé sur le col du diffuseur.
4	Ecrou
5	Plafond
6	Noyau démontable

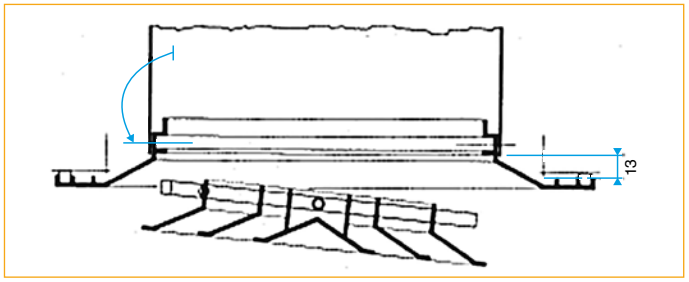

F0 : fixation par vis taraudeuses dans le col du diffuseur

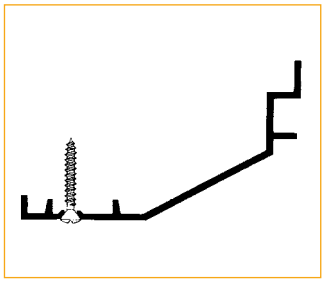

F1 : fixation par vis dans l'encadrement

Série SF 704 TP - Acier

Diffuseur SF 704 TP

Registre B 700

UTILISATION

- Diffuseurs prévus pour remplacer une dalle de plafond standard.
- Soufflage horizontal en 4 directions.
- Diffusion fixe.
- Positionnement plafonnier. Montage en lieu et place d'une dalle de plafond standard 600 x 600 mm ou 675 x 675 mm.
- Adapté aux ossatures de plafonds suspendus de type "Tbar" ou "Fine Line".
- Existe aussi en 600 x 600 mm avec plénum RE muni d'un piquage sur le côté monté d'usine.

CONSTRUCTION

- SF 704 TP : conçu à partir d'un SF 704 muni d'une plaque de compensation en acier.
- La plaque de compensation est adaptée pour épouser parfaitement le type de plafond choisi (ossature Tbar ou Fine Line).
- Modèle aluminium AN 704 TP disponible uniquement en plafonds 600 x 600 Tbar. (voir pages GAMME ci-après).

FINITION

- Peinture époxy, teinte blanc RAL 9003 mat 30%.
- Finition peinture selon carte RAL. Consulter la liste des couleurs disponibles en annexe.

FIXATION

- F0 : fixation au plénum non apparente par vis latérales dans le col du diffuseur.

Fixation de l'ensemble à la dalle béton à l'aide de pattes situées sur le plénum de raccordement (le poids du diffuseur ne doit pas être porté par l'ossature de plafond).

ACCESSOIRES

- B 700 : registre à mouvement contrarotatif. Réglable depuis la face du diffuseur au moyen d'un levier dissimulé entre le cadre et le noyau.

Montage sur diffuseur par clips.

- Filtre plissé W4 (hauteur 50 mm) G3 classement au feu M1 pour l'utilisation en reprise. L'accès au filtre se fait par démontage du noyau central depuis la face avant.

NB : l'utilisation du filtre W4 est incompatible avec le registre B 700.

- Plénums de raccordement en tôle d'acier galvanisé avec piquage dessus type RT ou piquage côté type RE. Disponibles en versions simples ou isolées.

Pour plus d'information, se référer p.116.

DIMENSIONS STANDARDS

- Gamme dimensionnelle de 150 x 150 mm à 525 x 525 mm (carrée uniquement).

Pour plus d'information, se référer aux pages GAMME ci-après.

CARACTÉRISTIQUES TECHNIQUES

- Voir tableaux de sélection pages suivantes.
- Voir taux d'induction à la fin du chapitre.

ENCOMBREMENT

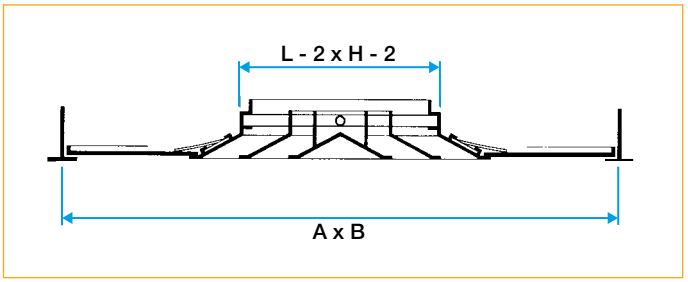

SF 704 TP
Pour ossatures de plafond type Tbar

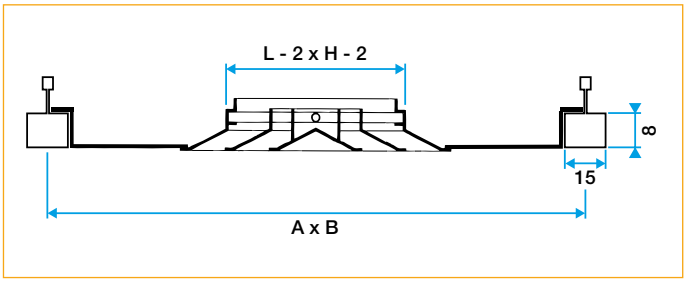

SF 704 TP
Pour ossatures de plafond type Fine Line (non disponible sur le modèle aluminium)

DIMENSIONS STANDARDS

A x B* (MM)	L x H (MM)	A x B* (MM)	L x H (MM)
600 x 600	150 x 150	675 x 675	150 x 150
	225 x 225		225 x 225
	300 x 300		300 x 300
	375 x 375		375 x 375
			450 x 450
			472 x 472
			525 x 525

* Dimensions nominales de la dalle.

Série SF 704 R TP - Acier

Diffuseur SF 704 R TP

Registre BR

UTILISATION

- Diffuseurs prévus pour remplacer une dalle de plafond standard.
- Raccordement circulaire intégré au diffuseur.
- Soufflage pour toute application de ventilation et de conditionnement d'air.
- Soufflage horizontal en 4 directions.
- Diffusion fixe.
- Positionnement plafonnier. Montage en lieu et place d'une dalle de plafond standard 600 x 600 mm.
- Adapté aux ossatures de plafonds suspendus de type "Tbar".

CONSTRUCTION

- Cadre extérieur et plénum de raccordement en tôle d'acier emboutie.
- Noyau en tôle d'acier profilée.
- Noyau fixe.
- Cadre largeur 27 mm.

FINITION

- Peinture époxy, teinte blanc RAL 9003 mat 30%.
- Finition peinture selon carte RAL. Consulter la liste des couleurs disponibles en annexe.

FIXATION

- F0 : fixation non apparente par vis latérales directement dans le col du diffuseur (fixation à la dalle béton).
- F16 : fixation non apparente au niveau des pattes positionnées sur la coquille du diffuseur (fixation à la dalle béton).

NB : le poids du diffuseur ne doit pas être porté par l'ossature de plafond.

ACCESSOIRES

- BR : registre type papillon avec 2 ou 4 lames en V (selon diamètre). Construction en acier.

Réglage à travers le diffuseur par vis.
Pour plus d'information, se référer au chapitre des diffuseurs circulaires réglables.

- Isolation thermique du diffuseur (isolation extérieure de la coquille).

DIMENSIONS STANDARDS

- Gamme dimensionnelle adaptée aux dalles de plafond 600 x 600 mm :
  - Ø 160.
  - Ø 200.
  - Ø 250.
  - Ø 315.

CARACTÉRISTIQUES TECHNIQUES

- Voir tableaux de sélection pages suivantes.
- Voir taux d'induction à la fin du chapitre.

ENCOMBREMENT

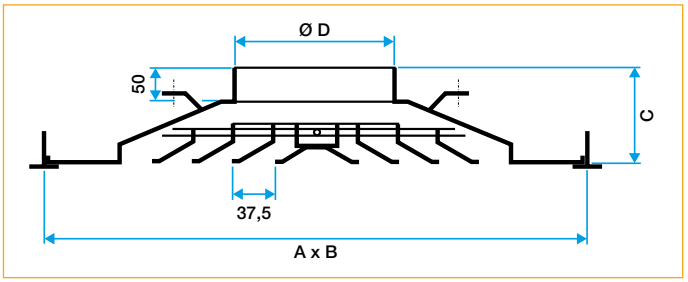

SF 704 R TP

DIMENSIONS STANDARDS

A x B* (MM)	C (MM)	Ø D (MM)
600 x 600	98	160
600 x 600	102	200
600 x 600	122	250
600 x 600	135	315

* Dimensions nominales de la dalle.

Accessoires série 700 - Acier

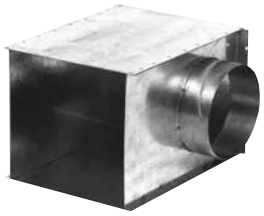

Plénum RE

Registre B 700

UTILISATION

- B 700 : registre à mouvement contrarotatif, en acier. Réglable depuis la face du diffuseur au moyen d'un levier dissimulé entre le cadre et le noyau. Montage sur diffuseur par clips. La conception spéciale des lames permet une fermeture optimale par recouvrement.
- RT : plénum de raccordement avec piquage circulaire sur le dessus.
- RE : plénum de raccordement avec piquage circulaire sur le côté.
- Possibilité de tôle perforée à l'intérieur des plénums RE et RT pour une meilleure répartition du flux d'air au soufflage.
- Possibilité d'isolation à l'intérieur des plénums RE et RT. Isolation thermique 5 faces ou acoustique 2 faces.
- Filtre plissé W4 (hauteur 50 mm) G3 classement au feu M1 pour l'utilisation en reprise. L'accès au filtre se fait par démontage du noyau central depuis la face avant.
- Possibilité d'avoir étanchéité de classe C et VDI.

NB : l'utilisation du filtre W4 est incompatible avec le registre B 700.

CONSTRUCTION

- B 700 : cadre et lames.
- RT : Plénum de raccordement en tôle d'acier galvanisé.
- RE : Plénum de raccordement en tôle d'acier galvanisé.
- Isolation en mousse polyuréthane M1 épaisseur 5 mm.

FINITION

- Acier galvanisé brut.
- Finition peinture noire sur demande (registre B 700 uniquement).

FIXATION

- Les plénums sont munis de trous de suspension pour fixation à la dalle béton.

DIMENSIONS STANDARDS

- Gamme dimensionnelle de 150 x 150 mm à 600 x 600 mm au pas de 75 mm en L et H.

Pour plus d'information, se référer aux pages GAMME ci-après.

ENCOMBREMENT

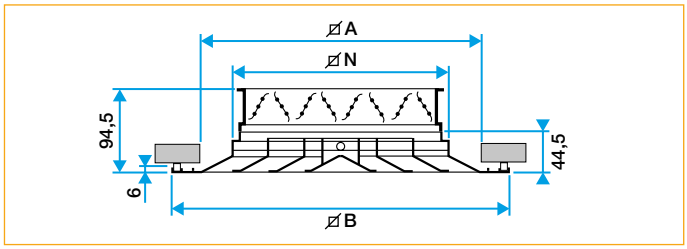

Registre B 700

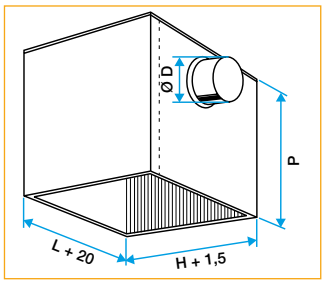

Plénum RE

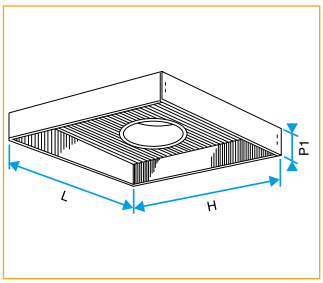

Plénum RT

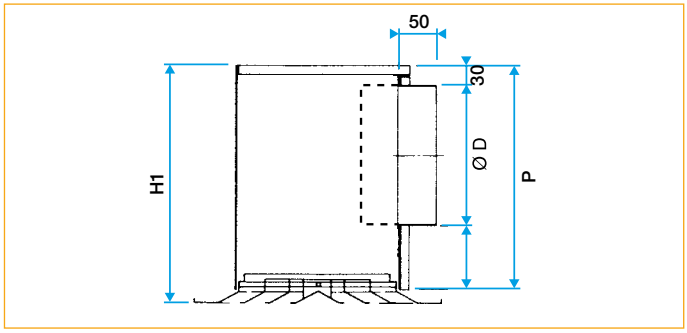

Plenum RE avec tôle perforée de répartition

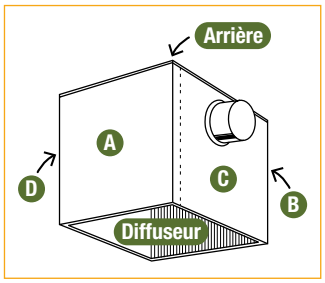

Plénum RE : Schéma support pour configuration.

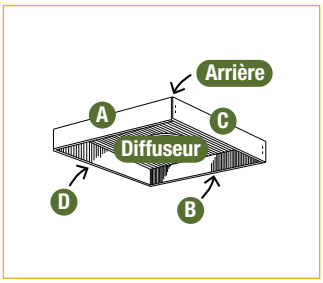

Plénum RT : Schéma support pour configuration.

DIMENSIONS STANDARDS DES PLÉNUMS

L x H (MM)	Ø D (MM)	P (MM)	H (MM)	P1 (MM)
150 x 150	125	215	230	160
225 x 225	160	250	265	160
300 x 300	250	340	355	160
375 x 375	315	405	420	160
450 x 450	355	315	460	160
472 x 472	355	400	460	160
525 x 525	355	400	460	160
600 x 600	400	490	505	160

Série SF 704 - SF 704 TP - SF 704 R TP - AF 704 - AN 704 TP

GAMME STANDARD

DIMENSIONS (MM)	DIFFUSEUR 4 VOIES ACIER BLANC SF 704	DIFFUSEUR 4 VOIES ACIER BLANC SF 704 TP
	CODE	CODE
150 x 150	11051548	11051076
225 x 225	11051549	11051077
300 x 300	11051550	11051078
375 x 375		11051079
472 x 472	11051555	
525 x 525		
600 x 600	11051554	

DIMENSIONS (MM)	DIFFUSEUR ACIER ISOLÉ SF 704 RI TP (5) F16	DIFFUSEUR ACIER SF 704 R TP F16	REGISTRE BR
	CODE	CODE	CODE
Ø 160		11051086	11053220
Ø 200	11051090	11051087	11053221
Ø 250	11051091	11051088	11053222
Ø 315	11051092	11051089	11053223

FIXATION	FINITION
• Non apparente par vis latérale dans le col ou pattes de suspension.	• Acier peinture époxy RAL 9003 mat 30%.

GAMME AVEC CHOIX D'OPTIONS : DIFFUSEURS CARRÉS

DIMENSIONS L x H (MM)	SF 704	SF 704 TP A x B 600 x 600	SF 704 TP A x B 600 x 600 et PLÉNUM RE	SF 704 TP A x B 675 x 675	AF 704	AN 704 TP
	CODE	CODE	CODE	CODE	CODE	CODE
150 x 150	11002671	11002691	11003438	Nous consulter*	11002761	11002811
225 x 225	11002672	11002692	11003439	Nous consulter*	11002762	11002812
300 x 300	11002673	11002693	11003440	Nous consulter*	11002763	11002813
375 x 375	11002674	11002694	11003441	Nous consulter*	11002764	11002814
450 x 450	11002675	11002695	11003442	Nous consulter*	11002765	
472 x 472	11002676			Nous consulter*	11002766	
525 x 525	11002677			Nous consulter*	11002767	
600 x 600	11002678				11002768	

* Des quantités minimums peuvent être requises.

GAMME AVEC CHOIX D'OPTIONS : DIFFUSEURS CARRÉS À RACCORDEMENT CIRCULAIRE

Ø D (MM)	SF 704 R TP AXB 600X600
	CODE
Ø 160	11003231
Ø 200	11003232
Ø 250	11003233
Ø 315	11003234

OPTIONS DISPONIBLES

FIXATION	ADAPTÉ AUX PLAFONDS SUSPENDUS	ISOLATION THERMIQUE	FINITION
• F0 : non apparente par vis dans le col. • F1 : apparente par vis dans le cadre (cadre SF uniquement). • F7 : non apparente par pont dans le plénum. • F16 : pattes d'ancrage fournies (SF 704 R TP uniquement).	• Ossature Tbar. • Ossature fine-Line (modèles 704 TP uniquement).	• Isolation extérieure de la coquille (SF 704 R TP uniquement).	• Peinture époxy selon carte RAL. Consulter la liste des couleurs disponibles en annexe.

ACCESSOIRES PROPOSÉS

- Registres B 700 et BR.
- Plénums RE et RT.
- Caissette filtre CW4
- Filtre W4

Série RE - RT - B 700 - CW4 - W4

GAMME STANDARD

DIMENSIONS (MM)	REGISTRE B 700	CASSETTE FILTRE (FILTRE G3 INCLUS) CW4	FILTRE G3 SEUL (RECHANGE) W4	PLÉNUM ARRIÈRE RT	PLÉNUM CÔTÉ ISOLÉ REIF (5)	PLÉNUM CÔTÉ RE
	CODE	CODE	CODE	CODE	CODE	CODE
150 x 150	11051321	11053431	-	11053522	11053395	11053384
225 x 225	11051322	11053432	-	11053523	11053396	11053385
300 x 300	11051323	11053433	-	11053524 (Ø 160) 11053525 (Ø 200) 11053526 (Ø 250)	11053397 (Ø 160) 11053398 (Ø 200) 11053399 (Ø 250)	11053386 (Ø 160) 11053387 (Ø 200) 11053388 (Ø 250)
375 x 375	11051324	11053434	11053374	11053527	11053400	11053389
472 x 472	11051328	11053435	-	11053528	11053406	11053390
525 x 525	-	-	-	-	-	-
600 x 600	11051327	-	-	-	-	-

GAMME AVEC CHOIX D'OPTIONS : POUR DIFFUSEURS CARRÉS

DIMENSIONS L x H (MM)	RE	RT
	CODE	CODE
150 x 150	11003436	11003437
225 x 225	11003436	11003437
300 x 300	11003436	11003437
375 x 375	11003436	11003437
450 x 450	11003436	11003437
472 x 472	11003436	11003437
525 x 525	11003436	11003437
600 x 600	11003436	-

* Des quantités minimums peuvent être requises.

GAMME AVEC CHOIX D'OPTIONS : TOUS MODÈLES

ACCESSOIRES	CODE	PLÉNUMS	CODE
Registre B 700	11003203	RE piquage côté	11003436
Cassette filtre CW4	11003250	RT piquage dessus	11003437
Filtre de rechange W4	11053370		

OPTIONS DISPONIBLES

REGISTRE	FIXATION (PLÉNUM)	PLÉNUM
• Volets teinte noire.	• F7 : pont. Disponible uniquement avec les modèles RE code 11003436 et RT code 11003437. • F0 : vis dans le col.	• Profondeur spéciale. • Diamètre des piquages. • Tôle perforée de répartition. • Isolation 2 ou 5 faces. • Nombre de piquages. • Piquages à joint. • Etanchéité classe C. • Peinture noire extérieure : nous consulter.

Série 704

SÉLECTION - SOUFFLAGE AVEC EFFET DE PLAFOND POUR SÉRIE 704

AK (M²)	L x H (MM)	QV (M³/H)																					
		100		150		200		250		300		400		500		600		800		1000		1200		1500	
0,011	**150 x 150**	25	0,7	34	1,0	39	1,4																	Lw	Lt
		2,8	4,6	4,2	10	5,6	19																	Vk	Pa
0,023	**225 x 225**			22	0,8	28	1,0	33	1,2	37	1,5	42	2,0												
				2,1	2,6	2,8	4,6	3,5	7,2	4,2	10	5,6	19												
0,038	**300 x 300**							23	0,9	32	1,1	28	1,5	37	1,8	41	2,3								
								1,9	2,2	2,3	3,2	3,1	5,7	3,9	9,0	4,6	13								
0,057	**375 x 375**											21	1,2	30	1,5	34	1,8	40	2,4	45	3,0				
												1,9	2,4	2,5	3,7	2,9	5,3	3,9	9,4	5,0	15				
0,087	**472 x 472**															28	1,5	34	2,0	38	2,4	42	3,0	47	3,7
																2,1	2,5	2,8	4,5	3,4	5,9	4,2	10	5,1	15
0,106	**525 x 525**																	29	1,7	33	2,1	37	2,5	42	3,2
																		2,0	2,4	2,5	3,8	3,1	5,5	3,8	8,6
0,137	**600 x 600**	Lw	Lt															25	1,5	29	1,8	33	2,2	37	2,7
		Vk	Pa															1,5	1	2	2,4	2,5	3,8	3	5,4

Les valeurs Lw (dB(A)) ne tiennent pas compte de l'atténuation du local. Vt = 0,5 m/s. Tests réalisés avec un plénum "parfait" en conformité avec la norme EN 12238.

SÉLECTION - SOUFFLAGE AVEC EFFET DE PLAFOND POUR SÉRIE 704 R TP

AK (M²)	Ø N (MM)	QV (M³/H)																					
		150		200		250		300		400		500		600		800		1000		1200		1500	
0,022	**Ø 160**	23	1	29	1,2	34	1,4	40	1,8	44	2,2											Lw	Lt
		2,1	4	2,9	7	3,7	13,2	4,2	16	5,6	22											Vk	Pa
0,034	**Ø 200**					24	1,2	29	1,5	34	1,8	39	2,1	46	3								
						2,1	5	2,5	5,4	3,4	6,8	4,2	15	5	19								
0,054	**Ø 250**									27	1,5	33	1,8	35	2,2	43	2,8	51	3,4				
										2,3	5	2,8	7	3,5	12	4,5	18	5,6	22				
0,085	**Ø 315**	Lw	Lt											30	1,7	33	2,2	40	2,6	44	3,3	49	4,1
		Vk	Pa											2,1	4,5	2,8	6,1	3,4	12	4,2	15	5,1	20

Les valeurs Lw (dB(A)) ne tiennent pas compte de l'atténuation du local. Vt = 0,5 m/s. Tests réalisés avec un plénum "parfait" en conformité avec la norme EN 12238.

Série 704

SOUFFLAGE AVEC EFFET DE PLAFOND

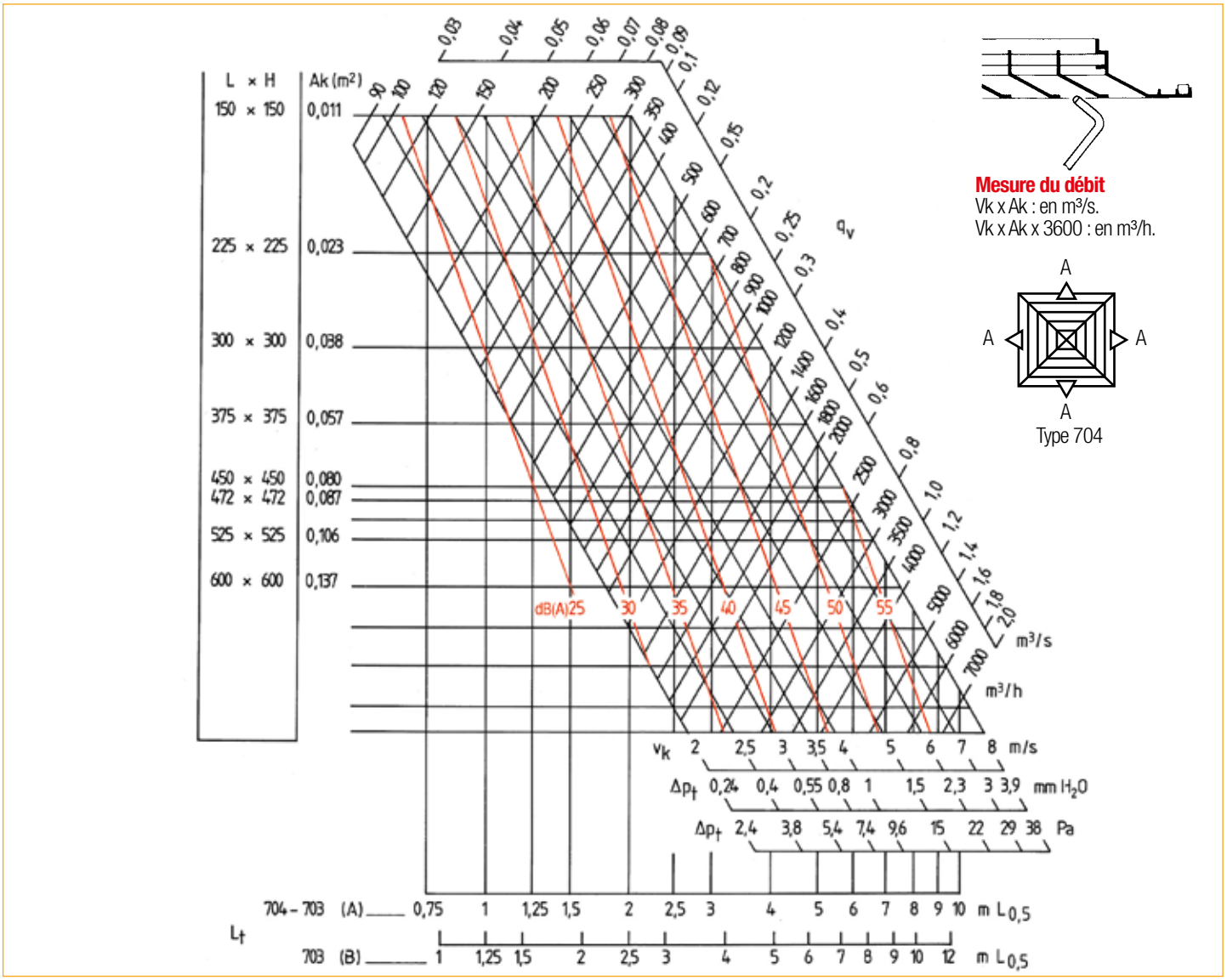

Mesure du débit
Vk x Ak : en m³/s.
Vk x Ak x 3600 : en m³/h.

Type 704

Les valeurs Lw (dB(A)) ne tiennent pas compte de l'atténuation du local. Tests réalisés avec un plénum «parfait» en conformité avec la norme EN 12238.

CORRECTIONS POUR D'AUTRES Vt

Vt (M/S)	0,25	0,375	0,5	0,625	0,75
Lt	x 2	x 1.33	x 1	x 0.8	x 0.67

CORRECTIONS POUR REGISTRE

PAS DE REGISTRE	REGISTRE 100 % OUVERT	REGISTRE 50 % OUVERT	REGISTRE 25 % OUVERT
ΔPt x 1,00	ΔPt x 1,00	ΔPt x 0,95 x Vk²	ΔPt x 3,28 x Vk²
Lw - 0	Lw + 0	Lw + 10	Lw + 20

PERTES DE CHARGE DU FILTRE W4 SEUL

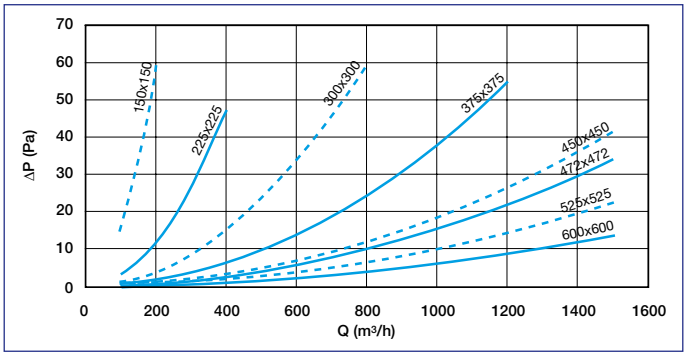

CORRECTIONS POUR APPLICATION EN REPRISE

TAILLES 150 ET 225	TAILLES 300 ET 375	TAILLES 450 ET 472	TAILLES 525 ET 600
DPt x 1.20	DPt x 1.30	DPt x 1.40	DPt x 1.45
Lw + 2	Lw + 3	Lw + 4	Lw + 5

Série SC 310 R - SC 319 R - Acier

Diffuseur SC 310 R

Registre BR

UTILISATION

- Soufflage ou reprise.
- Une, deux, trois ou quatre directions de soufflage.
- Positionnement plafonnier. Montage au ras du plafond.
- Diffusion réglable.
- Version reprise avec possibilité de filtration.

CONSTRUCTION

- Diffuseur carré à face perforée en acier galvanisé.
- Tôle perforée ouvrante.
- Raccordement circulaire.
- SC 310 R : soufflage multidirectionnel de 1 à 4 voies au moyen de déflecteurs réglables individuellement.
- SC 319 R : tôle perforée pour la reprise.

FINITION

- Acier peinture époxy, teinte blanc RAL 9003 mat 30%.
- Finition peinture selon carte RAL. Consulter la liste des couleurs disponibles en annexe.

FIXATION

- F0 : fixation non apparente par vis latérales dans le col.
- F16 : fixation non apparente avec 3 pattes d'ancrage rivetées sur la coquille.
- Raccordement sur conduit circulaire.

ACCESSOIRES

- BR : registre type papillon avec 2 ou 4 lames en V (selon diamètre). Construction en acier.

Réglage à travers le diffuseur par vis.

- Isolation thermique sur l'extérieur de la coquille (mousse polyuréthane M1).
- W : filtre plan efficacité G3 classement au feu M1.
- RE : plénum de raccordement piquage côté en acier galvanisé. Le plénum RE peut être muni d'une tôle perforée intérieure pour une meilleure répartition du flux d'air au soufflage. Pour plus d'information, se référer p.116.

DIMENSIONS STANDARDS

- Gamme dimensionnelle L x H (mm) :
  - 300 x 300
  - 400 x 400
  - 500 x 500
  - 562 x 562 (dimension adaptée aux dalles de plafonds standard 600 x 600 mm).

Pour plus d'information, se référer aux pages GAMME ci-après.

CARACTÉRISTIQUES TECHNIQUES

- Voir tableaux de sélection pages suivantes.
- Voir taux d'induction à la fin du chapitre.

ENCOMBREMENT

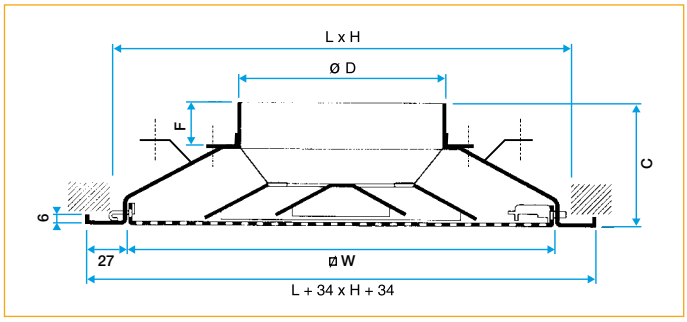

Diffuseur SC 310 R

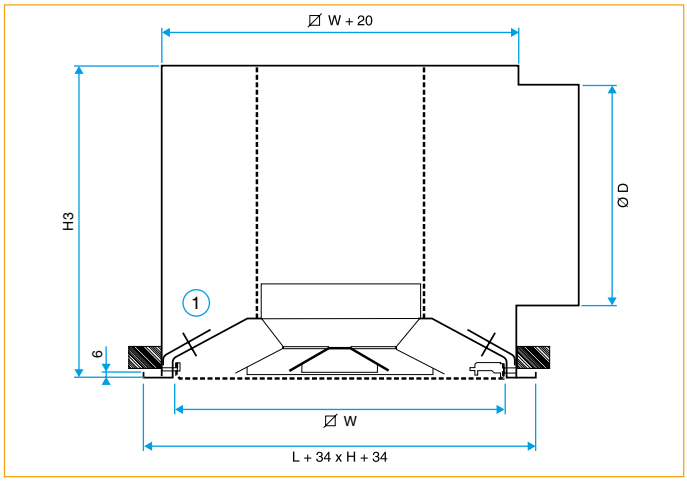

Diffuseur SC 310 R avec plénum RE et tôle perforée de répartition

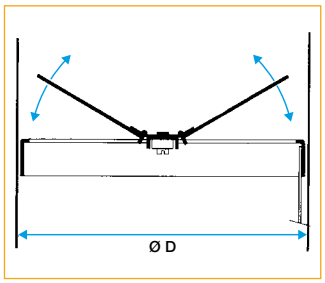

Registre BR

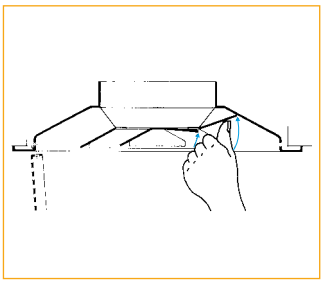

Le positionnement des déflecteurs s'effectue après ouverture de la tôle perforée.

DIMENSIONS STANDARDS

L x H (MM)	W (MM)	C (MM)	Ø D (MM)	H3 (MM)
300 x 300	280	98	160	260
400 x 400	380	108	200	310
500 x 500	480	122	250	380
562 x 562	545	135	315	430

Série SC 360 R - SC 369 R

Diffuseur SC 360 R

Diffuseur SC 360 R - vue arrière

UTILISATION

- Soufflage ou reprise.
- Une, deux, trois ou quatre directions de soufflage.
- Positionnement plafonnier. Montage en lieu et place d'une dalle de plafond standard 600 x 600 mm ou 675 x 675 mm.
- Adapté aux ossatures de plafonds suspendus de type "Tbar" ou "Fine Line".
- Diffusion réglable.
- Version reprise avec possibilité de filtration.

CONSTRUCTION

- Diffuseur carré à face perforée amovible en acier galvanisé.
- Dimensions ajustées aux modules de plafond par une plaque de compensation en tôle pleine.
- Raccordement circulaire.
- SC 360 R : soufflage multidirectionnel de 1 à 4 voies au moyen de déflecteurs réglables individuellement.
- SC 369 R : tôle perforée pour la reprise.
- Tôle perforée centrale ouvrante pour un accès aisé aux déflecteurs ou au filtre.

FINITION

- Acier peinture époxy, teinte blanc RAL 9003 mat 30%.
- Finition peinture selon carte RAL. Consulter la liste des couleurs disponibles en annexe.

FIXATION

- F0 : fixation non apparente par vis latérales dans le col.
- F16 : fixation non apparente avec 3 pattes d'ancrage rivetées sur la coquille.
- Raccordement sur conduit circulaire.

ACCESSOIRES

- BR : registre type papillon avec 2 ou 4 lames en V (selon diamètre). Construction en acier.

Réglage à travers le diffuseur par vis.

- Isolation thermique sur l'extérieur de la coquille (mousse polyuréthane M1).
- W : filtre plan efficacité G3 classement au feu M1.
- RE : plénum de raccordement piquage côté en acier galvanisé. Le plénum RE peut être muni d'une tôle perforée intérieure pour une meilleure répartition du flux d'air au soufflage. Pour plus d'information, se référer p.116.

DIMENSIONS STANDARDS

- Dimensions de plafonds A x B disponibles : 600 x 600 et 675 x 675 mm.

Diamètres de raccordement Ø D de 160 à 315 mm.
Pour plus d'information, se référer p.116.

CARACTÉRISTIQUES TECHNIQUES

- Voir tableaux de sélection pages suivantes.
- Voir taux d'induction à la fin du chapitre.

ENCOMBREMENT

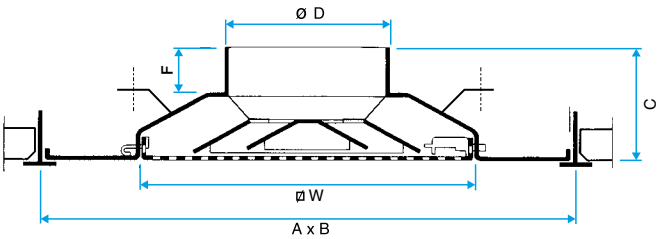

Diffuseur SC 360 R

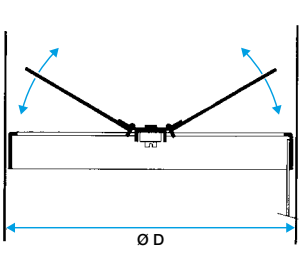

Registre BR

DIMENSIONS DISPONIBLES

A x B* (MM)	W (MM)	C (MM)	Ø D (MM)	H3 (MM)
600 x 600	280	98	160	260
600 x 600	380	108	200	310
600 x 600	480	122	250	380
600 x 600	545	135	315	430
675 x 675	280	98	160	260
675 x 675	380	108	200	310
675 x 675	480	122	250	380
675 x 675	545	135	315	430

*Dimensions nominales de la dalle.

Série 310 - 319 - 360 - 369

GAMME STANDARD

DIMENSIONS (MM)	DIFFUSEUR SOUFFLAGE ISOLÉ SC310 RIF (5) F16	DIFFUSEUR SOUFFLAGE ISOLÉ SC360 RIF (5) F16	DIFFUSEUR SOUFFLAGE SC 310 R F16	DIFFUSEUR REPRISE SC 319 R F16	DIFFUSEUR SOUFFLAGE SC 360 R F16	DIFFUSEUR REPRISE SC 369 R F16	FILTRE DE RECHANGE W	REGISTRE BR
	CODE	CODE	CODE	CODE	CODE	CODE	CODE	CODE
Ø 160			11051140	11051170	11051145	11051135		11053220
Ø 200		11051159	11051141	11051171	11051146	11051136	11053519	11053221
Ø 250		11051160	11051142	11051172	11051147	11051137	11053520	11053222
Ø 315	11051144		11051143	11051173			11053521	11053223

FIXATION	FINITION
• F16 : fixation non apparente avec 3 pattes d'ancrage rivetées sur la coquille.	• Acier peinture époxy RAL 9003 mat 30%.

GAMME AVEC CHOIX D'OPTIONS : DIFFUSEURS CARRÉS

DIMENSIONS L x H / Ø D (MM)	SC 310 R	SC 319 R	PLÉNUM RE
	CODE	CODE	CODE
300 x 300 / Ø 160	11002141	11002146	11003436
400 x 400 / Ø 200	11002142	11002147	11003436
500 x 500 / Ø 250	11002143	11002148	11003436
562 x 562 / Ø 315	11002144	11002149	11003436

GAMME AVEC CHOIX D'OPTIONS : DIFFUSEURS CARRÉS POUR DALLES

DIMENSIONS L x H / Ø D (MM)	SC 360 R	SC 369 R	PLENUM RE
	CODE	CODE	CODE
600 x 600 / Ø 160	11002585	11002635	11003436
600 x 600 / Ø 200	11002587	11002637	11003436
600 x 600 / Ø 250	11002589	11002639	11003436
600 x 600 / Ø 315	11002591	11002641	11003436
675 x 675 / Ø 160	11002594	11002644	11003436
675 x 675 / Ø 200	11002596	11002646	11003436
675 x 675 / Ø 250	11002598	Nous consulter*	11003436
675 x 675 / Ø 315	Nous consulter*	11002650	11003436

* Des quantités minimums peuvent être requises.

OPTIONS DISPONIBLES

FIXATION	ISOLATION THERMIQUE	FINITION
• F0 : fixation non apparente par vis latérales dans le col. • F16 : fixation non apparente avec 3 pattes d'ancrage rivetées sur la coquille.	• Isolation extérieure de la coquille.	• Peinture époxy selon carte RAL. Consulter la liste des couleurs disponibles en annexe.

ACCESSOIRES PROPOSÉS

- Registre BR.
- Filtre plan W.
- Plénum RE.

Série 310 - 360

SÉLECTION - SOUFFLAGE 4 DIRECTIONS AVEC EFFET DE PLAFOND

AK (M²)	L x H (MM)	Ø D (MM)	QV (M³/H)															
			125		150		200		250		300		400		600		800		1000	
0,018	**300 x 300**	160	-	0,8	-	1,0	26	1,3	33	1,7	39	2,0							Lw	Lt
			1,9	3,2	2,3	4,5	3,1	8,1	3,9	13	4,6	18							Vk	Pa
0,034	**400 x 400**	200					-	1,0	-	1,2	24	1,5	32	2,0						
							1,6	2,7	2,0	4,3	2,5	6,2	3,3	11						
0,056	**500 x 500**	250									-	1,2	-	1,5	32	2,3	42	3,8		
											1,5	2,3	2,0	4,0	3,0	9,1	4,0	16		
0,080	**562 x 562**	315	Lw	Lt									-	1,3	21	1,9	30	2,5	37	3,2
			Vk	Pa									1,4	1,7	2,1	3,9	2,8	6,9	3,5	11

Les valeurs Lw (dB(A)) ne tiennent pas compte de l'atténuation du local. Vt = 0,5 m/s. Tests réalisés avec un plénum "parfait" en conformité avec la norme EN 12238.

SÉLECTION - SOUFFLAGE 3 DIRECTIONS AVEC EFFET DE PLAFOND

AK (M²)	L x H (MM)	Ø D (MM)	QV (M³/H)															
			125		150		200		250		300		400		600		800		1000	
0,015	**300 x 300**	160	-	0,9	-	1,1	32	1,4	40	1,8	46	2,1							Lw	Lt
			2,3	6	2,8	9	3,7	15	4,6	24	5,6	35							Vk	Pa
0,028	**400 x 400**	200					-	1,0	-	1,3	28	1,5	37	2,1						
							2,0	4,4	2,5	7	3,0	0	4,0	18						
0,046	**500 x 500**	250									-	1,2	-	1,6	36	2,4	46	3,2		
											1,8	4	2,4	7	3,6	15	4,8	26		
0,067	**562 x 562**	315	Lw	Lt											-	2,0	35	2,7	42	3,3
			Vk	Pa											2,5	7	3,3	12	4,1	19

Les valeurs Lw (dB(A)) ne tiennent pas compte de l'atténuation du local. Vt = 0,5 m/s. Tests réalisés avec un plénum "parfait" en conformité avec la norme EN 12238.

SÉLECTION - SOUFFLAGE 2 DIRECTIONS AVEC EFFET DE PLAFOND

AK (M²)	L x H (MM)	Ø D (MM)	QV (M³/H)															
			125		150		200		250		300		400		600		800			
0,012	**300 x 300**	160	-	1,2	30	1,4	39	1,9	47	2,4							Lw	Lt		
			2,9	10	3,5	15	4,6	26	5,8	41							Vk	Pa		
0,023	**400 x 400**	200					-	1,4	28	1,7	34	2,1	43	2,7						
							2,4	7	3,0	11	3,6	16	4,8	28						
0,037	**500 x 500**	250									-	1,6	30	2,2	43	3,2				
											2,3	6	3,0	11	4,5	25				
0,054	**562 x 562**	315	Lw	Lt									-	1,8	32	2,7	42	3,6		
			Vk	Pa									2,1	5	3,1	11	4,1	20		

Les valeurs Lw (dB(A)) ne tiennent pas compte de l'atténuation du local. Vt = 0,5 m/s. Tests réalisés avec un plénum "parfait" en conformité avec la norme EN 12238.

SÉLECTION - SOUFFLAGE 1 DIRECTION AVEC EFFET DE PLAFOND

AK (M²)	L x H (MM)	Ø D (MM)	QV (M³/H)													
			125		150		200		250		300		400		600	
0,012	**300 x 300**	160	32	2,0	38	2,4	47	3,2							Lw	Lt
			3,9	18	4,6	27	6,2	44							Vk	Pa
0,023	**400 x 400**	200	25	1,5	25	1,7	39	2,3	36	2,9	42	3,5				
			2,0	5	2,5	3	3,3	13	4,1	21	4,9	30				
0,037	**500 x 500**	250					25	1,8	25	2,3	29	2,8	39	3,7		
							2,1	5	2,6	8	3,1	12	4,1	21		
0,054	**562 x 562**	315	Lw	Lt							25	2,3	28	3,0	41	4,5
			Vk	Pa							2,1	5	2,8	10	4,2	22

Les valeurs Lw (dB(A)) ne tiennent pas compte de l'atténuation du local. Vt = 0,5 m/s. Tests réalisés avec un plénum "parfait" en conformité avec la norme EN 12238.

SÉLECTION - REPRISE

AK (M^2)	DIAM. (MM)	Ø D (MM)	QV (M^3/H)															
			150		300		400		600		800		1000		1200		1400		1600	
0,0200	**300 x 300**	160	-	-	-	-													Lw	Lt
			2,1	12	4,2	48													Vk	Pa
0,0350	**400 x 400**	200			-	-	29	-	39	-										
					2,5	15	3,3	28	5	60										
0,0600	**500 x 500**	250					-	-	28	-	36	-	41	-						
							1,9	9	2,8	19	3,8	35	4,8	55						
0,0930	**562 x 562**	315	Lw	Lt					-	-	26	-	31	-	36	-	39	-	43	-
			Vk	Pa					1,7	8	2,5	15	3	22	3,6	33	4,1	42	4,9	57

Les valeurs Lw (dB(A)) ne tiennent pas compte de l'atténuation du local. Tests réalisés avec un plénum "parfait" en conformité avec la norme EN 12238.

Série 310 - 360

SOUFFLAGE 4 DIRECTIONS AVEC EFFET DE PLAFOND

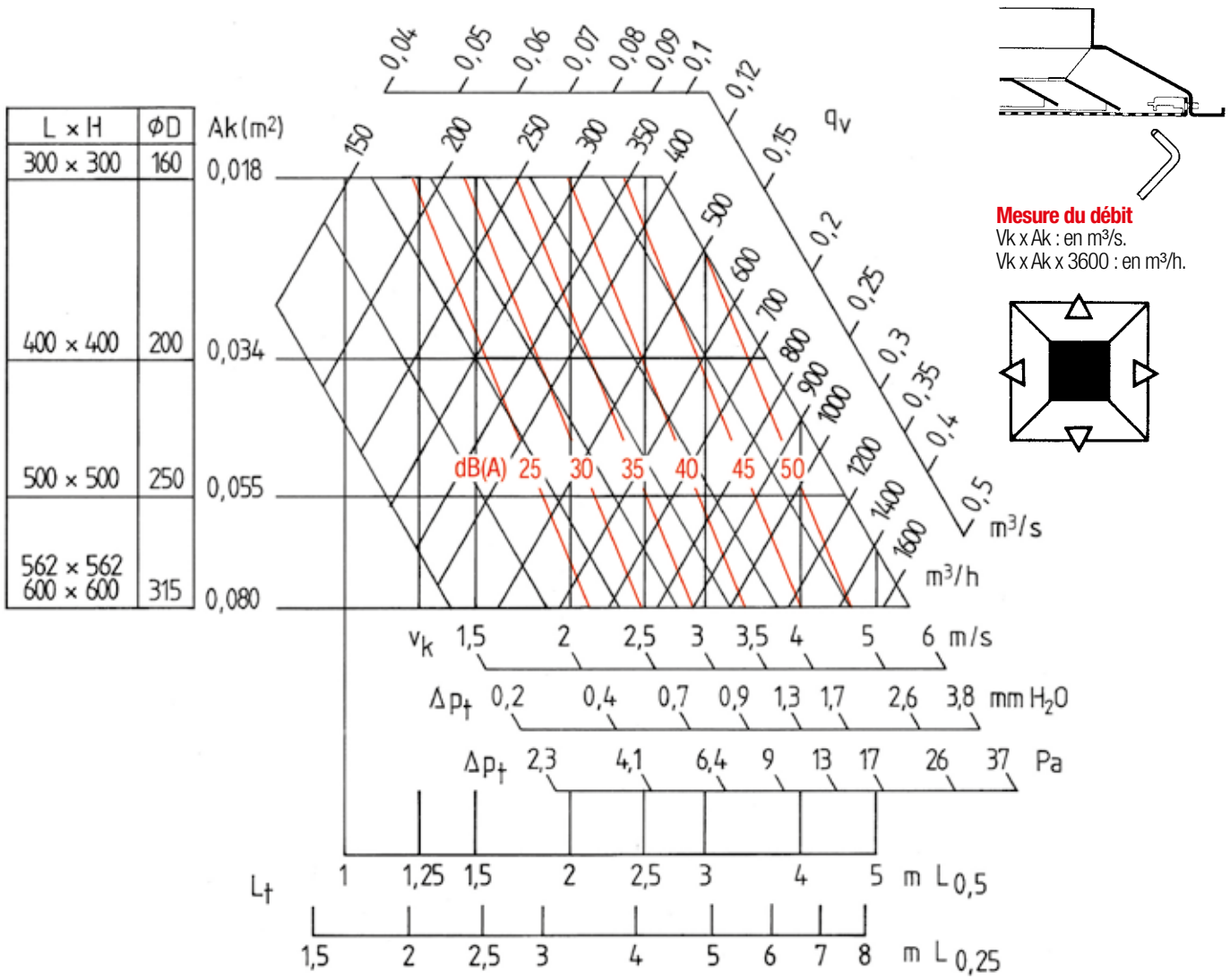

Les valeurs Lw (dB(A)) ne tiennent pas compte de l'atténuation du local. Tests réalisés avec un plénum «parfait» en conformité avec la norme EN 12238.

CORRECTIONS POUR D'AUTRES Vt

Vt (M/S)	0,25	0,375	0,5	0,625	0,75
Lt	x 2	x 1,33	x 1	x 0,8	x 0,67

CORRECTIONS POUR REGISTRE

PAS DE REGISTRE	REGISTRE 100 % OUVERT	REGISTRE 50 % OUVERT	REGISTRE 25 % OUVERT
ΔP x 1,00	ΔP x 1,94	ΔP x 4,37	ΔP x 11,45
Lw + 0	Lw + 7	Lw + 17	Lw + 27

SOUFFLAGE 3 DIRECTIONS AVEC EFFET DE PLAFOND

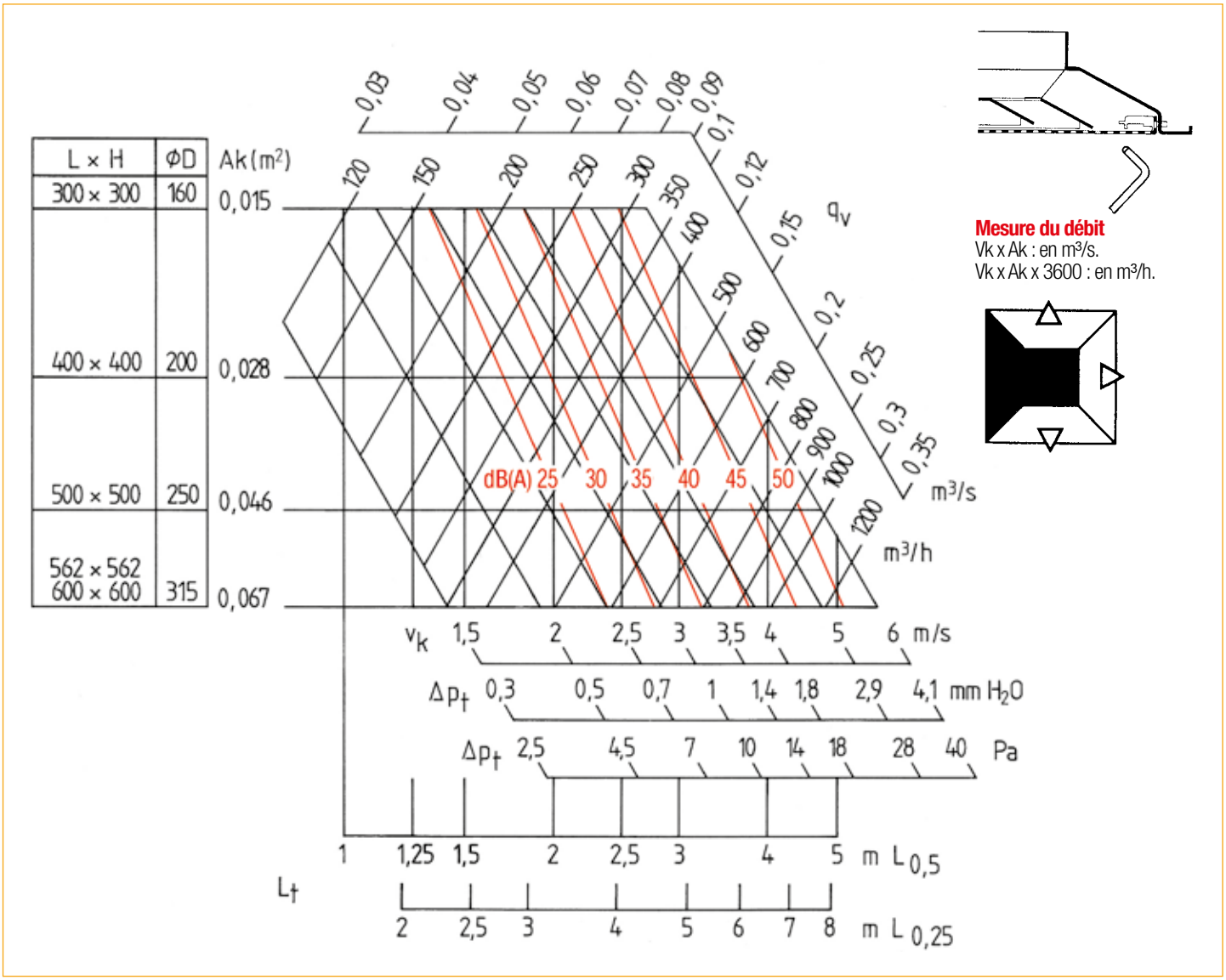

Les valeurs Lw (dB(A)) ne tiennent pas compte de l'atténuation du local. Tests réalisés avec un plénum «parfait» en conformité avec la norme EN 12238.

CORRECTIONS POUR D'AUTRES Vt

Vt (M/S)	0,25	0,375	0,5	0,625	0,75
Lt	x 2	x 1.33	x 1	x 0.8	x 0.67

CORRECTIONS POUR REGISTRE

PAS DE REGISTRE	REGISTRE 100 % OUVERT	REGISTRE 50 % OUVERT	REGISTRE 25 % OUVERT
ΔP x 1,00	ΔP x 1,37	ΔP x 3,08	ΔP x 8,08
Lw + 0	Lw + 3	Lw + 13	Lw + 23

Série 310 - 360

SOUFFLAGE 2 DIRECTIONS AVEC EFFET DE PLAFOND

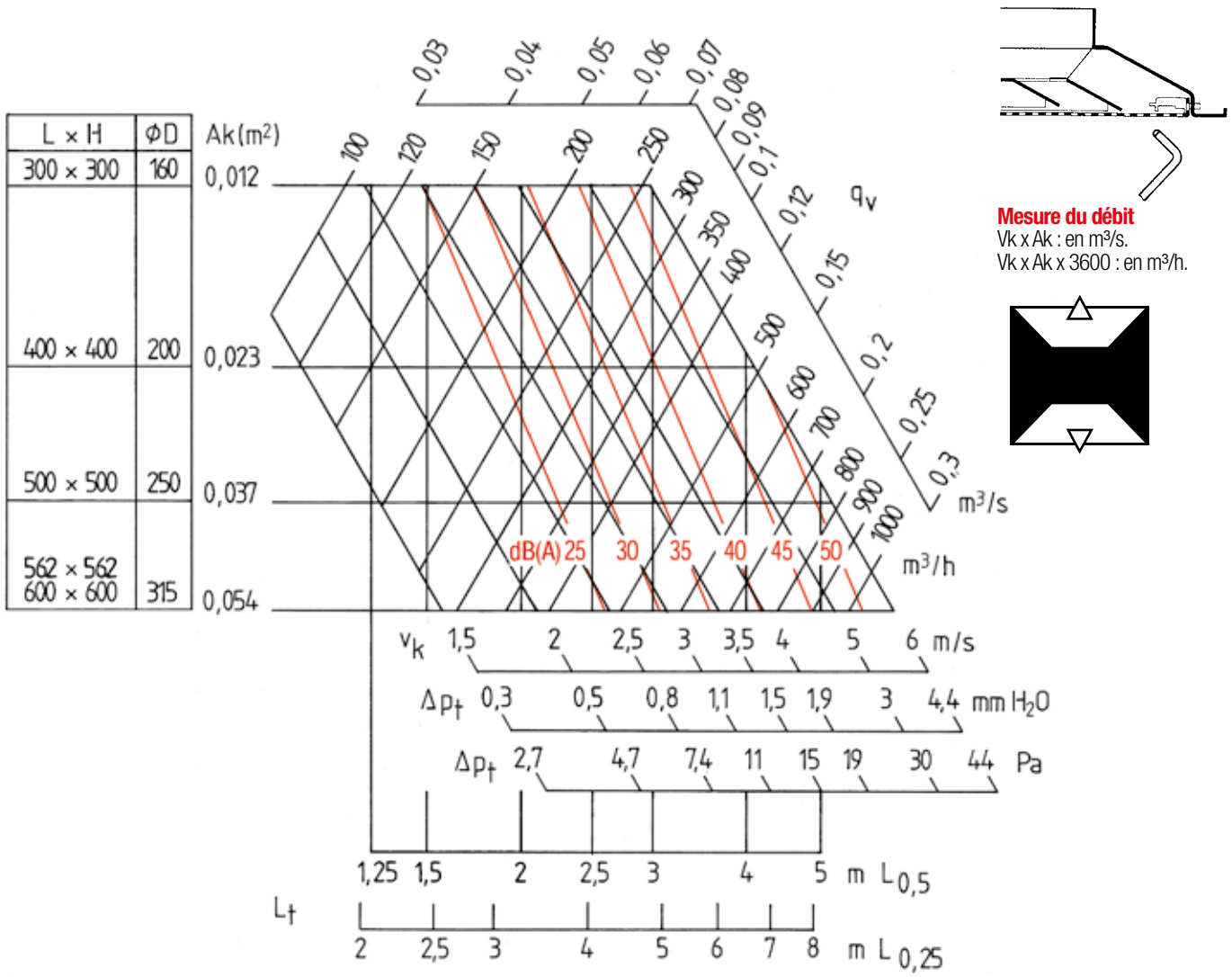

Mesure du débit
Vk x Ak : en m³/s.
Vk x Ak x 3600 : en m³/h.

Les valeurs Lw (dB(A)) ne tiennent pas compte de l'atténuation du local. Tests réalisés avec un plénum «parfait» en conformité avec la norme EN 12238.

CORRECTIONS POUR D'AUTRES Vt

Vt (M/S)	0,25	0,375	0,5	0,625	0,75
Lt	x 2	x 1,33	x 1	x 0,8	x 0,67

CORRECTIONS POUR REGISTRE

PAS DE REGISTRE	REGISTRE 100 % OUVERT	REGISTRE 50 % OUVERT	REGISTRE 25 % OUVERT
ΔP x 1,00	ΔP x 1,37	ΔP x 3,08	ΔP x 8,08
Lw + 0	Lw + 3	Lw + 13	Lw + 23

SOUFFLAGE 1 DIRECTION AVEC EFFET DE PLAFOND

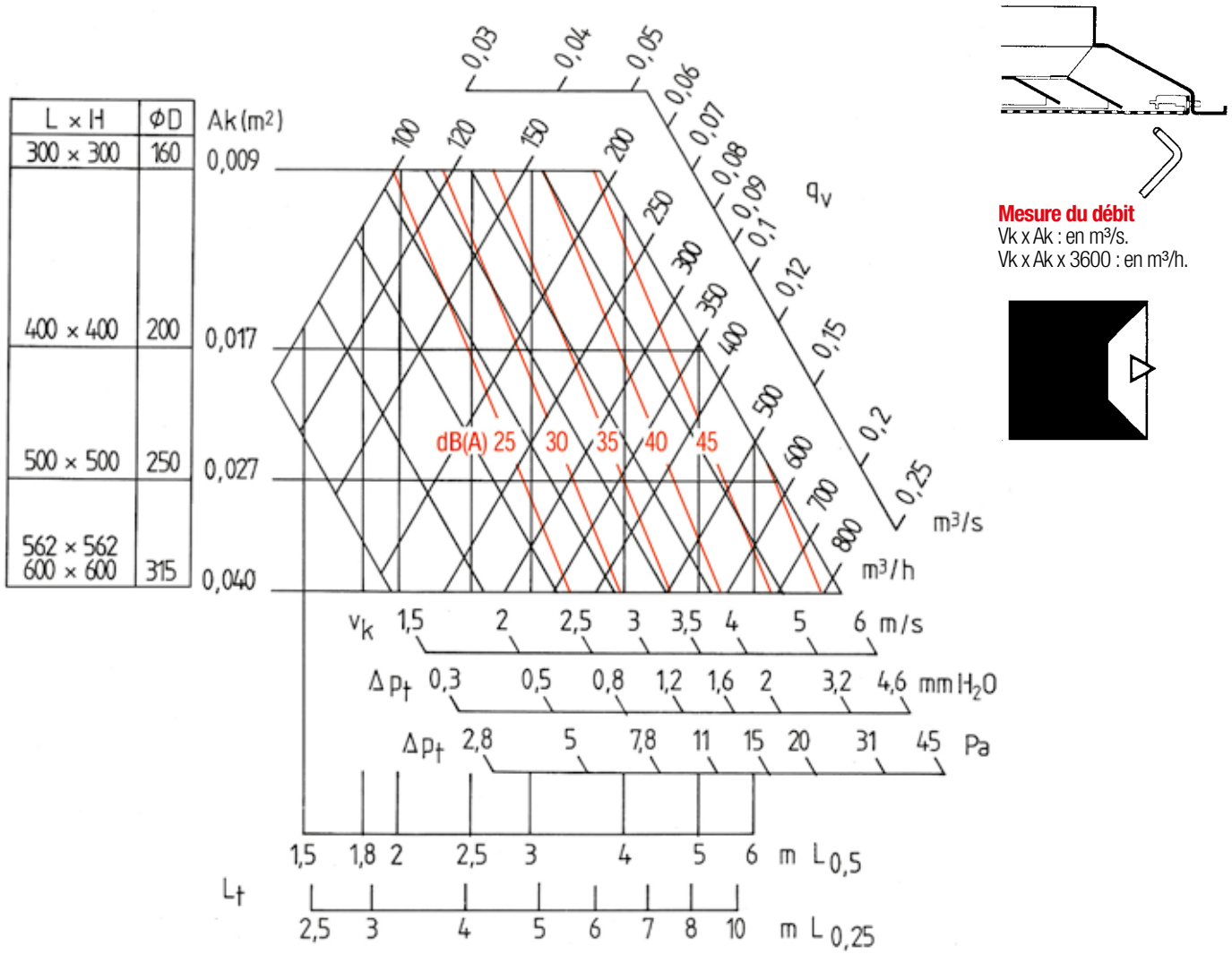

Mesure du débit
Vk x Ak : en m³/s.
Vk x Ak x 3600 : en m³/h.

Les valeurs Lw (dB(A)) ne tiennent pas compte de l'atténuation du local. Tests réalisés avec un plénum «parfait» en conformité avec la norme EN 12238.

CORRECTIONS POUR D'AUTRES Vt

Vt (M/S)	0,25	0,375	0,5	0,625	0,75
Lt	x 2	x 1,33	x 1	x 0,8	x 0,67

CORRECTIONS POUR REGISTRE

PAS DE REGISTRE	REGISTRE 100 % OUVERT	REGISTRE 50 % OUVERT	REGISTRE 25 % OUVERT
ΔP x 1,00	ΔP x 1,19	ΔP x 2,68	ΔP x 7,02
Lw + 0	Lw + 3	Lw + 13	Lw + 23

Série 319 - 369

REPRISE

L x H	Ø D
300 x 300	160
400 x 400	200
500 x 500	250
562 x 562 600 x 600	315

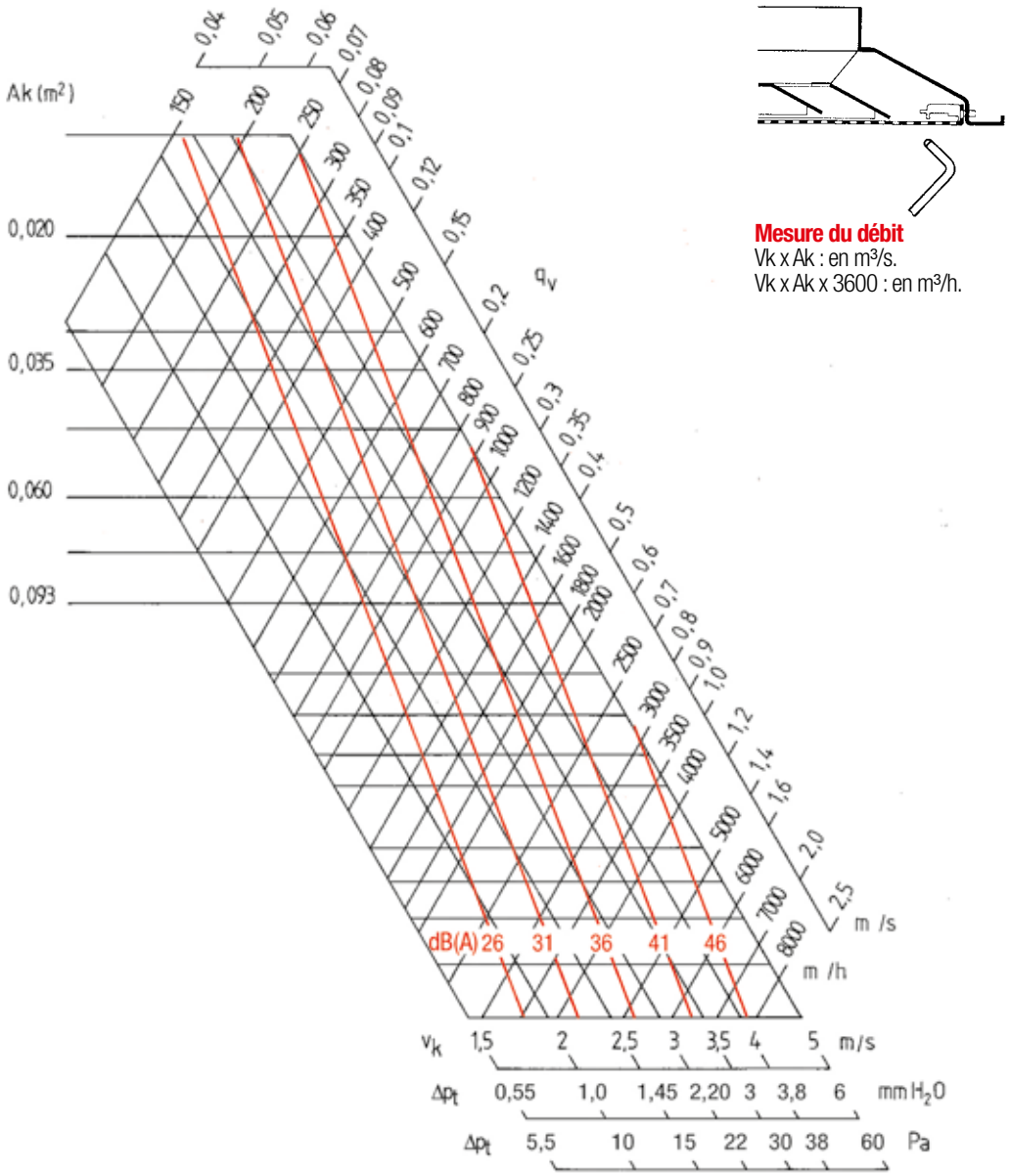

Mesure du débit
Vk x Ak : en m³/s.
Vk x Ak x 3600 : en m³/h.

Les valeurs Lw (dB(A)) ne tiennent pas compte de l'atténuation du local. Tests réalisés avec un «plénum parfait» en conformité avec la norme EN 12238.

CORRECTIONS POUR REGISTRE

PAS DE REGISTRE	REGISTRE 100 % OUVERT	REGISTRE 50 % OUVERT	REGISTRE 25 % OUVERT
ΔP x 1,00	ΔP x 1,19	ΔP x 2,68	ΔP x 7,02
Lw + 0	Lw + 3	Lw + 13	Lw + 21

Série ALD 610 K - Aluminium

ALD 610 K
avec sa plaque centrale

ALD 610 K
avec dalle de plafond suspendu

UTILISATION

- Soufflage ou reprise.
- Diffusion fixe horizontale en quatre directions avec 1, 2, 3 ou 4 fentes.
- Diffuseur plafonnier prévu pour remplacer une dalle de faux plafond 600 x 600 ou 675 x 675 mm standard (profils en Tbar ou en Fine-Line).
- Possibilité d'ajouter un filtre sur le diffuseur de reprise pour remplacer, par exemple, celui du ventilo convecteur gainable raccordé.

CONSTRUCTION

- Corps et déflecteurs en profils d'aluminium extrudé.
- Plaque centrale en tôle d'acier.

Nota : la plaque centrale peut être remplacée par une dalle du plafond suspendu découpée au même format que celle-ci pour une plus grande intégration esthétique.

- Modèle reprise avec filtre intégré accessible depuis la face avant du diffuseur.
- Plénum de raccordement en acier galvanisé, avec piquage côté (type RE) ou dessus (type RT), simple ou isolé.

FINITION

- Aluminium peinture époxy, teinte blanc RAL 9003 mat 30%.
- Finition peinture selon carte RAL. Consulter la liste des couleurs disponibles en annexe.

FIXATION

- Fixation non apparente du diffuseur au plénum à l'aide de clips indémontables.
- Fixation de l'ensemble à la dalle béton à l'aide de pattes situées sur le plénum.

Nota : le poids du diffuseur ne doit pas être porté par l'ossature du plafond.

ACCESSOIRES

- Filtre plan G2 ou G3 pour la reprise (classement au feu M1).
- Registre de réglage monté sur le plénum avec accès au travers du diffuseur.
- Isolation du plénum 2 ou 5 faces (mousse polyuréthane M1).
- Piquage supplémentaire sur le plénum.

DIMENSIONS STANDARDS

- Gamme dimensionnelle de 1 à 4 fentes, pour dalles 600 x 600 mm ou 675 x 675 mm.

Pour plus d'information, se reporter aux pages GAMME ci-après.

CARACTÉRISTIQUES TECHNIQUES

- Voir tableaux de sélection pages suivantes.
- Voir taux d'induction à la fin du chapitre.

ENCOMBREMENT

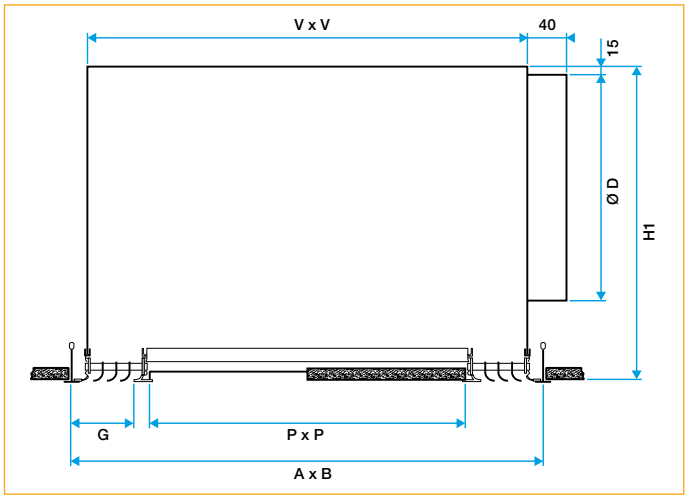

Diffuseur ALD 610 K avec plénum piquage côté

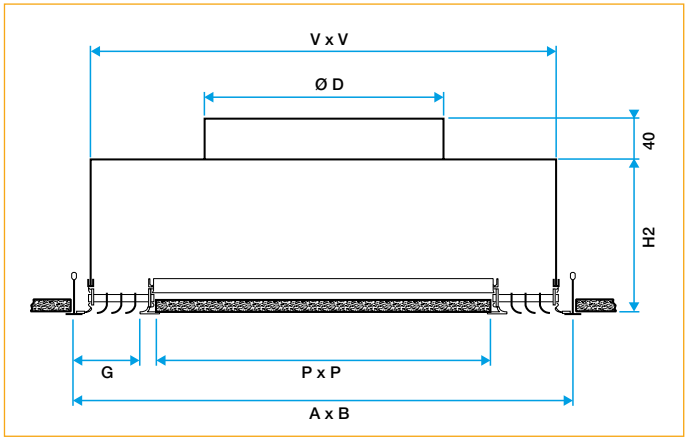

Diffuseur ALD 610 K avec plénum piquage dessus

DIMENSIONS STANDARDS

A x B* (MM)	NB DE FENTES	P x P (MM)	V x V (MM)	H1 (MM)	H2 (MM)	G (MM)	Ø D (MM)	H1** (MM)
600 x 600	1	508 x 508	560 x 560	265	125	25	200	325
600 x 600	2	474 x 474	560 x 560	325	125	42	250	325
600 x 600	3	440 x 440	560 x 560	325	125	59	250	325
600 x 600	4	406 x 406	560 x 560	325	125	76	250	325
675 x 675	1	583 x 583	635 x 635	265	125	25	200	325
675 x 675	2	549 x 549	635 x 635	325	125	42	250	325
675 x 675	3	515 x 515	635 x 635	325	125	59	250	325
675 x 675	4	481 x 481	635 x 635	325	125	76	250	325

* Dimensions nominales de la dalle.
** Version diffuseur ouvrant avec filtre uniquement.

Série Combined ALD 610 K - Aluminium

Diffuseur Combined ALD 610 K

UTILISATION

- Soufflage (en périphérie) et reprise (au centre) simultanés pour toutes applications de ventilation et de conditionnement d'air.
- Diffusion fixe horizontale en quatre directions avec 1, 2, 3 ou 4 fentes.
- Diffuseur plafonnier prévu pour remplacer une dalle de faux plafond 600 x 600 ou 675 x 675 mm standard (profils en Tbar ou en Fine-Line).
- Possibilité d'ajouter un filtre sur la partie reprise pour remplacer, par exemple, celui du ventilo convecteur gainable raccordé.

CONSTRUCTION

- Diffuseur équipé d'un double plénum assurant les fonctions soufflage et reprise simultanément.
- Corps et déflecteurs de soufflage en profils d'aluminium.
- Plaque centrale (pour la reprise) constituée d'une tôle perforée en acier. Cette plaque peut-être munie d'un filtre accessible depuis la face avant du diffuseur.
- Double plénum en acier galvanisé avec deux piquages opposés.

FINITION

- Aluminium peinture époxy, teinte blanc RAL 9003 mat 30%.
- Finition peinture selon carte RAL. Consulter la liste des couleurs disponibles en annexe.

FIXATION

- Fixation non apparente du diffuseur au plénum à l'aide de clips indémontables.

L'ensemble est livré monté d'usine.

- Fixation de l'ensemble à la dalle béton à l'aide de pattes situées sur le plénum.

Nota : le poids du diffuseur ne doit pas être porté par l'ossature du plafond.

ACCESSOIRES

- Filtre plan G2 ou G3 pour la zone reprise (classement au feu M1).
- Isolation du double plénum 5 faces (mousse de polyuréthane M1).
- Piquages de soufflage et de reprise positionnés à 90°.

DIMENSIONS STANDARDS

- Gamme dimensionnelle de 1 à 4 fentes, pour dalles 600 x 600 mm ou 675 x 675 mm.

Pour plus d'information, se reporter aux pages GAMME ci-après.

CARACTÉRISTIQUES TECHNIQUES

- Voir tableaux de sélection pages suivantes.
- Voir taux d'induction à la fin du chapitre.

ENCOMBREMENT

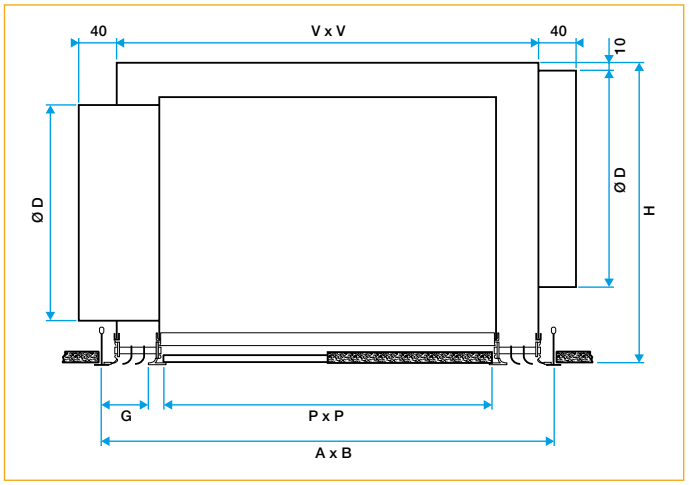

Diffuseur Combined ALD 610 K avec son plénum

DIMENSIONS STANDARDS

A x B* (MM)	NOMBRE DE FENTES	P x P (MM)	V x V (MM)	H (MM)	G (MM)	Ø D (MM)
600 x 600	1	508 x 508	560 x 560	365	25	250
600 x 600	2	474 x 474	560 x 560	365	42	250
600 x 600	3	440 x 440	560 x 560	365	59	250
600 x 600	4	406 x 406	560 x 560	365	76	250
675 x 675	1	583 x 583	635 x 635	365	25	250
675 x 675	2	549 x 549	635 x 635	365	42	250
675 x 675	3	515 x 515	635 x 635	365	59	250
675 x 675	4	481 x 481	635 x 635	365	76	250

*Dimensions nominales de la dalle.

Note :
Les plénums sont toujours assemblés d'usine sur les diffuseurs.
Il est impératif des les commander en même temps.

Série ALD 610 K - Combined ALD 610 K

GAMME AVEC CHOIX D'OPTIONS ALD 610 K

DIMENSIONS (MM)	NOMBRE DE FENTES	DIFFUSEUR ALD 610 K	PLÉNUM PIQUAGE CÔTÉ RE610	PLÉNUM PIQUAGE DESSUS RT610
		CODE	CODE	CODE
600 x 600	1	11002861	11003321	11003331
600 x 600	2	11002862	11003324	11003334
600 x 600	3	11002863	11003324	11003334
600 x 600	4	11002864	11003324	11003334
675 x 675	1	11002866	11003326	-
675 x 675	2	Nous consulter*	11003329	11003339
675 x 675	3	11002868	11003329	11003339
675 x 675	4	11002869	11003329	11003339

* Des quantités minimums peuvent être requises.

OPTIONS DISPONIBLES

DIFFUSEUR	FINITION	PLÉNUM
• Avec ou sans tôle centrale pleine. • Noyau ouvrant avec filtre.	• Peinture époxy selon carte RAL. Consulter la liste des couleurs disponibles en annexe.	• Piquage supplémentaire. • Isolation 2 ou 5 faces. • Porte filtre • Registre sur piquage (non compatible avec option porte filtre).

GAMME AVEC CHOIX D'OPTIONS COMBINED ALD 610 K

DIMENSIONS (MM)	NOMBRE DE FENTES	DIFFUSEUR COMBINED ALD 610 K	DOUBLE PLÉNUM* R-RE
		CODE	CODE
600 x 600	1	11002881	11003341
600 x 600	2	11002882	11003342
600 x 600	3	11002883	11003343
600 x 600	4	11002884	11003344
675 x 675	1	11002886	11003346
675 x 675	2	11002887	11003347
675 x 675	3	11002888	11003348
675 x 675	4	11002889	11003349

*Livré monté sur le diffuseur.

OPTIONS DISPONIBLES

DIFFUSEUR	FINITION	PLÉNUM
• Noyau ouvrant avec filtre.	• Peinture époxy selon carte RAL. Consulter la liste des couleurs disponibles en annexe.	• Piquage positionné à 90°. • Isolation 5 faces. • Porte filtre.

Série ALD 610 K

SÉLECTION - SOUFFLAGE AVEC EFFET DE PLAFOND

AK (M²)	DIMENSIONS	QV (M³/H) 150		200		250		300		400		500		600		800		1000		1200		1400	
0,016	600-1 fente	23	2,3	30	2,7	35	3	38	3,4	43	4											Lw	Lt
		2,4	5	3,3	9	4	13	4,9	20	6,5	35											Vk	Pa
0,018	675-1 fente	21	2	28	2,6	33	2,9	37	3,3	43	3,9	48	4,6										
		2,3	4	2,9	7	3,8	12	4,5	17	6	30	7,5	46										
0,030	600-2 fentes					25	2,5	29	2,9	34	3,4	40	3,9	43	4,5	49	5,4						
						2,3	4	2,7	6	3,6	11	4,5	17	5,5	25	7,1	42						
0,034	675-2 fentes					23	2,6	27	2,8	32	3,3	38	3,8	41	4,2	47	5,2						
						2	3	2,4	5	3,2	8	4	13	4,9	19	6,5	35						
0,045	600-3 fentes									27	2,9	32	3,4	35	3,8	41	4,6	46	5,4	40	6,3		
										2,3	4	2,9	7	3,4	9	4,6	17	5,9	29	6,9	39		
0,051	675-3 fentes									25	2,8	30	3,3	33	3,7	40	4,4	44	5,2	48	6		
										2	3	2,6	5	3	7	4	13	5,1	22	6,2	33		
0,060	600-4 fentes											27	3,1	31	3,5	37	4,2	42	5	46	5,7	49	6,6
												2,2	4	2,6	5	3,5	10	4,5	16	5,2	22	6,2	31
0,068	675-4 fentes	Lw	Lt											28	3,4	34	4	40	4,7	43	5,4	47	6,2
		Vk	Pa											2,4	4	3	7	3,9	12	4,6	17	5,5	25

Les valeurs Lw (dB(A)) ne tiennent pas compte de l'atténuation du local. Vt = 0,37 m/s. Tests réalisés avec le plénum standard.

SÉLECTION - REPRISE SANS FILTRE

AK (M²)	DIMENSIONS	QV (M³/H) 150		200		250		300		400		500		600		800		1000		1200		1400	
0,012	600-1 fente	18	-	25	-	30	-	33	-	39	-											Lw	Lt
		3,1	8	4,3	15	5,2	22	6,4	50	8,5	59											Vk	Pa
0,014	675-1 fente	16	-	23	-	28	-	32	-	38	-												
		3,0	7	33,8	12	4,9	20	5,9	29	7,8	47												
0,023	600-2 fentes					20	-	24	-	29	-	35	-	38	-								
						3,0	7	3,5	10	4,7	17	5,9	29	7,2	43								
0,026	675-2 fentes					18	-	22	-	27	-	33	-	36	-	42	-						
						2,6	5	3,1	8	4,2	14	5,2	22	6,4	32	8,4	59						
0,035	600-3 fentes									22	-	27	-	30	-	36	-	41	-				
										3,0	7	3,8	12	4,4	15	6,0	29	7,7	49				
0,039	675-3 fentes									20	-	25	-	28	-	35	-	39	-	43	-		
										2,6	5	3,4	8	3,9	12	5,2	22	6,6	37	8,1	56		
0,046	600-4 fentes											22	-	26	-	32	-	37	-	41	-	44	-
												2,9	7	3,4	8	4,6	17	5,9	27	6,8	37	8,1	53
0,052	675-4 fentes	Lw	Lt											23	-	29	-	35	-	38	-	32	-
		Vk	Pa											3,1	7	3,9	12	5,1	20	6,0	29	7,2	43

Les valeurs Lw (dB(A)) ne tiennent pas compte de l'atténuation du local. Tests réalisés avec le plénum standard.

SÉLECTION - REPRISE AVEC FILTRE G2

AK (M²)	DIMENSIONS	QV (M³/H) 150		200		250		300		400		500		600		800		1000		1200		1400	
0,012	600-1 fente	18	-	25	-	30	-	33	-	39	-											Lw	Lt
		3,1	8	4,3	15	5,2	23	6,4	52	8,5	63											Vk	Pa
0,014	675-1 fente	16	-	23	-	28	-	32	-	38	-												
		3,0	7	3,8	12	4,9	21	5,9	31	7,8	55												
0,023	600-2 fentes					20	-	24	-	29	-	35	-	38	-								
						3,0	8	3,5	12	4,7	23	5,9	34	7,2	50								
0,026	675-2 fentes					18	-	22	-	27	-	33	-	36	-	42	-						
						2,6	6	3,1	10	4,2	18	5,2	27	6,4	39	8,4							
0,035	600-3 fentes									22	-	27	-	30	-	36	-	41	-				
										3,0	11	3,8	17	4,4	22	6,0	40	7,7	68				
0,039	675-3 fentes									20	-	25	-	28	-	35	-	39	-	43	-		
										2,6	9	3,4	13	3,9	19	5,2	33	6,6	56	8,1			
0,046	600-4 fentes											22	-	26	-	32	-	37	-	41	-	44	-
												2,9	12	3,4	15	4,6	28	5,9	46	6,8	62	8,1	
0,052	675-4 fentes	Lw	Lt											23	-	29	-	35	-	38	-	32	-
		Vk	Pa											3,1	14	3,9	23	5,1	39	6,0	54	7,2	68

Les valeurs Lw (dB(A)) ne tiennent pas compte de l'atténuation du local. Tests réalisés avec le plénum standard.

ΔP > 70 Pa

Série Combined ALD 610 K

SÉLECTION - SOUFFLAGE AVEC EFFET DE PLAFOND

AK (M²)	DIMENSIONS	QV (M³/H) 150		200		250		300		400		500		600		800		1000		1200		1400	
0,016	600-1 fente	25	2,3	32	2,7	37	3	39	3,4	46	4											Lw	Lt
		24	5	3,3	9	4	13	4,9	20	6,5	35											Vk	Pa
0,018	675-1 fente	22	2	29	2,6	34	2,9	38	3,3	44	3,9	48	4,6										
		2,3	4	2,9	7	3,8	12	4,5	17	6	30	7,5	46										
0,030	600-2 fentes					26	2,5	29	2,9	35	3,4	40	3,9	43	4,5	50	5,4						
						2,3	4	2,7	6	3,6	11	4,5	17	5,5	25	7,1	42						
0,034	675-2 fentes					24	2,6	27	2,7	33	3,3	39	3,8	42	4,2	48	5,2						
						2	3	2,4	5	3,2	8	4	13	4,9	19	6,5	35						
0,045	600-3 fentes									28	2,9	33	3,4	37	3,8	42	4,6	47	5,4	51	6,3		
										2,3	4	2,9	7	3,4	9	4,6	17	5,9	29	6,9	39		
0,051	675-3 fentes									26	2,8	31	3,3	34	3,7	41	4,4	46	5,2	49	6		
										2	3	2,6	5	3	7	4	13	5,1	22	6,2	33		
0,060	600-4 fentes											28	3,1	32	3,5	39	4,2	43	5	47	5,7	49	6,6
												2,2	4	2,6	5	3,5	10	4,5	16	5,2	22	6,5	31
0,068	675-4 fentes	Lw	Lt											29	3,4	36	4	41	4,7	44	5,4	48	6,2
		Vk	Pa											2,4	4	3	7	3,9	12	4,6	17	5,5	25

Les valeurs Lw (dB(A)) ne tiennent pas compte de l'atténuation du local et concernent l'ensemble Combined en soufflage et en reprise. Vt = 0,37 m/s. Tests réalisés avec le plénum standard.
* Pertes de charge de l'ensemble Combined en soufflage.

SÉLECTION - REPRISE SANS FILTRE

DIMENSIONS	QV (M³/H) 150	200	250	300	400	500	600	800	1000	1200	1400
600-1 fente	1	1	2	3	5						Pa*
675-1 fente	1	1	1	1	3						
600-2 fentes			3	4	6	10	14				
675-2 fentes			2	2	4	6	9	15			
600-3 fentes					9	14	20	36	56		
675-3 fentes					4	7	10	18	28	40	
600-4 fentes						19	27	49			
675-4 fentes	Pa*						13	23	36	52	

Tests réalisés avec le plénum standard. * Pertes de charges de l'ensemble Combined en reprise.

ΔP > 70 Pa

SÉLECTION - REPRISE AVEC FILTRE G2

DIMENSIONS	QV (M³/H) 150	200	250	300	400	500	600	800	1000	1200	1400
600-1 fente	2	2	3	5	8						Pa*
675-1 fente	1	1	2	3	5						
600-2 fentes			4	6	10	10	16	23			
675-2 fentes			2	3	6	9	14	24			
600-3 fentes					15	23	33	58			
675-3 fentes					7	11	17	30	46	66	
600-4 fentes						31	45				
675-4 fentes	Pa*						20	46	60		

Tests réalisés avec le plénum standard. * Pertes de charges de l'ensemble Combined en reprise.

ΔP > 70 Pa

Série ALD 610 K

SOUFFLAGE AVEC EFFET DE PLAFOND

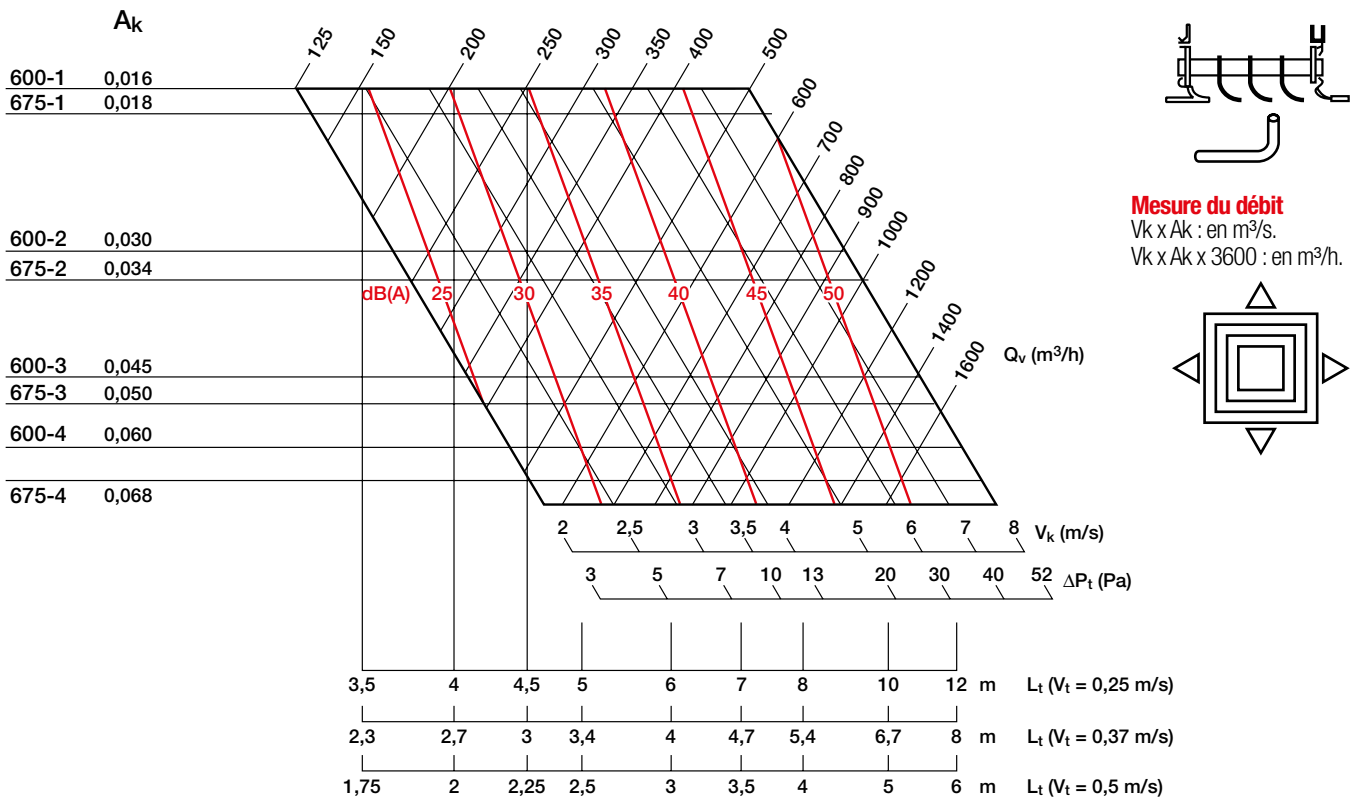

Mesure du débit
Vk x Ak : en m³/s.
Vk x Ak x 3600 : en m³/h.

Les valeurs Lw (dB(A)) ne tiennent pas compte de l'atténuation du local. Tests réalisés avec le plénum standard.

CORRECTIONS POUR D'AUTRES Vt

Vt (M/S)	0,25	0,375	0,5	0,625
Lt	x 1	x 0,67	x 0,5	x 0,4

CORRECTIONS POUR REPRISE

Lw (dB(A))	- 5

PERTES DE CHARGE À LA REPRISE - SANS FILTRE

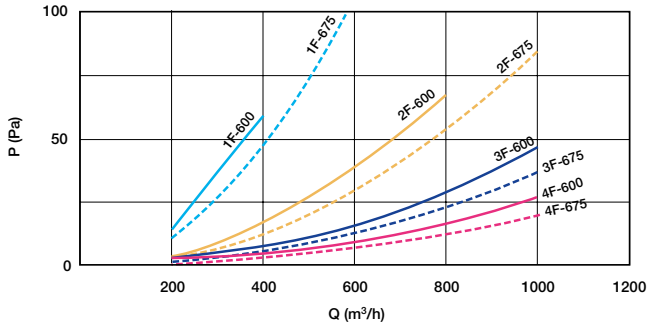

PERTES DE CHARGE FILTRE SEUL - G2

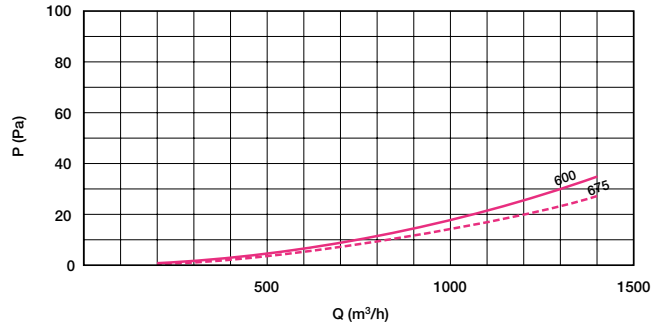

PERTES DE CHARGE FILTRE SEUL - G3

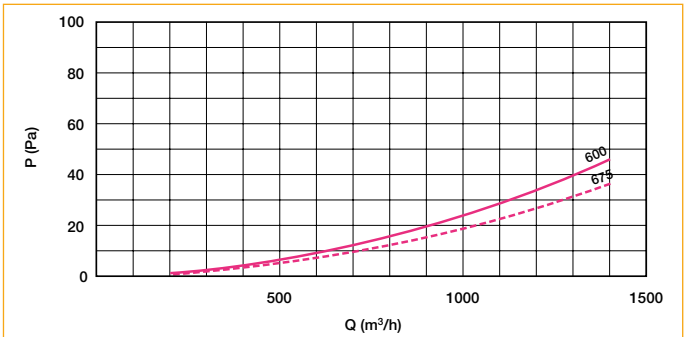

Série Combined ALD 610 K

SOUFFLAGE AVEC EFFET DE PLAFOND

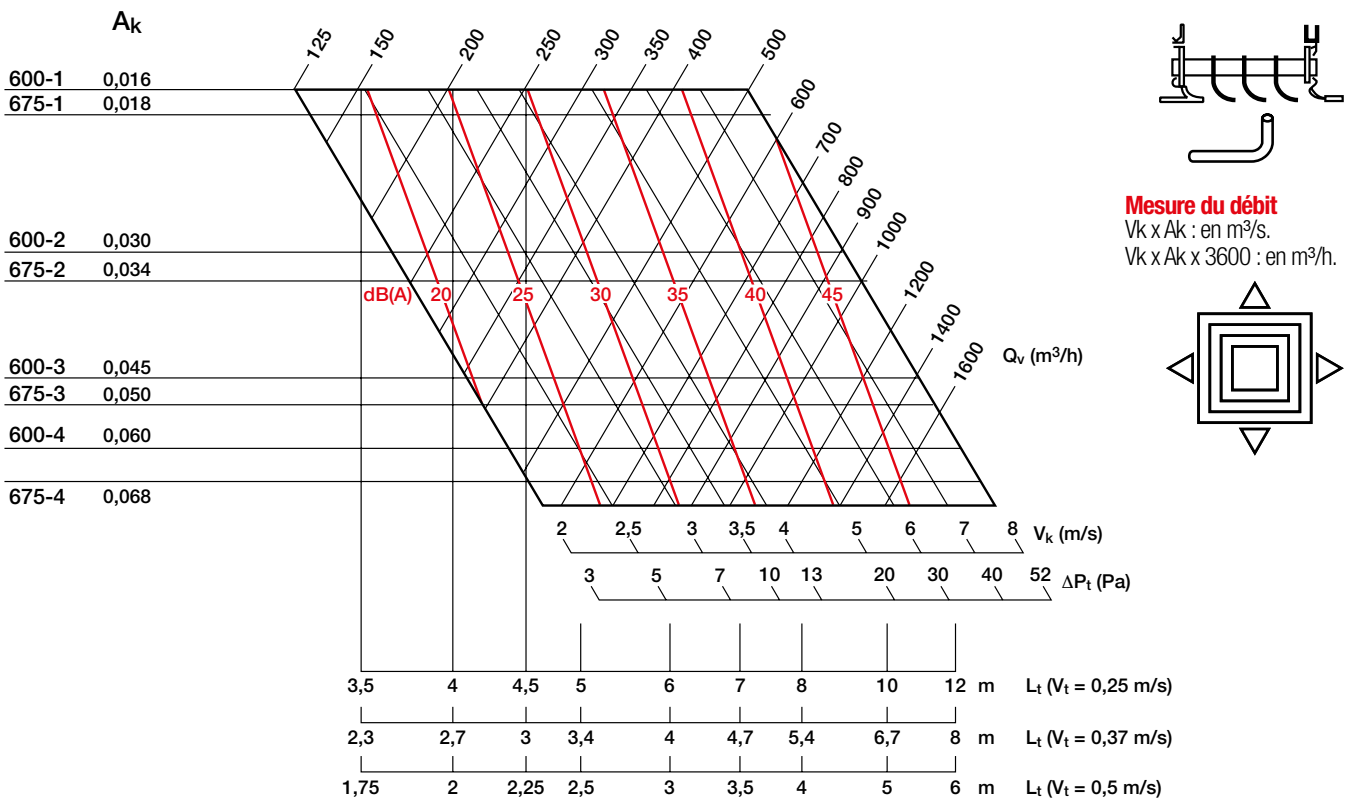

Mesure du débit
Vk x Ak : en m³/s.
Vk x Ak x 3600 : en m³/h.

Les valeurs Lw (dB(A)) ne tiennent pas compte de l'atténuation du local. Tests réalisés avec le plénum standard.

CORRECTIONS POUR D'AUTRES Vt

Vt (M/S)	0,25	0,375	0,5	0,625
Lt	x 1,5	x 1	x 0,75	x 0,6

CORRECTIONS POUR REPRISE

Lw (dB(A))	- 5

PERTES DE CHARGE À LA REPRISE - SANS FILTRE

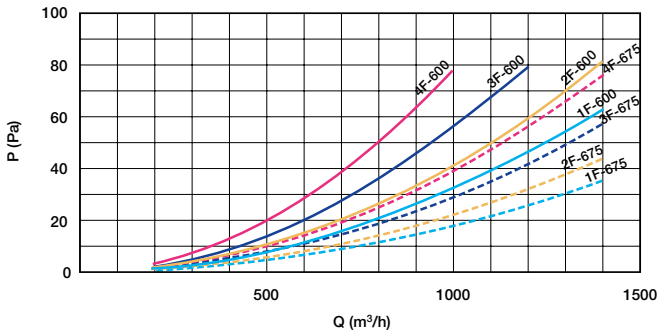

PERTES DE CHARGE FILTRE SEUL - G2

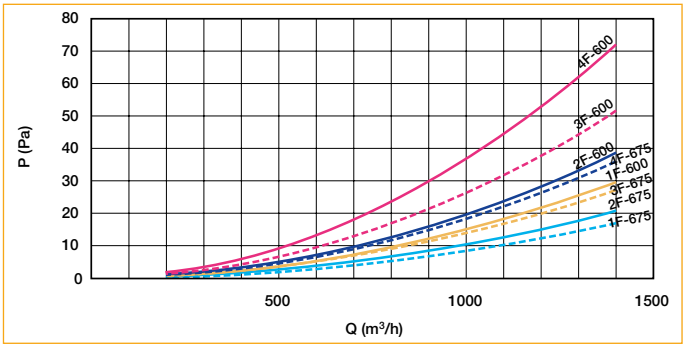

PERTES DE CHARGE FILTRE SEUL - G3

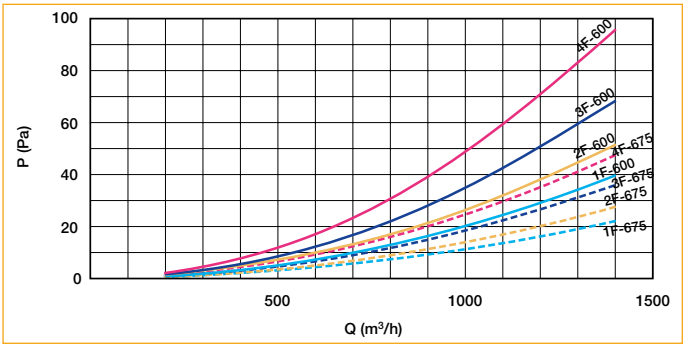

Montage en plafond

MONTAGES POSSIBLES

Les diffuseurs plafonniers s'intègrent de plusieurs manières aux plafonds suspendus.

- Montage en sous face.
- Montage sur ossature Tbar.
- Montage sur ossature Fine-Line.

Dans tous les cas l'ensemble diffuseur + plénum doit être correctement fixé à la structure du bâtiment. Le poids de celui-ci ne doit pas être porté par la structure du plafond suspendu. On pourra par exemple utiliser les câbles de suspension rapide ci-dessous.

MONTAGE EN PLAFOND

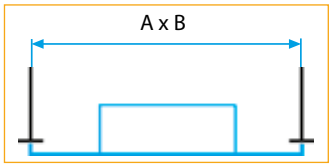

Montage en sous-face

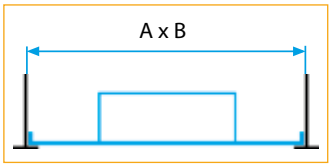

Montage sur ossature Tbar

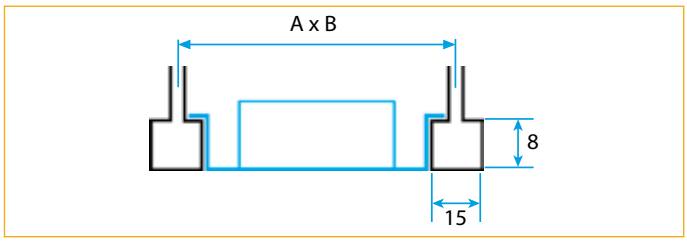

Montage sur ossature Fine-Line ou MicroLook

Montage en suspension

Câbles de suspension rapide

DOMAINE D'APPLICATION

- Suspension et sécurisation des plénums + diffuseurs.

DESCRIPTION

- Câbles en acier galvanisé souple équipé d'un embout boucle à une extrémité. L'autre extrémité, libre se glisse dans le système de verrouillage, ce qui permet le positionnement de l'objet soutenu pendant et après son installation.
- Crochet HK :
  - crochet de fixation sans cheville pour dalle béton pleine ou alvéolaire, hourdis...,
  - crochet en inox se fixant dans un trou M8,
  - charge de travail : 78 kg.

GAMME

DÉSIGNATION	CODE
Susp. Rapid. 2 m 0-10 kg	11091063
Susp. Rapid. 2 m 0-45 kg	11091064
Susp. Rapid. 3 m 0-45 kg	11091065
Susp. Rapid. 5 m 0-45 kg	11091093
CONDITIONNÉS PAR SACHET DE 10 PIÈCES	
Sac 100 crochets fixation béton sans chevilles	11091095

CÂBLE DE SUSPENSION RAPIDE

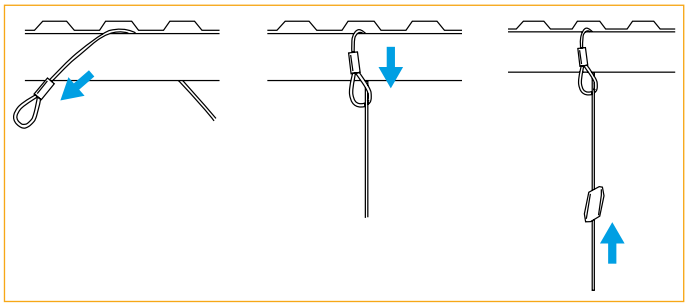

Fixation à la structure

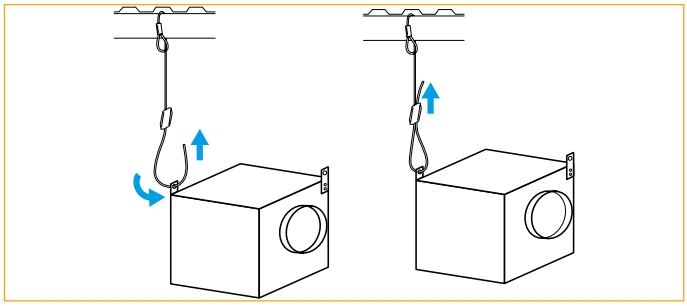

Accrochage du plénum

CÂBLE	DIAMÈTRE	CHARGE ADMISSIBLE
N°1	1 mm	0 - 10 kg
N°2	2 mm	10 - 45 kg

MISE EN ŒUVRE

- Installation

1) Passer d'abord le câble autour d'une structure du bâtiment puis dans la boucle.
2) Faire passer le câble dans la rainure du système de verrouillage.
3) Passer le câble autour du conduit puis dans l'autre rainure du dispositif de verrouillage.

- Outil fourni pour déblocage et ajustement de la hauteur.

Taux de mélange (TM)

TM POUR DIFFUSEUR SÉRIE 831

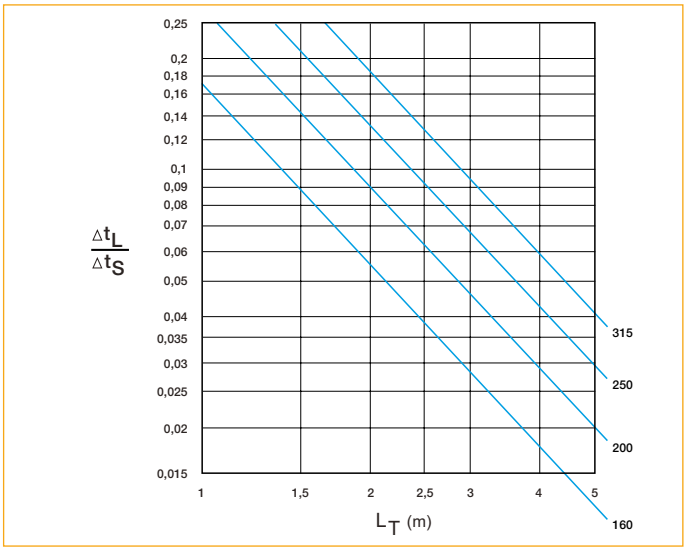

TM POUR DIFFUSEUR SÉRIE 842

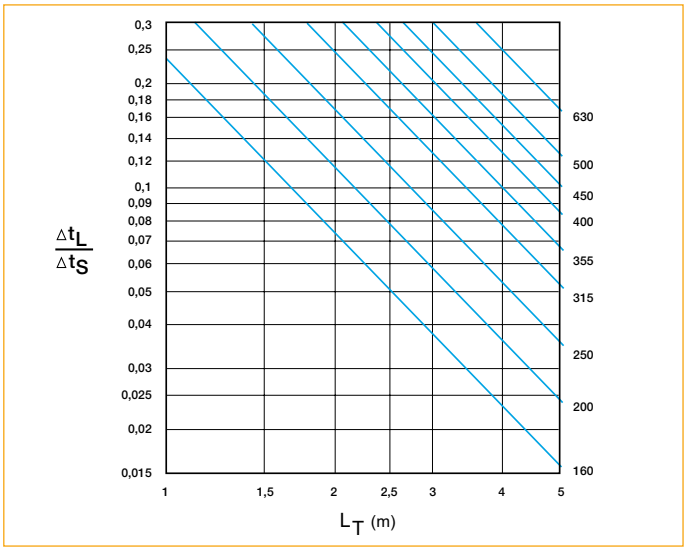

TM POUR DIFFUSEUR SÉRIE 300

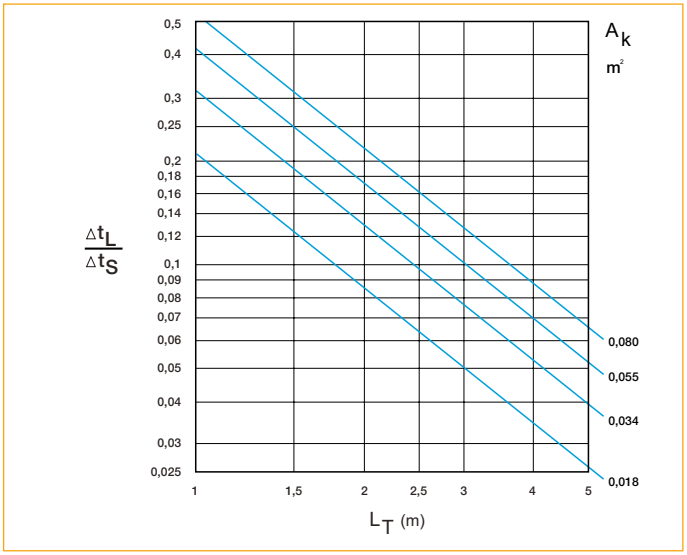

TM POUR DIFFUSEUR SÉRIE 700

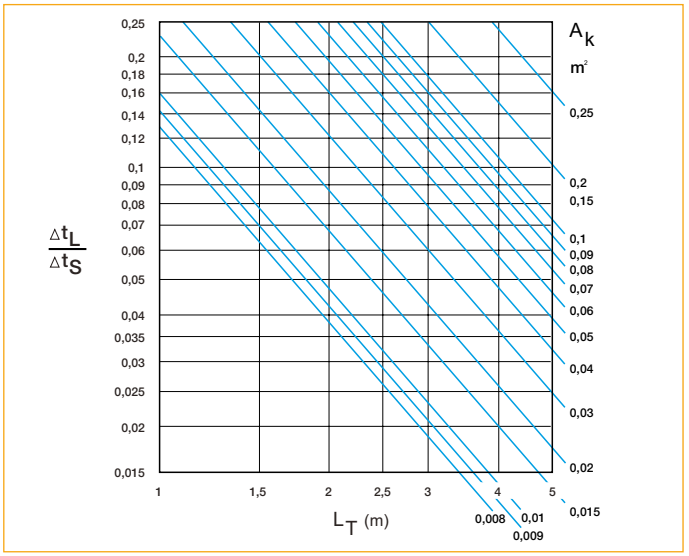

TM POUR DIFFUSEUR SÉRIE ALD 610 K

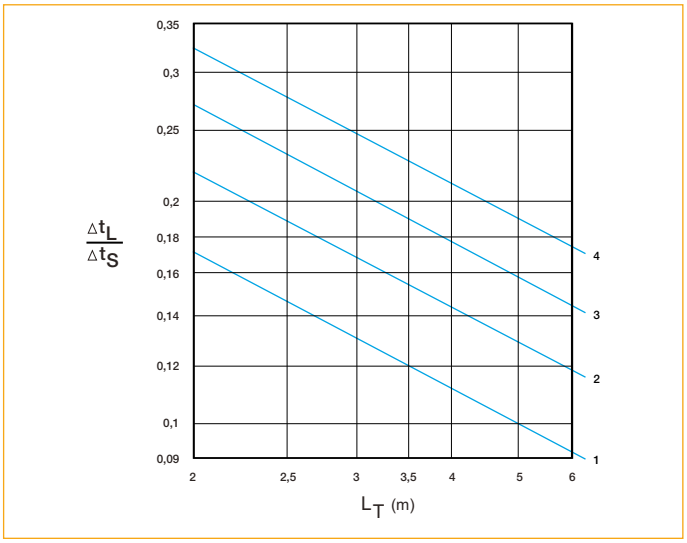

SYMBOLES

Lt 0,5 (m)	Portée du jet d'air à Vt = 0,5 m/s
ΔTL (°C)	Différence entre la température en fin de portée et la température ambiante (en °C)
ΔTS (°C)	Différence entre la température de soufflage et la température ambiante (en °C)
TM = ΔTL / ΔTS	Rapport entre les écarts de température. Cette valeur est significative de la capacité du terminal à mélanger "rapidement" l'air insufflé à l'ambiance.
EXEMPLE AVEC UN SOUFFLAGE À 15°C ET UNE AMBIANCE À 25°C	La température dans le jet d'air à X (m) du terminal = 25 - 10 x TM (°C)

Taux d'induction (i)

TAUX D'INDUCTION POUR DIFFUSEURS SÉRIE SC 831

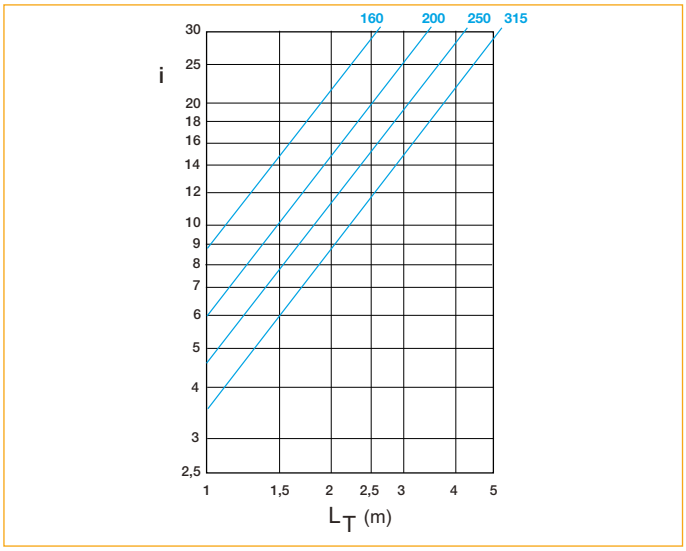

TAUX D'INDUCTION POUR DIFFUSEURS SÉRIE 842

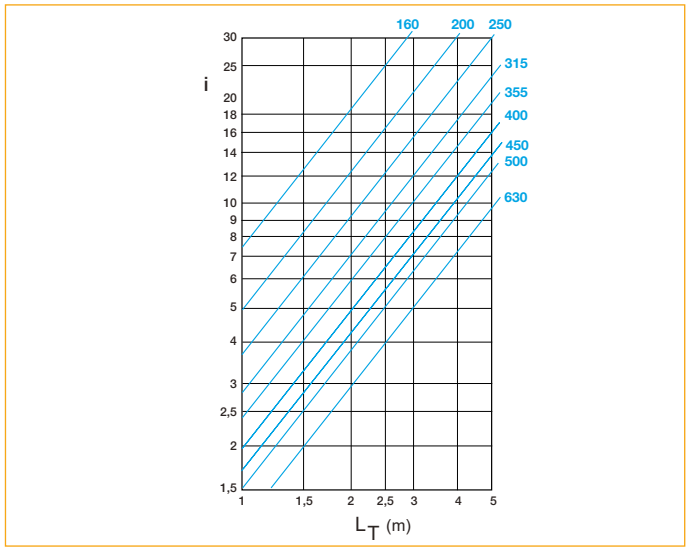

TAUX D'INDUCTION POUR DIFFUSEURS SÉRIE 310 - 360

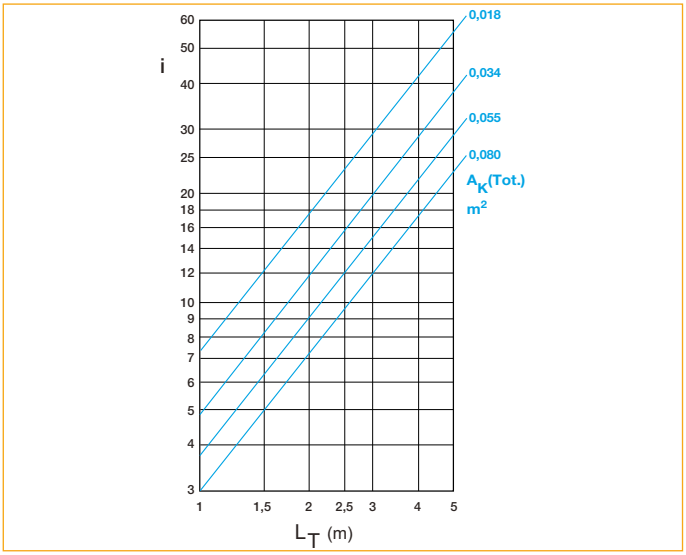

TAUX D'INDUCTION POUR DIFFUSEURS SÉRIE 704

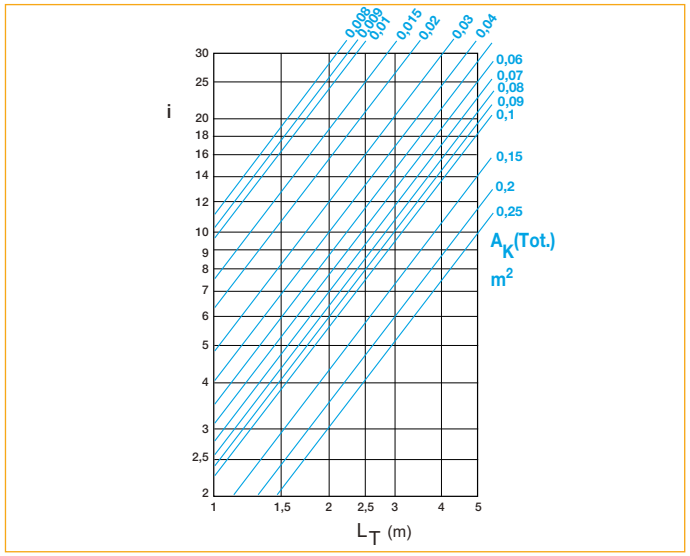

TAUX D'INDUCTION POUR DIFFUSEURS SÉRIE ALD610 - ALD610K

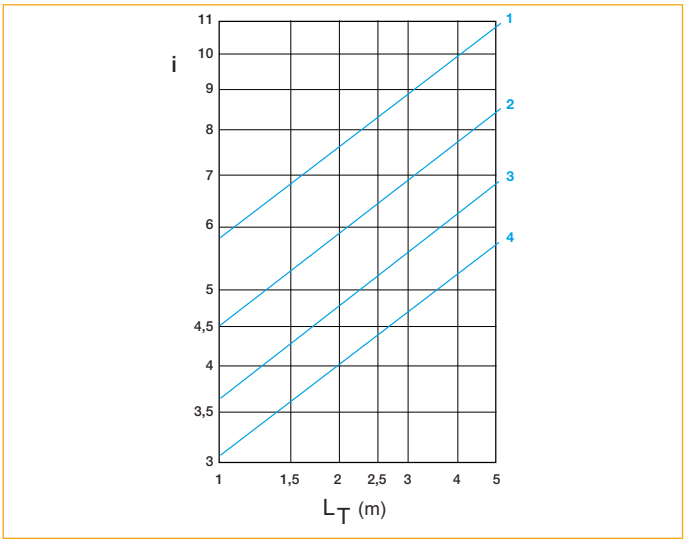

SYMBOLES

Lt 0,5 (M)	Portée du jet d'air à Vt = 0.5 m/s
Q1 (M^3/H)	Débit d'air primaire
Q2 (M^3/H)	Débit d'air induit dans le local
QL (M^3/H)= Q1 + Q2	Débit d'air total en mouvement en fin de portée
I = QL / Q1	Taux d'induction,

SOMMAIRE

Diffuseurs à fentes aluminium réglables P143
Diffuseurs à fentes aluminium fixes P146
Taux de mélange P161

LINED S

LINED TP S

ALD610

LINED COMBINED

Série LINED linéaires - Aluminium

LINED S

LINED S avec son plénum

UTILISATION

- Soufflage ou reprise selon modèle.
- Diffusion réglable grâce à un déflecteur orientable au centre de chaque fente, possibilité de soufflage vertical.
- Modèles de reprise ouvrants avec filtre en remplacement du filtre du ventilo convecteur gainable.
- Positionnement au plafond.
- Possibilité de bandeaux linéaires esthétiques (hors versions ouvrantes).

CONSTRUCTION

- Corps et déflecteurs en aluminium extrudé.
- Cadre largeur 25 mm. Largeur de fente 25 mm.
- LINED S : modèle soufflage avec déflecteurs orientables.
- LINED E : modèle reprise avec déflecteurs fixes.
- LINED EO : modèle reprise avec déflecteurs fixes et noyau central ouvrant pour accès au filtre situé dans le plénum de raccordement. Noyau monté sur charnières et fermeture par push-push (uniquement à partir de 3 fentes).

FINITION

- Corps en aluminium anodisé teinte naturelle satinée, ou peint en blanc RAL 9003 mat 30 %.
- Déflecteurs en aluminium peint en gris anthracite RAL 7024 ou en blanc RAL 9003.
- Finition peinture selon carte RAL. Consulter la liste des couleurs disponibles en annexe.
- Finition AldesArchitect™.

FIXATION

- Fixation au plénum non apparente, soit réglable et accessible par le dessous du diffuseur (type S3), soit directement par vis auto foreuses sur les côtés du plénum (type S2).

Remarque : la fixation S2 est recommandée pour les plafonds suspendus et incompatible avec les plafonds non amovibles (types staff ou BA13).

ACCESSOIRES

- Plénum de raccordement en tôle d'acier galvanisé avec piquage coté. Version simple ou isolée (isolation acoustique ou thermo-acoustique). Il est muni de pattes pour fixation à la dalle béton.
- Filtre G3 M1 ou G4 inclus dans le plénum pour les diffuseurs de reprise ouvrants.
- Registre pelle montée dans le piquage du plénum. Réglable depuis la face avant du diffuseur avec ou sans tubes de mesure du débit.

Pour plus d'information, se référer à la page plénum de raccordement.

DIMENSIONS STANDARDS

- Disponible de 1 à 8 fentes (3 à 8 fentes sur les modèles porte filtre ouvrants).
- Longueur de 300 à 2 000 mm au pas de 5 mm (modèle ouvrant limité à 1 500 mm). Au-delà le diffuseur est constitué d'éléments médians.

Pour plus d'informations, se référer aux pages GAMME et ASSEMBLAGES ci-après.

CARACTÉRISTIQUES TECHNIQUES

- Voir tableaux et abaques de sélection pages suivantes.

ENCOMBREMENT

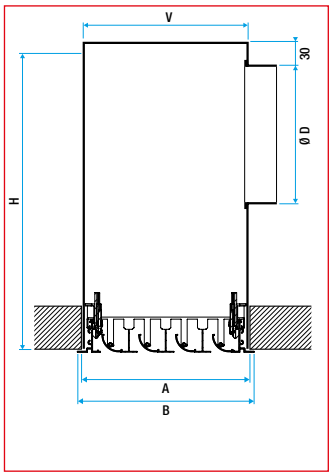

Lined S avec plénum. Fixation S3 (pour plafonds non démontables)

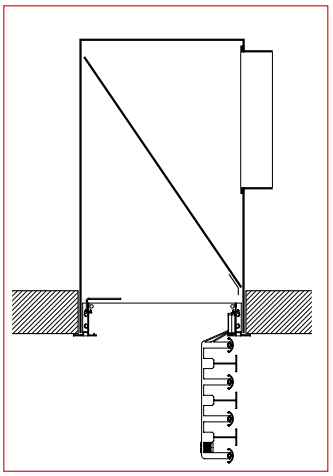

Lined EO avec plénum. Position ouverte avec filtre. Fixation S2

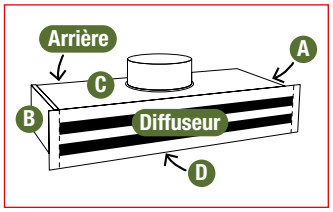

Plénum Lined : Schéma support pour configuration.

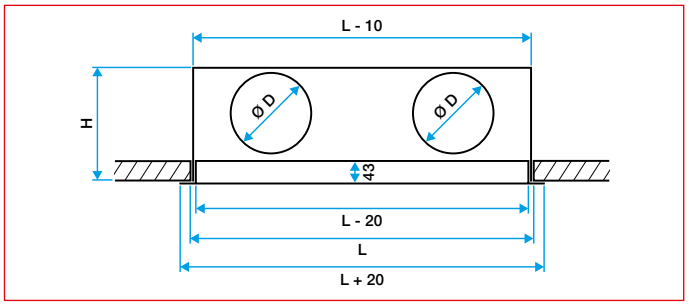

Diffuseur avec fixation S2 ou S3

DIMENSIONS STANDARDS

NOMBRE DE FENTES	RÉSERVATION A (MM)	B (MM)	V (MM)	H (MM)	D* (MM)
1	67	81	65	265	160
2	112	126	110	305	200**
3	157	171	155	305	200**
4	202	216	200	355	250**
5	247	261	245	355	250**
6	292	306	290	420	315
7	337	351	335	420	315
8	382	396	380	420	315

Réservation dans le plafond = LxA.
(*) Sur base de 1 piquage par mètre. Autres configurations nous consulter. Voir tableaux de sélections.
(**) Disponible en piquage oblong pour réduire la hauteur H. Voir page plénum de raccordement p.147.

Remarque : Modèles ouvrants disponibles de 3 à 8 fentes.

Série LINED linéaires - Assemblages

LINED S

BANDEAUX LINÉAIRES

- Possibilité de réaliser des bandeaux linéaires (profils d'alignement fournis) ou des arrangements continus avec pièces d'angle esthétiques (non diffusantes).
- Entre 2000 mm et 4000 mm le diffuseur est composé de deux pièces.
- Au-delà de 4 000 mm, le diffuseur est composé d'éléments médians de 2 000 avec deux extrémités d'égale longueur toujours comprise entre 1 000 et 2 000 mm.

Pour une commande en bandeau linéaire complet :

- L = L_m + 2 x Lgd.
- Hors tout = L_m + 2 x L_{gd} + a.

Pour une commande en éléments séparés :

- Hors tout élément médian = Lm.
- Hors tout élément gauche ou droit = L_{gd} + a/2.

Nota :
Profil LINED : a = 20.
L_m > 2 000 mm.
1 000 > L_{gd} > 2 000.

DIRECTIONS DE SOUFFLAGE

- Chaque fente est munie d'un déflecteur permettant un réglage du sens du flux d'air.

ENCOMBREMENT

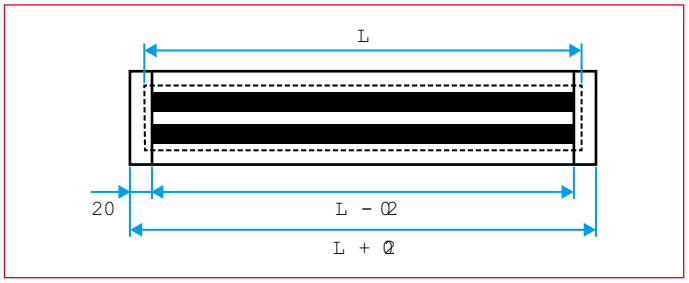

Élément entier

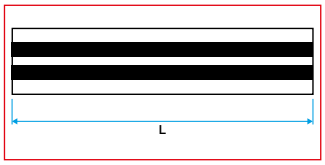

Élément médian sans pièces d'extrémités. L dimension nominale

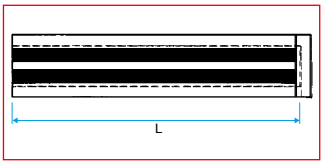

Élément avec pièce d'extrémité (droite ou gauche). L dimension nominale

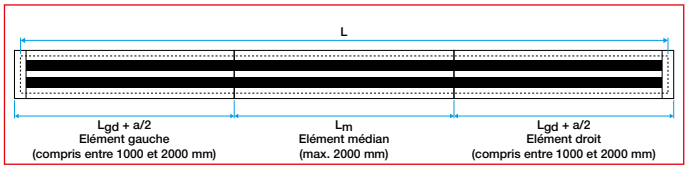

Bandeau linéaire entier

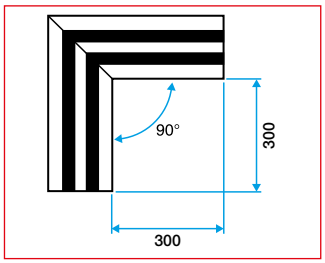

Pièce d'angle à 90°.
Disponible de 1 à 4 fentes

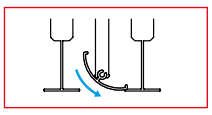

Horizontale droite

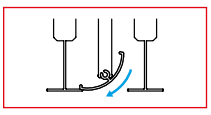

Horizontal gauche

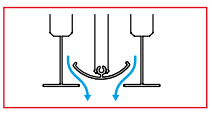

Verticale

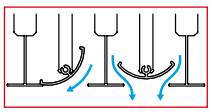

Vertical et horizontal gauche

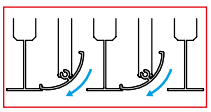

Deux fentes horizontales gauches

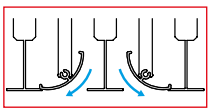

Horizontale droite et gauche

Série LINED TP - Aluminium

Diffuseur Lined TP S

UTILISATION

- Soufflage ou reprise selon modèle.
- Diffusion réglable grâce à un déflecteur orientable au centre de chaque fente, possibilité de soufflage vertical.
- Modèles de reprise ouvrants avec filtre en remplacement du filtre du ventilo convecteur gainable.
- Diffuseurs prévus pour remplacer une dalle de plafond suspendu standard de type “Tbar” ou “Fine-line”.

CONSTRUCTION

- Corps et déflecteurs en aluminium extrudé.
- Plaque de compensation du plafond en acier galvanisé.
- Largeur de fente 25 mm.
- LINED TP S : modèle soufflage avec déflecteurs orientables.
- LINED TP E : modèle reprise avec déflecteurs fixes.
- LINED TP EO : modèle reprise avec déflecteurs fixes et noyau central ouvrant pour accès au filtre situé dans le plénum de raccordement. Noyau monté sur charnières et fermeture par push-push (uniquement à partir de 3 fentes).

FINITION

- Peinture époxy, teinte blanc RAL 9003 mat 30 %.
- Déflecteurs en aluminium peint en gris anthracite RAL 7024 ou en blanc RAL 9003.
- Finition peinture selon carte RAL. Consulter la liste des couleurs disponiblesen annexe.
- Film de protection sur demande.
- Finition AldesArchitect™.

FIXATION

- S2 : fixation non apparente par vis, accessible par les côtés du diffuseur.

Pour plus d’information, se référer à la page fixations.

ACCESSOIRES

- Plénum de raccordement en tôle d’acier galvanisé avec piquage coté. Version simple ou isolée (isolation acoustique ou thermo-acoustique). Il est muni de pattes pour fixation à la dalle béton.

NB : le poids du diffuseur ne doit pas être porté par l’ossature du plafond suspendu.

- Filtre G3 M1 ou G4 inclus dans le plénum pour les diffuseurs de reprise ouvrants.
- Registre pelle monté dans le piquage du plénum. Réglable depuis la face avant du diffuseur avec ou sans tubes de mesure du débit.

Pour plus d’information, se référer à la page Plénum de raccordement.

DIMENSIONS STANDARDS

- Largeur de 1 à 8 fentes (3 à 8 sur les modèles porte filtre ouvrants).
- Adapté aux plafonds de 600 x 300 à 1500 x 675 mm.

Pour plus d’informations, se référer à la page GAMME.

CARACTÉRISTIQUES TECHNIQUES

- Voir tableaux et abaques de sélection pages suivantes.

ENCOMBREMENT

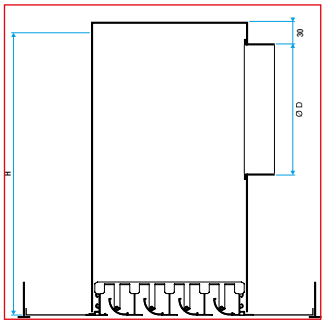

Montage sur plafond avec profils T (modèle soufflage)

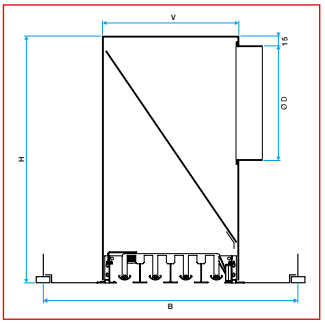

Montage sur plafond avec profils Fine-Line (modèle reprise avec filtre)

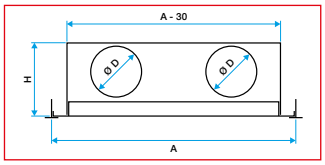

Montage sur plafond avec profil T

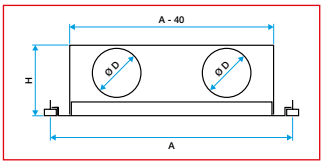

Montage sur plafond avec profil Fine Line

DIMENSIONS

NOMBRE DE FENTES	V (MM)	H (MM)	D (MM)
1	65	267	160
2	110	307	200
3	155	307	200
4	200	357	250
5	245	357	250
6	290	422	315
7	335	422	315
8	380	422	315

DIMENSIONS DE PLAFONDS DISPONIBLES

A x B*		MODÈLES FIXES		MODÈLES OUVRANTS	
		NOMBRE DE FENTES MAXIMUM	NOMBRE DE FENTES MINIMUM	NOMBRE DE FENTES MAXIMUM	NOMBRE DE FENTES MINIMUM
600	150	2	1	Non disponible	Non disponible
1200					
1350					
1500					
600	300	5	1	5	3
1200					
1350					
1500					
600	600	8	1	8	3
1200					
1350					
1500					

* Dimensions nominales de la dalle. Autres dimensions sur demande.

Série LINED Slim - Aluminium

LINED Slim avec son plénum

LINED Slim

UTILISATION

- Soufflage ou reprise,
- Diffusion réglable grâce à un déflecteur orientable au centre de chaque fente, possibilité de soufflage vertical,
- Modèles de reprise ouvrants avec filtre en remplacement du filtre du ventilo convecteur gainable,
- Positionnement au plafond,
- Possibilité de bandeaux linéaires esthétiques (hors versions ouvrantes),
- Diffuseur conçu sans cadre pour une intégration parfaite aux plafonds métalliques.

CONSTRUCTION

- Corps et déflecteurs en aluminium extrudé,
- Largeur de fente 25 mm,
- LINED Slim S : modèle soufflage avec déflecteurs orientables,
- LINED Slim E : modèle reprise avec déflecteurs fixes,
- LINED Slim EO : modèle reprise avec déflecteurs fixes et noyau central ouvrant pour accès au filtre situé dans le plénum de raccordement. Noyau monté sur charnières et fermeture par push-push (Uniquement à partir de 3 fentes).

FINITION

- Corps en aluminium teinte blanc RAL 9003.
- Déflecteurs en aluminium peint en gris anthracite RAL 7024 ou en blanc RAL 9003.
- Finition peinture selon carte RAL. Consulter la liste des couleurs disponible en annexe.
- Finition AldesArchitect™.

FIXATION

- Fixation au plénum non apparente, soit réglable et accessible par le dessous du diffuseur (type S3), soit directement par vis auto foreuses sur les côtés du plénum (type S2).

Remarque : la fixation S2 est recommandée pour les plafonds suspendus et incompatible avec les plafonds non amovibles (types Staff ou BA13).

ACCESSOIRES

- Plénum de raccordement en tôle d'acier galvanisé avec piquage coté. Version simple ou isolée (isolation acoustique ou thermo-acoustique). Il est muni de pattes pour fixation à la dalle béton,
- Filtre G3 M1 ou G4 inclus dans le plénum pour les diffuseurs de reprise ouvrants,
- Registre pelle monté dans le piquage du plénum avec ou sans tubes de mesure du débit.

Réglable depuis la face avant du diffuseur.
Pour plus d'information, se référer à la page plénum de raccordement.

DIMENSIONS STANDARDS

- Disponible de 1 à 8 fentes (3 à 8 fentes sur les modèles porte filtre ouvrants).
- Longueur de 300 à 2000 mm au pas de 5 mm (modèle ouvrant limité à 1500 mm). Au-delà le diffuseur est constitué d'éléments médians.

Pour plus d'informations, se référer aux pages GAMME et ASSEMBLAGES.

ENCOMBREMENT

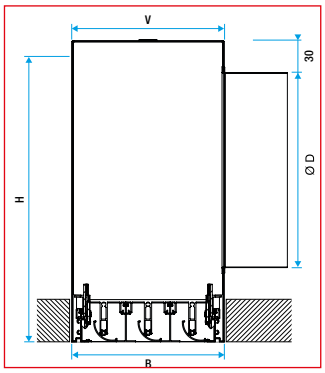

Lined S Slim avec plénum.
Fixation S3 (pour plafonds non démontables)

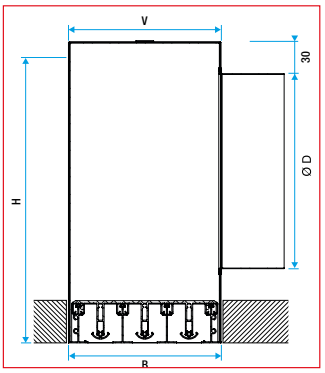

LINED E Slim avec plénum.
Fixation S2

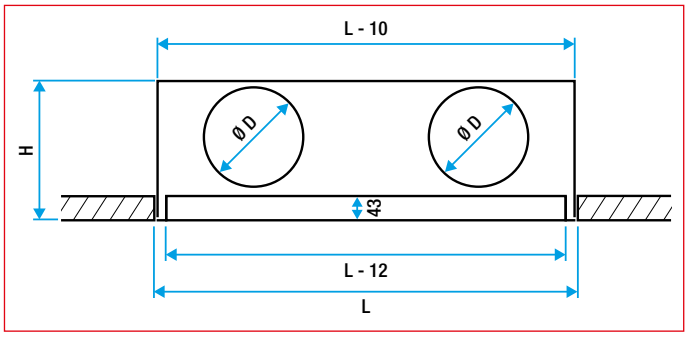

Diffuseur avec fixation S2 ou S3

DIMENSIONS STANDARDS

NOMBRE DE FENTES	RÉSERVATION A (MM)	B (MM)	V (MM)	H (MM)	D* (MM)
1	67	65	65	265	160
2	112	110	110	305	200**
3	157	155	155	305	200**
4	202	200	200	355	250**
5	247	245	245	355	250**
6	292	290	290	420	315
7	337	335	335	420	315
8	382	380	380	420	315

Réservation dans le plafond = LxA.
(*) Sur base de 1 piquage par mètre. Autres configurations nous consulter.
Voir tableaux de sélections.
(**) Disponible en piquage oblong pour réduire la hauteur H.
Voir page plénum de raccordement p.147.

Remarque : Modèles ouvrants disponibles de 3 à 5 fentes.

CARACTÉRISTIQUES TECHNIQUES

- Voir tableaux et abaques de sélection pages suivantes.

Série LINED - LINED TP - LINED Slim - Plénum de raccordement - Acier

Plénum

UTILISATION

- Plénums pour diffuseurs à fentes série LINED, LINED TP et LINED Slim.
- Soufflage ou reprise.
- Positionnement au plafond.
- Possibilité de bandeaux linéaires.

CONSTRUCTION

- Construction en tôle d'acier galvanisé.
- En base un piquage d'alimentation de 300 à 1500 mm de longueur et deux piquages d'alimentation de 1605 à 2000 mm de longueur.
- Possibilité d'ajouter des piquages sur demande.

FIXATION

- S2 : fixation non apparente du diffuseur au plénum par vis, accessible par les côtés du diffuseur. Possibilité en option de livrer les plenums avec fixation S2 montée sur le diffuseur.

Attention : cette fixation n'est pas compatible avec les plafonds types staff ou BA13.

- S3 : fixation non apparente du diffuseur au plénum par vis et clips, accessible par le dessous du diffuseur (non disponible sur LINED TP).
- Fixation de l'ensemble à la dalle béton à l'aide de pattes situées sur le plénum.

NB : le poids du diffuseur ne doit pas être porté par l'ossature du plafond.

OPTIONS

- Registre pelle monté dans le piquage du plénum avec ou sans tubes de mesure du débit.

NB : Non disponible sur 1 fente. Non disponible sur les modèles avec filtre.

- Hauteur H spéciale.
- Diamètre de piquage spécial (circulaire ou oblong équivalent Ø 200 mm ou Ø 250 mm).
- Piquages supplémentaires (1 ou 2 en plus du standard par tronçon).
- Filtre plan efficacité G3 ou G4 pour la reprise (classement au feu M1). Positionné en diagonale dans le plénum pour un maximum de surface filtrante. Fixation par taquets.
- Piquage supplémentaire pour la gestion de l'air neuf. Disponible en 80, 100 et 125. (Positionné à l'opposé du ou des piquages standards).
- Possibilité de monter des diffuseurs plus longs que le plénum de façon à créer des bandeaux linéaires comportant des zones de diffusion inactives (pour des raisons esthétiques). Dans ce cas et pour le modèle plenum Lined TP, il est possible de commander des obturateurs permettant de ne pas voir au travers des parties inactives (avec plénum à droite, gauche ou centré).
- Isolation intérieure acoustique ou thermo-acoustique sur demande.
  - Acoustique : 1 face mélamine 20 mm située en face du piquage.
  - Thermo-acoustique : au choix 1 face mélamine 20 mm + 4 faces mousse 5 mm ou 5 faces mousse 5 mm.
- Classement au feu M1.
- Piquages avec joints.
- Etanchéité classe C et piquages à joint.
- Peinture noire extérieure (sur demande).

DIMENSIONS STANDARDS

- Disponible de 1 à 8 fentes (3 à 5 fentes sur les modèles porte filtre ouvrants).
- LINED linéaire, LINED SLIM : longueur de 300 à 2000 mm au pas de 5 mm. Au-delà le plénum est constitué d'éléments médians de 2000 avec deux extrémités d'égale longueur toujours comprise entre 1000 et 2000 mm.
- LINED TP : longueur de 600 à 1600 mm compatible avec les dimensions de la dalle.
- Nombre de piquages standards : 2 par élément médian et 1 par extrémité (2 si elle dépasse 1609 mm).

ENCOMBREMENT

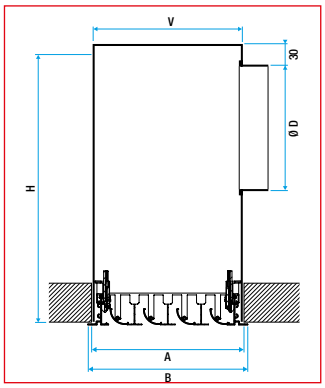

Plénum pour fixations S3

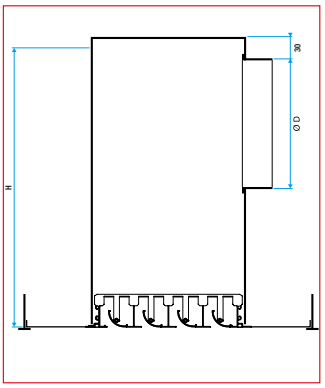

Plénum pour fixation S2

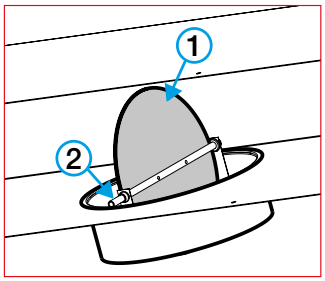

1. Registre.
2. Axe de réglage

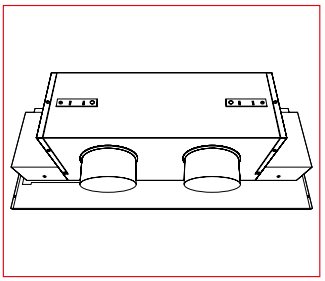

Plenum TP plus court que diffuseur avec obturateurs

DIMENSIONS AVEC PIQUAGE CIRCULAIRE

NOMBRE DE FENTES	H (MM)	Ø STANDARD (MM)
1*	250	160
2	290	200
3	290	200
4	340	250
5	340	250
6	405	315
7	405	315
8	405	315

* Registre non disponible

DIMENSIONS AVEC PIQUAGES OBLONGS

NOMBRE DE FENTES	H (MM)	D STANDARDS OBLONGS (MM)
2	231	230x130 équivalent Ø 200
3	231	230x130 équivalent Ø 200

NOMBRE DE PIQUAGES

LONG. NOMINALE L SELECTIONNÉE (MM)	NBRE DE PIQUAGES EN BASE	NBRE DE PIQUAGES AVEC L'OPTION 1 SUPPLÉMENTAIRE	NBRE DE PIQUAGES AVEC L'OPTION 2 SUPPLÉMENTAIRES
Longueur L comprise sélectionnée entre 200 et 1609	1	2	3
Longueurs L comprise sélectionnée entre 1610 et 2000	2	3	4
Longueur L supérieure à 2000	2 par médian 1 par extrémité	3 par médian 2 par extrémité	4 par médian 3 par extrémité

Série LINED Combined - Aluminium

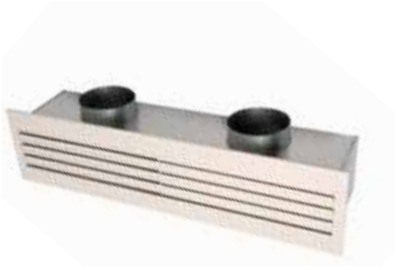

Lined Combined TP

UTILISATION

- Diffuseur et son plénum dédié, permettant le soufflage et reprise combinés et simultanés, pour toutes applications de ventilation et notamment conditionnement d'air.
- Taux de recirculation/bypassage externe et interne (plénum) extrêmement faible (<5%**) assurant une excellente efficacité de diffusion d'air et ainsi le confort thermique et acoustique des occupants.
- Diffusion réglable grâce à un déflecteur orientable au centre de chaque fente, possibilité de soufflage verticale.
- Possibilité d'ajouter un filtre sur la partie reprise pour remplacer par exemple, celui du ventilo-convecteur gainable raccordé
- Possibilité en option d'ajouter une piquage air neuf à la reprise afin de s'assurer une amené d'air neuf dans le cas d'un ventilo-convecteur.
- Positionnement au plafond

CONSTRUCTION

- Les parties soufflage et reprise combinés sont esthétiquement intégrées sur le même diffuseur et les mêmes fentes de 25 mm de large.
- Les déflecteurs soufflage et reprise sont séparés sur le diffuseur par une cloison discrète afin d'assurer un des plus faibles taux de recyclage du marché.
- Côté soufflage: déflecteurs réglables permettant une diffusion horizontale ou en une/deux directions ou verticale, selon les fentes. Les déflecteurs sont positionnés au centre de chaque fente pour assurer une excellente diffusion d'air par effet Coanda et une grande esthétique.
- Côté reprise: en version ouvrant un filtre peut être installé afin de garantir la filtration d'air neuf avant l'unité de ventilation instalée. Noyau ouvrant monté sur charnières et fermeture par push-push (uniquement à partir de 3 fentes).
- Disponible en versions linéaire Standard, TP ou Slim pour s'adapter aux différents types de plafonds et styles d'intégration.
  O : soufflage + reprise (ouvrant pour accès au filtre via système push-push),
  F : soufflage + reprise fixe (non-ouvrant, sans filtre),

FINITION

- Déflecteurs en aluminium peint en gris anthracite RAL 7024 ou en blanc RAL 9003 mat 30%
- Corps en aluminium anodisé teinte naturelle satinée (modèles STANDARD uniquement) ou peint en blanc RAL 9003 mat 30 %
- Finition peinture selon carte RAL. Consulter la liste des couleurs disponible en annexe dans le Compulsor diffusion d'air
- Finition AldesArchitect™.

ENCOMBREMENT

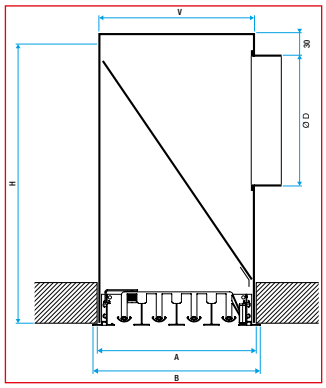

Lined Combined Standard Ouvrant
Côté reprise

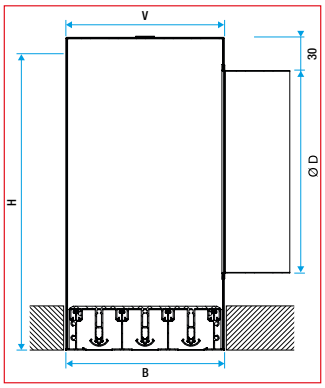

Lined Combined Slim Fixe
Côté reprise

FIXATION

- Fixation au plénum non apparente, soit réglable et accessible par le dessous du diffuseur (type S3), soit directement par vis auto foreuses sur les côtés du plénum (type S2).

ACCESSOIRES

- Plénum de raccordement en tôle d'acier galvanisé muni d'une cloison de séparation entre les flux de soufflage et de reprise. Version simple ou isolée (isolation acoustique ou thermo-acoustique). Il est muni de pattes pour fixation à la dalle béton, avec ou sans tubes de mesure de débit.
- Option piquage air neuf côté reprise.
- Option registre incorporé dans le plénum accessible depuis la face avant du diffuseur sur versions non TP et sans filtre.
- Filtre G3 M1 ou G4 inclus dans la partie reprise du plénum pour les diffuseurs ouvrants,

Pour plus d'informations, se référer à la page plénum Combined ci-après.

DIMENSIONS STANDARDS

- 3 à 8 fentes en versions LINED COMBINED O, Longueur de 500-1500 mm (600 à 1500 en modèle TP)
- 1 à 8 fentes en versions LINED COMBINED F, Longueur de 500-2000 mm (600 à 1600 en modèles TP)

Pour plus d'informations, se référer à la page GAMME ci-après.

CARACTÉRISTIQUES TECHNIQUES

- Voir tableaux et abaques de sélection pages suivantes.

* En taux de recyclage interne et externe. Tests effectués sur des modèles 1000-1400 mm, 3-5 fentes, en laboratoire interne vs les leaders du marché en solution Combined linéaire (soufflage + reprise dans le même diffuseur et plénum).

ENCOMBREMENT

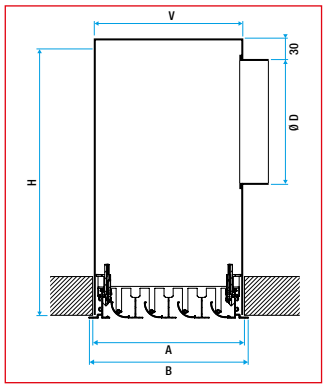

Lined Combined Standard Fixe
Côté soufflage

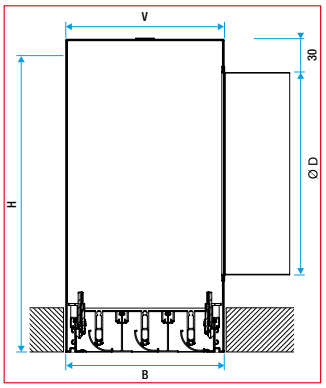

Lined Combined Slim Fixe
Côté soufflage

LINED COMBINED STANDARD ET COMBINED SLIM - FIXE ET OUVRANT

NOMBRE DE FENTES	DÉBIT DE CONFORT <35DBA	L (MM)	LONGUEUR FENTES		LONGUEUR PLÉNUM		RÉSERVATION A (MM)		B (MM)		V (MM)	H (MM)	Ø PIQUAGE PLÉNUM (MM)
			STD	SLIM	STD	SLIM	STD	SLIM	STD	SLIM			
1	100 m³/h	500-2000	L-20	L-12	L-10	L-2	75	70	81	65	65	250	125
2	150 m³/h	550-2000	L-20	L-12	L-10	L-2	120	115	126	110	110	290	125
3	200 m³/h	550-2000 (1500 pour ouvrant)	L-20	L-12	L-10	L-2	165	160	171	155	155	290	160
4	250 m³/h	650-2000 (1500 pour ouvrant)	L-20	L-12	L-10	L-2	210	205	216	200	200	340	160
5	350 m³/h	650-2000 (1500 pour ouvrant)	L-20	L-12	L-10	L-2	255	250	261	245	245	340	200
6	350 m³/h	750-2000 (1500 pour ouvrant)	L-20	L-12	L-10	L-2	300	295	306	290	290	405	200
7	400 m³/h	750-2000 (1500 pour ouvrant)	L-20	L-12	L-10	L-2	345	340	351	335	335	405	250
8	450 m³/h	750-2000 (1500 pour ouvrant)	L-20	L-12	L-10	L-2	390	385	396	380	380	405	250

Série LINED Combined plénum de raccordement acier

Plénum

UTILISATION

- Plénums pour diffuseurs à fentes série LINED COMBINED
- Soufflage et reprise combinés : taux de recirculation/bypassage minimal (<5%**)
- Positionnement au plafond

CONSTRUCTION

- Plénum dédié au LINED COMBINED assurant les fonctions soufflage et reprise simultanément.
- Le plénum est divisé en 2 parties égale pour le soufflage et la reprise d'air.
- La partie reprise est équipée d'un filtre, accessible depuis la face avant du diffuseur,
- Construction en tôle d'acier galvanisé
- Un piquage soufflage et reprise de même diamètre
- Possibilité en option d'ajouter une piquage air neuf à la reprise afin d'assurer une amené d'air neuf dans le cas d'un ventilo-convecteur.

FIXATION

- S2 : fixation non apparente du diffuseur au plénum par vis, accessible par les côtés du diffuseur. ATTENTION : cette fixation n'est pas compatible avec les plafonds types staff ou BA13 .
- S3 : fixation non apparente du diffuseur au plénum par vis et clips, accessible par le dessous du diffuseur,
- Fixation de l'ensemble à la dalle de béton à l'aide de pattes situées sur le plénum. ATTENTION : le poids du diffuseur ne doit pas être porté par l'ossature du plafond .

ACCESSOIRES

- Filtre G3 ou G4 M1 inclus dans la partie reprise du plénum pour les diffuseurs ouvrants «O».

ENCOMBREMENT

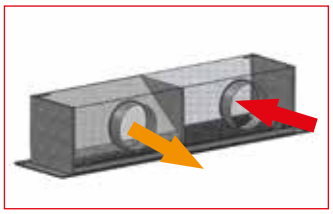

Configuration de base
LINED COMBINED TP
Ouvrant version GAUCHE avec son plénum. Position fermée

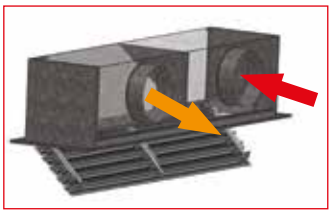

Configuration de base
LINED COMBINED
Ouvrant version GAUCHE avec son plénum. Position ouverte

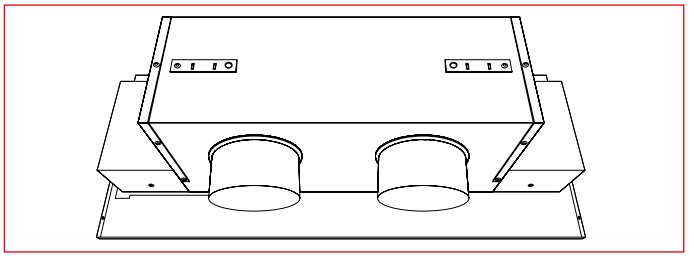

Plenum Combined TP plus court que diffuseur avec obturateurs

OPTIONS

- Hauteur H spéciale.
- Diamètre de piquage spécial (circulaire ou oblong équivalent Ø 200 mm ou Ø 250 mm).
- Filtre plan efficacité G3 ou G4 pour la partie reprise (classement au feu M1). Positionné en diagonale dans le plénum pour un maximum de surface filtrante . Fixation par taquets .
- Piquage supplémentaire pour la gestion de l'air neuf . Disponible en 80, 100 et 125. (Positionné à l'opposé du piquage de reprise) .
- Possibilité de monter des diffuseurs plus longs que le plénum de façon à créer des installations comportant des zones de diffusion inactives (pour des raisons esthétiques) . Dans ce cas et pour le modèle plenum Lined TP, il est possible de commander des obturateurs permettant de ne pas voir au travers des parties inactives (si le plénum est centré).
- Isolation intérieure acoustique ou thermo-acoustique sur demande.
  - Acoustique : 1 face mélaminé 20 mm située en face du piquage (conseillé sur la partie reprise uniquement).
  - Thermo-acoustique : au choix 1 face mélamine 20 mm + 4 faces mousse 5 mm ou 5 faces mousse 5 mm.
- Piquages avec joints.
- Etanchéité classe C et piquages à joint.

DIMENSIONS STANDARDS

- 3 à 8 fentes en versions LINED COMBINED O, Longueur de 500-1500 mm (600 à 1500 en modèle TP)
- 1 à 8 fentes en versions LINED COMBINED F, Longueur de 500-2000 mm (600 à 1600 en modèles TP)

Pour plus d'informations, se référer à la page GAMME ci-après.

* En taux de recyclage interne et externe. Tests effectués sur des modèles 1000-1400 mm, 3-5 fentes, en laboratoire interne vs les leaders du marché en solution Combined linéaire (soufflage + reprise dans le même diffuseur et plénum).

ENCOMBREMENT

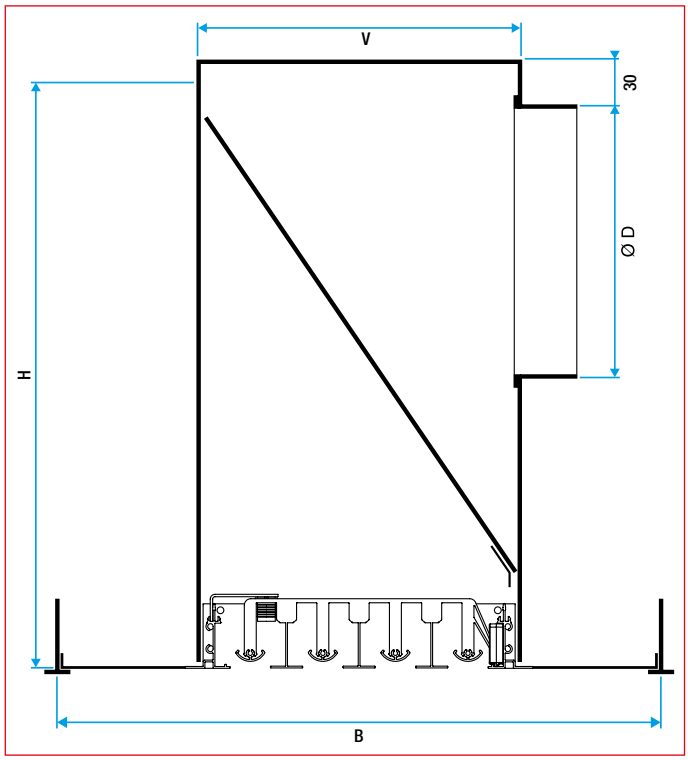

Lined Combined TP Ouvrant - Côté reprise

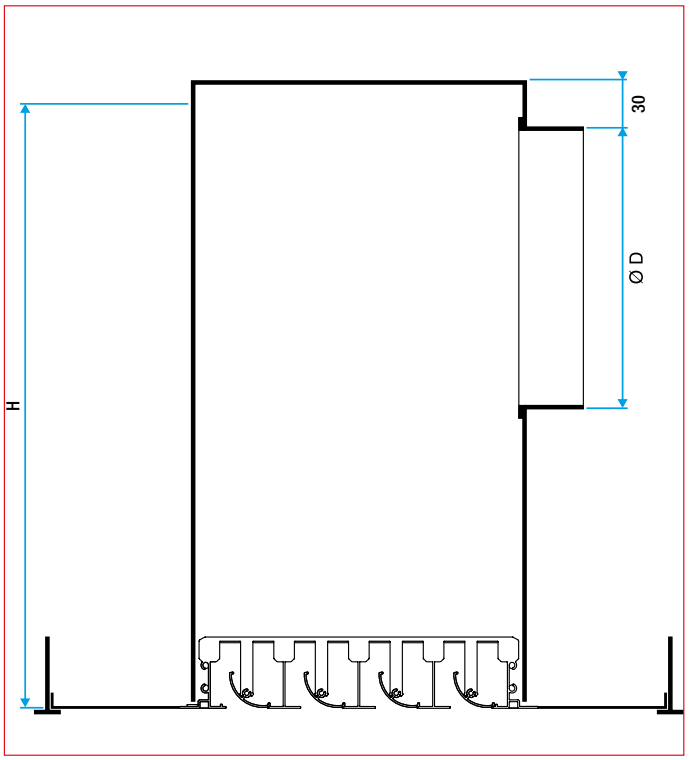

Lined Combined TP Fixe - Côté soufflage

LINED COMBINED TP - FIXE ET OUVRANT

NOMBRE DE FENTES	DÉBIT DE CONFORT <35DBA	A (MM) - LONGUEUR DE LA DALLE DE PLAFOND	LONGUEUR FENTE TBAR (MM)	LONGUEUR FENTE FLINE (MM)	LONGUEUR PLÉNUM (MM)	B (MM) - LARGEUR DE LA DALLE DE PLAFOND	V (MM)	H (MM)	Ø PIQUAGE PLÉNUM (MM)
1	100 m³/h	600-1600	A-70	A-82	longueur fente + 10	200-700	65	250	125
2	150 m³/h	600-1600	A-70	A-82	longueur fente + 10	200-700	110	290	125
3	200 m³/h	600-1600	A-70	A-82	longueur fente + 10	200-700	155	290	160
4	250 m³/h	650-1600	A-70	A-82	longueur fente + 10	250-700	200	340	160
5	350 m³/h	650-1600	A-70	A-82	longueur fente + 10	300-700	245	340	200
6	400 m³/h	750-1600	A-70	A-82	longueur fente + 10	350-700	290	405	200
7	450 m³/h	750-1600	A-70	A-82	longueur fente + 10	400-700	335	405	250
8	500 m³/h	750-1600	A-70	A-82	longueur fente + 10	450-700	380	405	250

Série LINED - LINED TP - LINED Slim - LINED Combined fixations et remplacement du filtre

Diffuseur Lined

FIXATION S2

• Fixation par vis auto foreuses sur les côtés du plénum.

Nota : cette fixation est recommandée pour les plafonds suspendus et incompatible avec les plafonds non amovibles type staff ou BA13.

FIXATION S3

• Fixation au plénum non apparente réglable et accessible par le dessous du diffuseur.

NB : cette fixation permet une mise en œuvre simple et rapide, avec possibilité d'ajuster la position du diffuseur de façon à le plaquer au plafond. Elle est recommandée pour les plafonds types Staff ou BA13.

MISE EN ŒUVRE

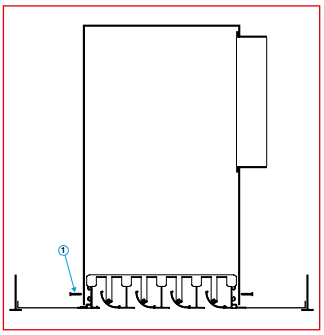

Fixation S2
Diffuseur de soufflage avec fixation S2. ① Vis auto foreuse

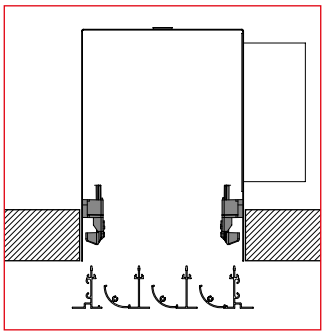

Fixation S3 - étape 1
Mettre en place le diffuseur sous le plénum

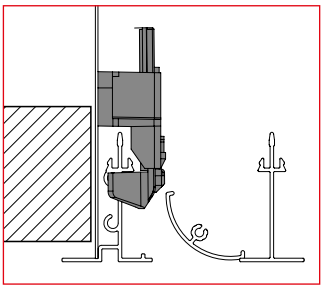

Fixation S3 - étape 2
Pousser et cliper au niveau des 4 fixations

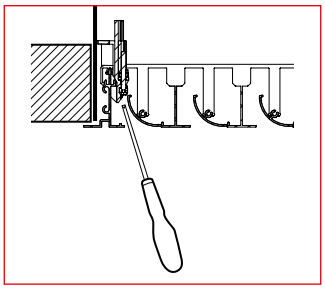

Fixation S3 - étape 3
Visser pour plaquer le diffuseur au staff

PROCÉDURE À SUIVRE

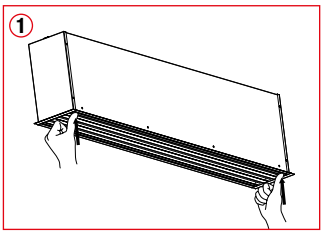

L'ouverture du noyau est de type push push en poussant sur les deux extrémités. **Attention** à bien monter le diffuseur dans le plénum avec les charnières du noyau ouvrant côté taquets

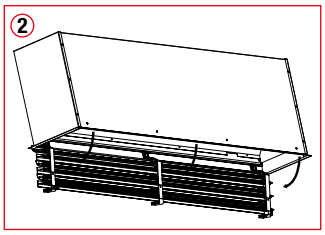

Ouverture du noyau du diffuseur

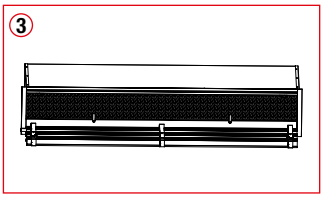

Relever les taquets pour libérer le filtre à remplacer

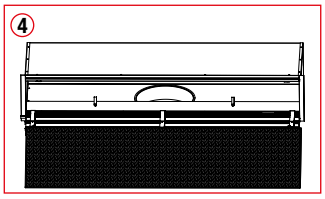

Insérer le nouveau filtre en s'appuyant sur les cornières de chaque côté du plénum et rabaisser les taquets

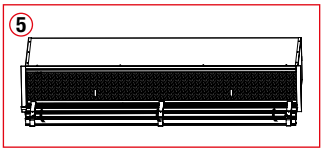

Refermer le noyau en poussant sur les deux push-push

Série LINED - LINED TP - LINED Slim - LINED Combined

GAMME AVEC CHOIX D'OPTIONS

MODÈLE LINÉAIRE	CODE	MODÈLE TP	CODE	MODÈLE SLIM	CODE
LINED S	11002297	LINED TP S	11002307	LINED Slim S	11002294
LINED E	11002298	LINED TP E	11002308	LINED Slim E	11002295
LINED EO	11002299	LINED TP EO	11002309	LINED Slim EO	11002296
Plénum pour LINED Linéaire	11002135	Plénum pour LINED TP Linéaire	11002135	Plénum pour LINED Slim Linéaire	11002135
Plénum pour Lined (élément entier ≤2m)	11002904	Plénum pour Lined TP (élément entier ≤2m)	11002904	Plénum pour Lined Slim (élément entier ≤2m)	11002904
Obturateur pour plénum	11002137				

MODÈLE COMBINED OUVRANT	CODE	PLÉNUM COMBINED	CODE	MODÈLE	CODE
LINED Combined O	11002377	Plénum LINED Combined	11002197	LINED KS Angle 90°	11002289
LINED Combined Slim O	11002378	Plénum LINED Combined Slim	11002197	LINED KE Angle 90°	11002290
LINED Combined TP O	11002379	Plénum LINED Combined TP	11002197		

MODÈLE COMBINED FIXE	CODE	PLÉNUM COMBINED	CODE	MODÈLE	CODE
LINED Combined F	11002387	Plénum LINED Combined	11002907	Filtre pour LINED EO	11003256
LINED Combined Slim F	11002388	Plénum LINED Combined Slim	11002907	Filtre pour LINED TP EO	11003257
LINED Combined TP F	11002389	Plénum LINED Combined TP	11002907	Filtre pour LINED Slim EO	11003258
				Filtre pour LINED Combined O	110002404
				Filtre pour LINED Combined TP O	11002405
				Filtre pour LINED Combined Slim O	11002406
				Lot de 20 fixations S3 Lined	21109237
				Obturateurs pour Plenum Lined TP et Combined TP	11002137

DIMENSIONS D'USAGE SÉRIE LINED LINEAIRE - SLIM

H / L (MM)	600	800	1000	1200	1400	1600	1800	2000
1	x	x	x	x	x	x	x	x
2	x	x	x	x	x	x	x	x
3	•	•	•	•	•	x	x	x
4	•	•	•	•	•	x	x	x
5	•	•	•	•	•	x	x	x
6	•	•	•	•	•	x	x	x
7	•	•	•	•	•	x	x	x
8	•	•	•	•	•	x	x	x

• Dimensions disponibles sur modèles EO : reprise porte-filtre.

OPTIONS DISPONIBLES

FIXATION	FINITION	DIFFUSEUR	PLÉNUM
• S2 : fixation par vis auto foreuses sur les côtés du plénum. • S3 : fixation au plénum non apparente, réglable et accessible par le dessous du diffuseur.	• Anodisation teinte naturelle satinée ou blanc RAL 9003 30%. • Déflecteurs gris anthracite ou blanc. • Peinture époxy selon carte RAL. • AldesArchitect™.	• Element entier*. • Extremite gauche ou droite*. • Element median*.	• Profondeur spéciale. • Diamètre spécial sur piquage de raccordement. • Piquage supplémentaire.* • Piquage air neuf Ø 80, 100 ou 125 mm. • Isolation acoustique ou thermo-acoustique. • Plénum plus court que le diffuseur (pour zones inactives) avec ou sans tube de mesure. • Registre monté dans le piquage du plénum.** • Filtre G3 ou G4 incorporé. • Piquages avec joints. • Etanchéité classe C et piquages à joint. • Peinture noire extérieure (sur demande).

* Non disponible pour LINED Combined. ** Non disponible sur les modèles avec filtre et non disponible sur les modèles 1 fente.

DIMENSIONS D'USAGE SÉRIE LINED TP

H / A x B (MM)	600 x 300	1200 x 300	1350 x 300	1500 x 300	600 x 600	1200 x 600	1350 x 600	1500 x 600
1	x	x	x	x	x	x	x	x
2	x	x	x	x	x	x	x	x
3	•	•	•	•	•	•	•	•
4	•	•	•	•	•	•	•	•
5	•	•	•	•	•	•	•	•
6	-	-	-	-	•	•	•	•
7	-	-	-	-	•	•	•	•
8	-	-	-	-	•	•	•	•

• Dimensions disponibles sur modèles EO : reprise porte-filtre.

OPTIONS DISPONIBLES

FIXATION	FINITION	DIFFUSEUR	PLÉNUM
• S2 : fixation par vis auto foreuses sur les côtés du plénum.	• Peinture blanche RAL 9003 30% • Déflecteurs gris anthracite ou blanc. • Peinture époxy selon carte RAL. • AldesArchitect™.	• Pour plafonds suspendus Tbar ou Fine-Line. • Film de protection.	• Profondeur spéciale. • Diamètre spécial sur piquage de raccordement. • Piquage supplémentaire. • Piquage air neuf Ø 80, 100 ou 125 mm. • Plénum plus court que le diffuseur (pour zones inactives) avec ou sans obturateurs. • Isolation acoustique ou thermo-acoustique. • Registre monté dans le piquage du plénum.** • Filtre G3 ou G4 incorporé. • Etanchéité classe C et piquages à joint.

** Non disponible sur les modèles avec filtre et non disponible sur les modèles 1 fente.

Série LINED - LINED TP - LINED Slim

SÉLECTION - SOUFFLAGE POUR UNE LONGUEUR DE 1M AVEC EFFET DE PLAFOND

AK (M²)	NOMBRE DE FENTES	DÉBIT (M³/H)	QV (M³/H) 100	150	200	250	300	400	500	600	800	1000	1200
	1	Lw (dB (A))	25	32	40	45							
0,0096		ΔP (Pa)	9	19	34	52							
		Lt (m)	3	4	5	7							
	2	Lw (dB (A))		25	25	30	35	42	48				
0,0192		ΔP (Pa)		5	9	14	19	34	52				
		Lt (m)		3	4	5	6	7	9				
	3	Lw (dB (A))				25	26	33	39	44			
0,0288		ΔP (Pa)				6	9	15	24	34			
		Lt (m)				4	5	6	8	9			
	4	Lw (dB (A))					25	27	33	38	45		
0,0384		ΔP (Pa)					5	9	14	19	34		
		Lt (m)					4	5	7	8	10		
	5	Lw (dB (A))						25	28	33	39	46	
0,0480		ΔP (Pa)						6	9	12	22	34	
		Lt (m)						5	6	7	9	12	
	6	Lw (dB (A))							25	29	36	42	47
0,0576		ΔP (Pa)							6	9	15	24	34
		Lt (m)							5	6	9	11	13
	7	Lw (dB (A))							25	25	33	39	43
0,0672		ΔP (Pa)							5	7	11	18	25
		Lt (m)							5	6	8	10	12
	8	Lw (dB (A))								25	30	36	40
0,0768		ΔP (Pa)								5	9	14	19
		Lt (m)								6	7	9	11

Les valeurs Lw (dB (A)) ne tiennent pas compte de l'atténuation du local. Vt = 0,37 m/s. Tests réalisés avec le plénum standard.

SÉLECTION - REPRISE POUR UNE LONGUEUR DE 1M

AK (M²)	NOMBRE DE FENTES	DÉBIT (M³/H)	QV (M³/H) 100	150	200	250	300	400	500	600	800	1000	1200
	1	Lw (dB (A))	25	29	37	43	47						
0,0131		ΔP (Pa)	7	15	27	42	60						
		Lt (m)	-	-	-	-	-						
	2	Lw (dB (A))		25	25	27	32	40	45	50			
0,0262		ΔP (Pa)		4	7	11	15	27	42	60			
		Lt (m)		-	-	-	-	-	-	-			
	3	Lw (dB (A))				25	25	31	36	41	49		
0,0393		ΔP (Pa)				5	7	12	19	27	47		
		Lt (m)				10	14	24	38	54	95		
	4	Lw (dB (A))					25	25	30	35	42	48	
0,0524		ΔP (Pa)					4	7	11	15	27	42	
		Lt (m)					8	14	21	31	54	84	
	5	Lw (dB (A))						25	25	30	37	43	48
0,0655		ΔP (Pa)						5	7	10	18	27	39
		Lt (m)						9	14	20	35	54	77
	6	Lw (dB (A))							25	26	33	39	44
0,0786		ΔP (Pa)							5	7	12	19	27
		Lt (m)							10	14	24	38	54
	7	Lw (dB (A))							25	25	30	36	40
0,0917		ΔP (Pa)							4	5	9	14	20
		Lt (m)							7	10	18	28	40
	8	Lw (dB (A))								25	27	33	37
0,1048		ΔP (Pa)								4	7	11	15
		Lt (m)								8	14	21	31

Les valeurs Lw (dB (A)) ne tiennent pas compte de l'atténuation du local. ΔP2=avec filtre G3 inclus. Tests réalisés avec le plénum standard.

Série LINED Combined

SÉLECTION - SOUFFLAGE + REPRISE POUR UNE LONGUEUR DE 1M AVEC EFFET DE PLAFOND

DIAMÈTRE PIQUAGE	NOMBRE DE FENTES	DÉBIT (M^3/H)	100	150	200	250	300	400	500	600	800
125	1	Lw (dB(A))	38	49							
		ΔP1 (Pa)	34	74							
		ΔP2 (Pa)	27	60							
		ΔP3 (Pa)	54	121							
		Lt (m)	5,2	7,8							
125	2	Lw (dB(A))	23	34	41	47					
		ΔP1 (Pa)	9	19	34	52					
		ΔP2 (Pa)	7	15	27	42					
		ΔP3 (Pa)	13	30	54	84					
		Lt (m)	3,7	5,5	7,3	9,2					
160	3	Lw (dB(A))		25	32	38	43	50			
		ΔP1 (Pa)		9	15	24	34	59			
		ΔP2 (Pa)		7	12	19	27	47			
		ΔP3 (Pa)		13	24	37	54	96			
		Lt (m)		4,5	6,0	7,5	9,0	12,0			
160	4	Lw (dB(A))		18	25	31	36	43	49		
		ΔP1 (Pa)		5	9	13	19	34	52		
		ΔP2 (Pa)		4	7	11	15	27	42		
		ΔP3 (Pa)		8	13	21	30	54	84		
		Lt (m)		3,9	5,2	6,5	7,8	10,4	13,0		
200	5	Lw (dB(A))			21	26	31	39	44	49	
		ΔP1 (Pa)			6	9	12	22	34	48	
		ΔP2 (Pa)			5	7	10	17	27	39	
		ΔP3 (Pa)			9	13	19	35	54	78	
		Lt (m)			4,6	5,8	7,0	9,3	11,6	13,9	
200	6	Lw (dB(A))				23	26	35	41	46	
		ΔP1 (Pa)				6	9	15	24	34	
		ΔP2 (Pa)				5	7	12	19	27	
		ΔP3 (Pa)				9	13	24	38	54	
		Lt (m)				5,3	6,4	8,5	10,6	12,7	
250	7	Lw (dB(A))				20	25	32	38	43	50
		ΔP1 (Pa)				5	6	11	17	25	44
		ΔP2 (Pa)				4	5	9	14	20	35
		ΔP3 (Pa)				7	10	18	28	40	70
		Lt (m)				4,9	5,9	7,8	9,8	11,8	15,7
250	8	Lw (dB(A))						30	36	41	48
		ΔP1 (Pa)						9	13	19	34
		ΔP2 (Pa)						7	11	15	27
		ΔP3 (Pa)						13	21	30	54
		Lt (m)						7,3	9,2	11,0	14,7

Données valables pour un diffuseur standard (avec cloison centrée, donc longueur de soufflage égale longueur de reprise).
Les valeurs Lw (dB(A)) ne tiennent pas compte de l'atténuation du local. Vt = 0.37 m/s. Tests réalisés avec un plénum standard.
ΔP1 = soufflage uniquement
ΔP2 = reprise uniquement
ΔP3 = reprise avec filtre

Série LINED - LINED TP - LINED Slim

SOUFFLAGE AVEC EFFET DE PLAFOND - LONGUEUR 1 M

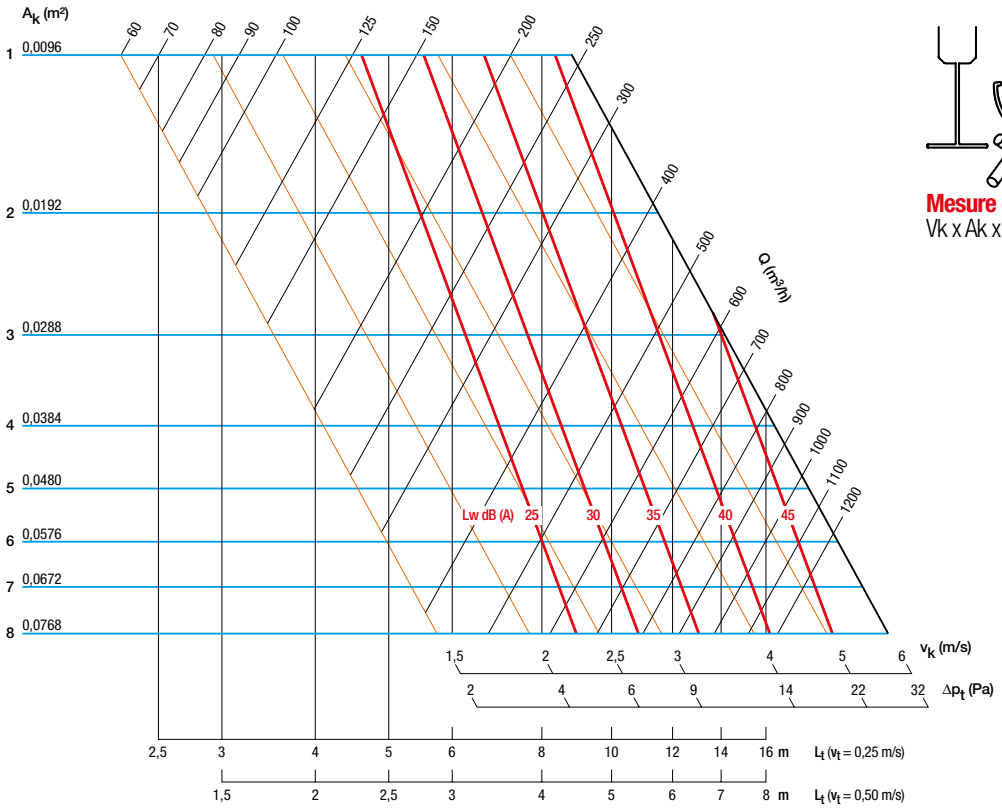

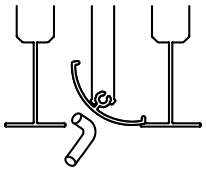

Mesure du débit
Vk x Ak x 3600 : en m³/h.

Les valeurs Lw (dB (A)) ne tiennent pas compte de l'atténuation du local. Tests réalisés avec le plénum standard.

CORRECTIONS POUR D'AUTRES Vt

Vt (M/S)	0,25	0,37	0,5	0,63
Lt (m)	x 1	x 0,67	x 0,5	x 0,4

CORRECTIONS POUR REGISTRE

PAS DE REGISTRE	REGISTRE 100 % OUVERT	REGISTRE 50 % OUVERT	REGISTRE 25 % OUVERT
ΔPt x1,00	ΔPt x 1,00	ΔPt x 2,25	ΔPt x 5,90
Lw + 0	Lw + 0	Lw + 10	Lw + 20

CORRECTIONS POUR D'AUTRES LONGUEURS

L (M)	1	1,5	2	2,5	3	4	5	6	8	10
Lt (M)	x1	x1,05	x1,10	x1,10	x1,10	x1,10	x1,10	x1,10	x1,15	x1,15
Lw (dB (A))	0	+ 2	+ 3	+ 4	+ 5	+ 6	+ 7	+8	+ 9	+ 10

CORRECTIONS POUR SOUFFLAGE VERTICAL

ΔT (°C)	- 20	-15	-10	-5	0	+5	+10	+15	+20
Lt	x2,3	x1,84	x1,56	x1,2	x0,92	x0,64	x0,46	x0,37	x0,3

CORRECTIONS KOCT (DB) ET ATTÉNUATION ΔL (DB) PAR TIERS D'OCTAVES

Fentes \ Hz	100	125	160	200	250	315	400	500	630	800	1000	1250	1600	2000	2500	3150	4000	5000	6300	8000	10000
1	-9	-10	-11	-12	-7	-1,4	-1	-3	-8	-13	-15	-14	-18	-19	-20	-16	-24	-28	-32	-33	-35
2	-5	-7	-4	-6	-6	-5	-5	-4	-7	-9	-14	-10	-16	-20	-22	-24	-25	-29	-30	-32	-34
3	-3	-5	-5	-2	0	-2	-5	-6	-10	-7	-9	-11	-13	-14,5	-17	-19	-20,5	-25	-26	-33	-33,5
4	-2	-3	-2	2	-2	-6	-7	-12	-9	-11	-14	-14	-15	-18,5	-20	-26	-30	-31	-32	-32	-34
5	-1	-1	-1	5	-2	-7	-8	-11	-10	-13	-15	-16	-15	-21	-23	-31	-30	-33	-35	-37	-38
6	-1	-2	-1	7	-3	-8	-8	-12	-12	-14	-16	-17	-16	-23	-24	-33	-38	-34	-36	-36	-38
7	-1	-2	-1	8	-4	-9	-10	-13	-13	-15	-17	-18	-17	-24	-25	-34	-40	-36	-38	-40	-42
8	-1	-2	-1	10	-5	-10	-12	-14	-15	-17	-18	-19	-18	-25	-26	-36	-40	-38	-40	-41	-43
Tolérance +/-	1	1	2	0,5	0,5	0	1	1	1	1	1	2	2	3	4	3	4	4	3	1	1
Atténuation*	0	1	0	1	2	3	4	5	6	5	6	4	6	7	7	9	8	8	8	8	9

Lwoct = Lw (dB(A)) + Koct (dB)
Lwoct atténué = Lwoct - ΔL *Avec isolation acoustique ou thermo-acoustique du plénum.

REPRISE - LONGUEUR 1 M

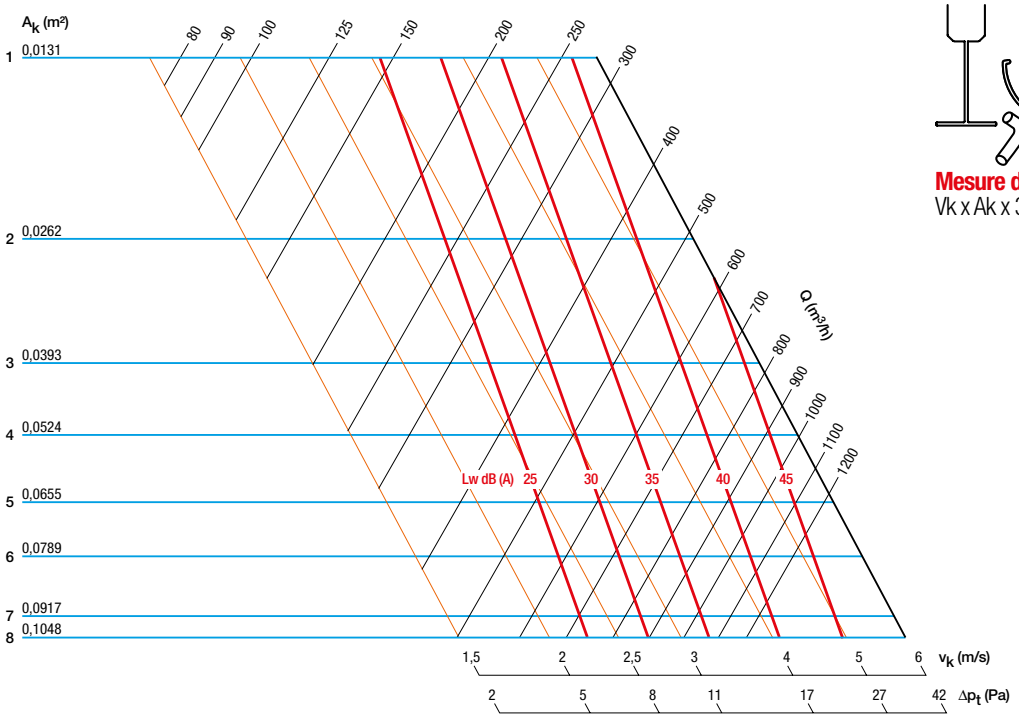

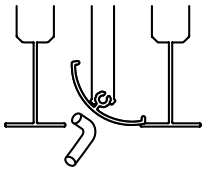

Mesure du débit
Vk x Ak x 3600 : en m³/h.

Les valeurs Lw (dB (A)) ne tiennent pas compte de l'atténuation du local. Tests réalisés avec le plénum standard.

CORRECTIONS POUR D'AUTRES LONGUEURS

L (M)	1	1,5	2	2,5	3	4	5	6	8	10
Lw (dB (A))	0	+ 2	+ 3	+ 4	+ 5	+ 6	+ 7	+8	+ 9	+ 10

CORRECTIONS POUR REGISTRE

PAS DE REGISTRE	REGISTRE 100 % OUVERT	REGISTRE 50 % OUVERT	REGISTRE 25 % OUVERT
ΔPt x 1,00	ΔPt x 1,00	ΔPt x 2,25	ΔPt x 5,90
Lw + 0	Lw + 0	Lw + 10	Lw + 20

PERTE DE CHARGES AVEC FILTRE G3 OU G4 INCLUS

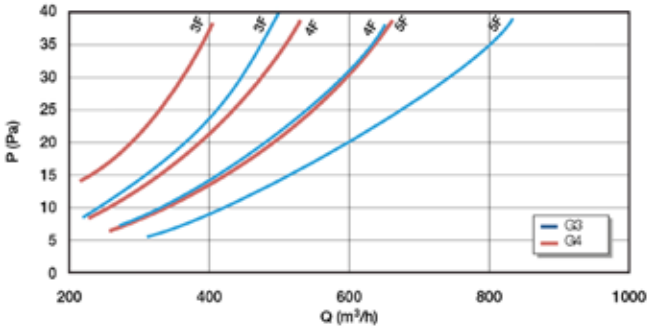

CORRECTIONS KOCT (DB) ET ATTÉNUATION ΔL (DB) PAR TIERS D'OCTAVES

Fentes \ Hz	100	125	160	200	250	315	400	500	630	800	1000	1250	1600	2000	2500	3150	4000	5000	6300	8000	10000
1	-5	-3	-4	-4	-3	-2	-1	-5	-7	-9	-14	-15	-19	-20	-22	-23	-24	-22	-23	-23	-24
2	-3	-5	-5	-2	0	-2	-5	-6	-10	-7	-9	-11	-13	-14,5	-17	-19	-20,5	-25	-26	-27	-27
3	-2	-3	-2,5	-2	3	-3	-7	-9	-10	-15	-15	-12	-15	-15	-19	-21	-24	-26	-25	-26	-25
4	3	0	1	1	1	-3	-6	-8	-10	-12	-12	-13	-16	-20	-22	-24	-25	-20	-20	-17	-15
5	-1	-2	-1	7	-3	-8	-8	-12	-12	-14	-16	-17	-16	-23	-24	-33	-38	-34	-35	-35	-36
6	0	-1	0	8	-2	-7	-7	-12	-11	-12	-15	-16	-15	-22	-23	-33	-37	-33	-34	-37	-40
7	0	-1	0	8	-2	-7	-7	-11	-11	-13	-15	-16	-15	-22	-23	-32	-37	-33	-35	-34	-36
8	1	0	1	9	-1	-6	-6	-10	-10	-12	-14	-15	-14	-21	-22	-31	-36	-32	-35	-37	-38
Tolérance +/-	-0,4	1	1	0,4	0,3	4,3	0,4	0,5	1,3	1,2	1,2	2,4	2,2	2,1	2,8	3,4	1,6	1,2	0,3	0,3	0,2
Atténuation*	0	1	1	0	0	4	0	1	1	1	1	2	2	2	3	3	2	1	0	0	0

Lwoct = Lw (dB(A)) + Koct (dB)
Lwoct atténué = Lwoct - ΔL *Avec isolation acoustique ou thermo-acoustique du plénum.

Série ALD 610 - ALD 620 - Aluminium

Diffuseur ALD 613

UTILISATION

- Soufflage ou reprise.
- Possibilité de soufflage à droite ou à gauche selon le modèle.
- Positionnement au plafond.

CONSTRUCTION

- Corps en aluminium extrudé.
- Déflecteurs en aluminium extrudé.
- Registre à glissière intégré au diffuseur
- Cadre largeur 25 mm.

FINITION

- Corps et déflecteurs en aluminium anodisé teinte naturelle satinée ou peinture époxy teinte blanche RAL 9003 mat 30%.
- Finition peinture selon carte RAL. Consulter la liste des couleurs disponibles en annexe.

FIXATION

- Fixation non apparente par vis et ponts, accessible par le dessous du diffuseur.

Nota : cette fixation est compatible avec tous types de plafonds.

- Fixation de l'ensemble à la dalle béton à l'aide de pattes situées sur le plénum.

Nota : le poids du diffuseur ne doit pas être porté par l'ossature du plafond.

ACCESSOIRES

- Plénum de raccordement en tôle d'acier galvanisé avec piquage côté. Version simple ou isolée.

DIMENSIONS STANDARDS

- Disponible de une à quatre fentes.
- Fabriqués en longueurs 550 mm, 900 mm, 1150 mm et 1500 mm.

Pour plus d'information, se référer aux pages GAMME ci-après.

CARACTÉRISTIQUES TECHNIQUES

- Voir tableaux de sélection pages suivantes.
- Voir taux d'induction à la fin du chapitre.

ENCOMBREMENT

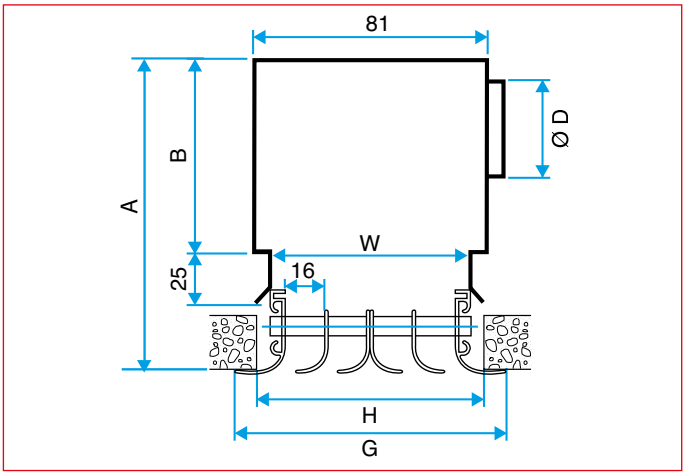

Diffuseur ALD 620

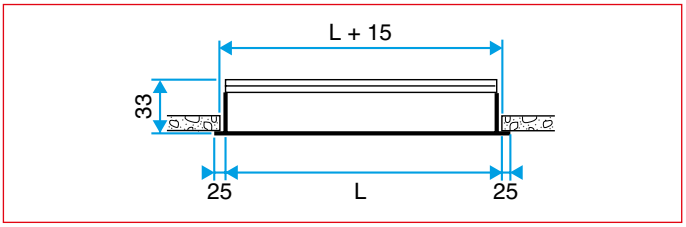

Diffuseur ALD 610 ou ALD 620

DIMENSIONS STANDARDS

DÉSIGNATION	A (MM)	B (MM)	Ø D (MM)	G (MM)	H (MM)	W (MM)
ALD 611	200	155	125	50	35	28
ALD 612	200	155	125	67	50	46
ALD 622	200	155	125	74	55	46
ALD 613	235	190	160	84	70	63
ALD 623	235	190	160	91	70	63
ALD 614	235	190	160	101	85	80
ALD 624	235	190	160	108	85	80

DIRECTIONS DE SOUFFLAGE

MODÈLE	ALD 611	ALD 612	ALD 622	ALD 613	ALD 623	ALD 614	ALD 624
Sens de diffusion							

Série ALD 600

GAMME STANDARD ALD 600

DÉSIGNATION	NB FENTES	550**	900	1150**	1500
		CODE	CODE	CODE	CODE
ALD 611 finition alu	1	11051750	11051751	11051752	11051753
ALD 611 finition blanc	1	11051850	11051851	11051852	Nous consulter*
ALD 612 finition alu	2	11051754	11051755	11051756	Nous consulter*
ALD 612 finition blanc	2	11051854	11051855	11051856	11051857
ALD 613 finition alu	3	11051762	11051763	11051764	11051765
ALD 613 finition blanc	3	11051862	11051863	11051864	11051865
ALD 614 finition alu	4	Nous consulter*	11051771	11051772	11051773
ALD 614 finition blanc	4	11051870	11051871	11051872	11051873
ALD 622 finition alu	2	Nous consulter*	11051759	Nous consulter*	Nous consulter*
ALD 622 finition blanc	2	11051858	11051859	11051860	Nous consulter*
ALD 623 finition alu	3	Nous consulter*	11051767	Nous consulter*	Nous consulter*
ALD 623 finition blanc	3	11051866	11051867	11051868	Nous consulter*
ALD 624 finition alu	4	Nous consulter*	11051775	Nous consulter*	Nous consulter*
ALD 624 finition blanc	4	11051874	11051875	11051876	11051877
ALP 111	1	11053100	11053101	11053102	11053103
ALP 112	2	11053104	11053105	11053106	11053107
ALP 113	3	11053112	11053113	11053114	11053115
ALP 114	4	11053120	11053121	11053122	11053123

* Des quantités minimums peuvent être requises.
** Dimensions pour dalles standards 600 mm ou 1 200 mm.

FIXATION	FINITION
• Fixation non apparente par vis et pont.	• Aluminium anodisé, teinte naturelle satinée ou aluminium peinture époxy RAL9010.

Série 610 - 620 - 260

SÉLECTION - SOUFFLAGE TYPE 610 - 620 AVEC EFFET DE PLAFOND

AK (M²)	NOMBRE DE FENTES	DÉBIT (M³/H)	Qv (M³/H)																	
			60		100		200		300		350		400		450		500		600		800		1000	
0,0096	1	550	28	2,8	43	4,2																	Lw	Lt
			3,5	10	5,8	25																	Vk	Pa
0,0192	1	900	5	1,5	28	2,8	48	5,2																
			2	3	3,5	10	7	40																
0,0288	1	1150			5	2,2	43	4,4																
					2,9	7	5,9	28																
0,0384	1	1500					35	3,4	44	4,5														
							4,4	17	6,3	36														
0,0480	2	550			27	3,1	47	6,2																
					3	7	6	30																
0,0576	2	900					32	3,8	42	7,5	49	6,9	53	7,9										
							3,5	10	5,1	20	6,5	35	7,4	45										
0,0672	2	1150					27	3,1	37	4,5	41	5,1	45	5,9	48	6,5	52	7,8						
							3	7	4,1	13	5	20	5,5	25	6,2	33	7	40						
0,0768	2	1500					5	2,4	30	3,5	32	3,9	37	4,5	39	5	43	5,5	50	9,5				
							2,2	5	3,5	9	3,5	10	4,1	15	4,7	18	5,1	20	6,8	40				
0,0096	3	550					37	5	49	7,6														
							4	13	6	30														
0,0192	3	900					5	3	33	4,6	40	5,3	47	6,2	50	7								
							2,3	5	3,6	10	4,5	22	5,7	28	6,5	35								
0,0288	3	1150							28	3,6	32	4,2	37	4,9	40	5,6	43	6,2	47	7,4				
									2,7	7	3,3	10	3,9	13	4,2	15	4,9	20	5,5	25				
0,0384	3	1500													31	5,8	35	6,2	40	6,9	49	7,6		
															3,4	13	3,9	15	4,4	17	6	30		
0,0480	4	550					28	4,2	40	6,2	47	7,3												
							2,8	7	4	13	3,1	20												
0,0576	4	900							25	3,9	28	4,5	32	5,1	38	6								
									2,5	5	3,1	7	3,5	10	3,8	12								
0,0672	4	1150													31	4,6	34	5,4	39	6,1	47	8,1		
															3	7	3,5	10	4	13	5,1	22		
0,0768	4	1500	Lw	Lt															32	4,9	40	6,4	47	8
			Vk	Pa															3,1	7	4	12	5	20

Les valeurs Lw dB(A) ne tiennent pas compte de l'atténuation du local. Vt = 0,37 m/s. Tests réalisés avec le plénum standard.

CORRECTIONS POUR D'AUTRES Vt

Vt (M/S)	0,25	0,375	0,5	0,625
Lt	x 1,5	x 1	x 0,75	x 0,6

CORRECTIONS POUR DIFFUSEURS SANS PLÉNUM

ΔPt	x 0,6
Lw	- 5

CORRECTIONS POUR REGISTRE

REGISTRE 100 % OUVERT	REGISTRE 50 % OUVERT	REGISTRE 25 % OUVERT
ΔPt x 1,00	ΔPt x 0,95 x Vk²	ΔPt x 3,28 x Vk²
Lw + 0	Lw + 10	Lw + 20

Taux de mélange (TM)

TM POUR DIFFUSEUR SÉRIE LINED ET SÉRIE 610 - 620

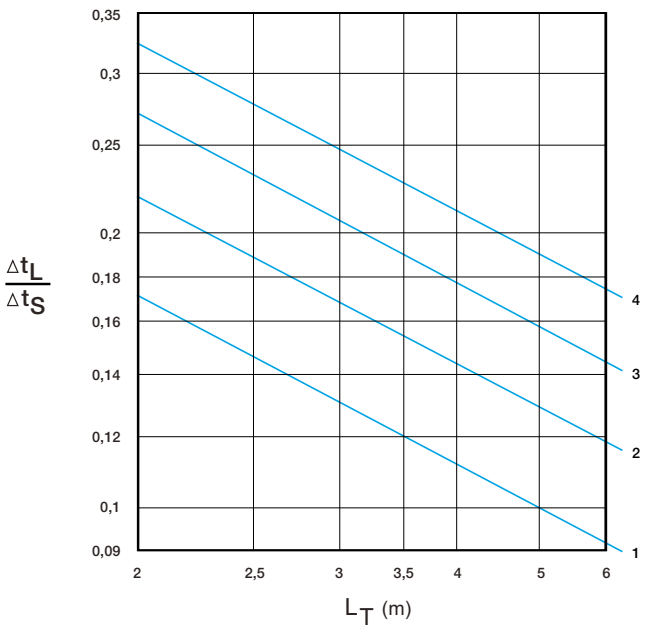

SYMBOLES

Lt 0,5 (m)	Portée du jet d'air à Vt = 0,5 m/s
ΔTl (°C)	Différence entre la température en fin de portée et la température ambiante (en °C)
ΔTs (°C)	Différence entre la température de soufflage et la température ambiante (en °C)
TM = ΔTl / ΔTs	Rapport entre les écarts de température. Cette valeur est significative de la capacité du terminal à mélanger «rapidement» l'air insufflé à l'ambiance.
EXEMPLE AVEC UN SOUFFLAGE À 15°C ET UNE AMBIANCE À 25°C	La température dans le jet d'air à X (m) du terminal = 25 - 10 x TM (°C)

Taux d'induction (i)

TAUX D'INDUCTION POUR DIFFUSEURS SÉRIE LINED ET SÉRIE 610 - 620

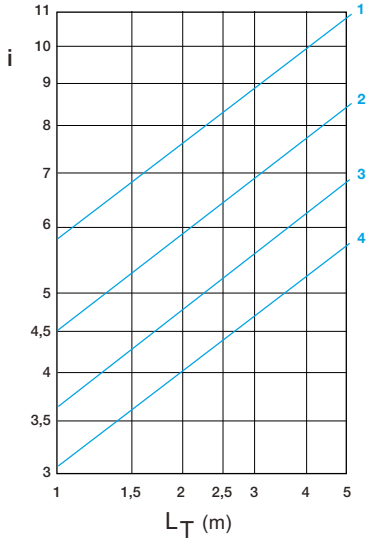

SYMBOLES

Lt 0,5 (m)	Portée du jet d'air à Vt = 0,5 m/s
Q1 (m³/h)	Débit d'air primaire
Q2 (m³/h)	Débit d'air induit dans le local
QL (m³/h)= Q1 + Q2	Débit d'air total en mouvement en fin de portée
i = QL / Q1	Taux d'induction

SOMMAIRE

Diffuseurs à jet hélicoïdal Twisted P163
Diffuseurs à jet hélicoïdal carrés réglables P170
Diffuseurs à jet hélicoïdal circulaires réglables P173
Diffuseurs à jet hélicoïdal fixes. P181
Taux de mélange. P185

Série TWISTED 850 - Acier

Diffuseur soufflage Twisted 850

Twisted 850 circulaire pour plafonds staff

UTILISATION

- Soufflage ou reprise, diffusion fixe à haute induction à jet d'air hélicoïdal.
- Grande plage de débit sur une seule dimension de diffuseur.
- Installations à grand taux de brassage.
- Idéal pour le soufflage d'air froid et d'air chaud (conditionnement d'air) avec des écarts de température importants et de faibles hauteurs de plafonds.
- Idéal pour des installations à débit variable (type ventilo-convecteurs gainables).
- Diffuseur plafonnier prévu pour remplacer une dalle de plafond suspendu 600 x 600 mm, 625 x 625 mm ou 675 x 675 mm.
- Adapté aux ossatures Tbars et Fine-Line et aux installations sans plafond (réseaux aérauliques apparents).
- Version circulaire adaptée aux plafonds non amovibles de type Staff ou BA13.

CONSTRUCTION

- Cône de diffusion et disque central en acier peint.
- Plaque de compensation en acier adaptée aux dalles de plafond 600 x 600 mm, 625 x 625 mm ou 675 x 675 mm, avec ossatures types "Tbar" ou "Fine-Line". (disque amovible sur modèle circulaire).
- Modèle soufflage muni d'un disque central fixe faisant office de déflecteur.
- Modèle reprise muni d'un disque central amovible et d'un filtre elliptique. Accès au filtre par ouverture simple et rapide du disque central.
- Plénum cylindrique en acier galvanisé pour raccordement direct sur gaine circulaire en diamètre 200 mm et Ø 250 (version reprise uniquement). Piquages air neuf (Ø 100 et Ø 125) en option.
- Version sans plénum disponible pour reprise en vrac ou reprise directe sur raccordement circulaire D200 ou D250 (ouvrant sur modèle circulaire). Diffuseur non ouvrant uniquement.
  NB : utilisation reprise uniquement.

CONCEPT

- Diffusion d'air à haute induction par mise en rotation du jet d'air à l'intérieur du plénum.

Le cône de diffusion, en maintenant une vitesse d'éjection suffisante, assure un parfait effet Coanda (effet de plafond) et un jet d'air en forme d'hélice. C'est cette hélice (ou jet hélicoïdal) qui va induire la mise en mouvement de l'air ambiant, et ainsi le mélanger à l'air insufflé pour garantir une grande homogénéité des températures dans la zone d'occupation.

- Brevet Aldes.

ENCOMBREMENT

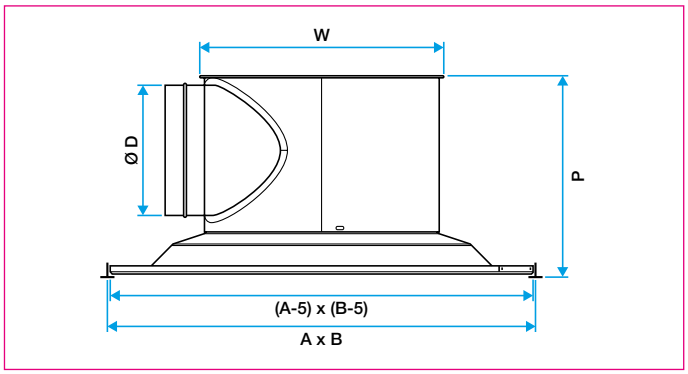

Diffuseur Twisted 850 pour dalles carrées

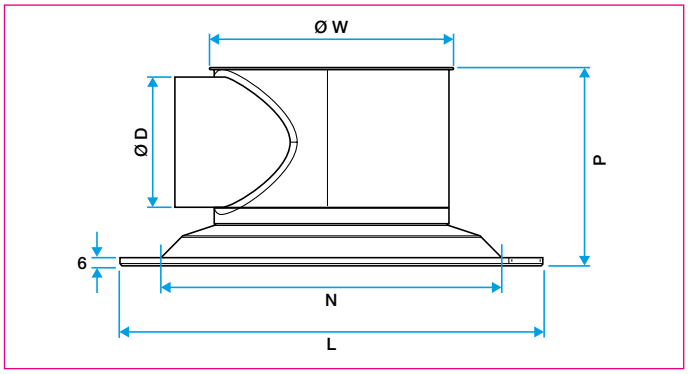

Diffuseur Twisted 850 pour plafond staff ou BA13

DIMENSIONS STANDARDS

DÉBITS DE CONFORT POUR LW < NR 40 DB(A) ET DIMENSIONS					
MONTAGE	A x B* (MM)	Ø W (MM)	Ø D (MM)	P (MM)	DÉBIT (M^3/H)
Plafonds suspendus	600 x 600	366	200	298	150 à 600
	625 x 625	366	200	298	150 à 600
	675 x 675	366	200	298	150 à 600

* Dimensions nominales de la dalle.

DÉBITS DE CONFORT POUR LW < NR 40 DB(A) ET DIMENSIONS						
MONTAGE	Ø L (MM)	RESERVATION Ø N (MM)	Ø W (MM)	Ø D (MM)	P (MM)	DÉBIT (M^3/H)
Staff/BA13	555	545	366	200	298	150 à 600
Staff/BA13	555	545	366	250	348	150 à 600

Série TWISTED 850 - Acier

Twisted 850 circulaire
pour plafonds staff

Twisted 850 ouvrant
avec filtre pour la reprise

FINITION

- Finition peinture époxy RAL 9003 mat 30 % de brillance.
- Finition peinture selon carte RAL sur diffuseur et/ou plénum. Consulter la liste des couleurs disponibles en annexe
- Peinture noire à l'extérieure du plénum sur demande.
- Finition AldesArchitect®.

FIXATION

- Fixation à la dalle béton à l'aide de pattes situées sur le plénum.

NB : le poids du diffuseur ne doit pas être supporté par l'ossature du plafond suspendu.

- Fixation au plénum non apparente pas vis fournies ou par pont F7 sur le modèle circulaire/staff (option).

OPTIONS

- Filtre plan elliptique efficacité G2 ou G4 fourni avec le diffuseur de reprise.
  Classement au feu M1.
- Isolation phonique (mousse mélamine M1 épaisseur 15 mm à l'intérieur du plénum).
- Isolation thermique (mousse polyuréthane M1 épaisseur 5 mm à l'extérieur du plénum.
- Système de ponts pour faciliter la mise en œuvre en plafonds non amovibles (fixation F7).
- Piquages à joint.
- Etanchéité classe C et piquages à joint (reprise uniquement).
- Diamètre des piquage : Ø 200 et Ø 250.
- Piquage air neuf.
- Double piquage à 90C° ou opposé au piquage.

DIMENSIONS STANDARDS

- Dimensions adaptées aux dalles de plafonds suspendus standards 600 x 600 mm, 625 x 625 mm ou 675 x 675 mm (bords Tbars ou Fine-Line.)
- Raccordement circulaire diamètre 200 mm et 250 mm en reprise.
- Pour plus d'information, se référer aux pages Gamme ci-après.

CARACTÉRISTIQUES TECHNIQUES

- Voir tableaux de sélection pages suivantes.
- Voir taux d'induction à la fin du chapitre.

ENCOMBREMENT

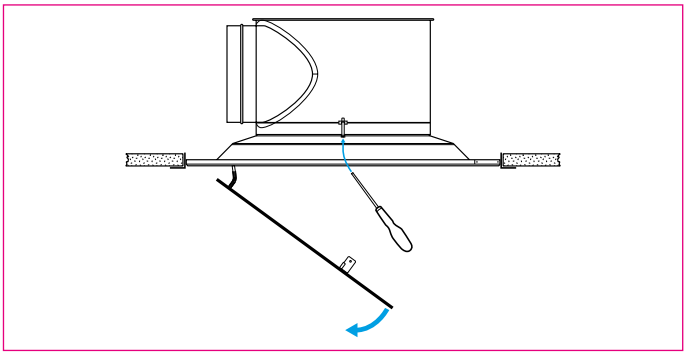

Mise en œuvre du Twisted staff avec le pont F7

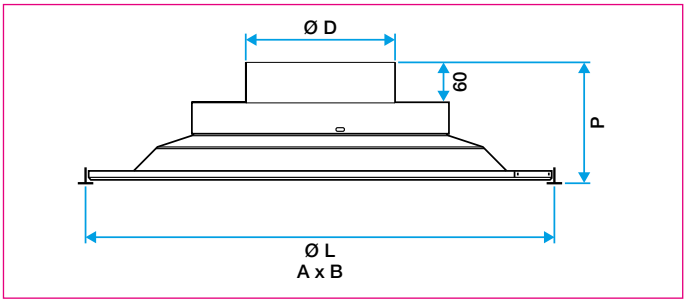

Twisted 850 reprise vrac

DIMENSIONS STANDARDS

DIMENSIONS A x B* (MM)	Ø D (MM)	P (MM)
600 x 600	200 ou 250	170
625 x 625	200 ou 250	170
675 x 675	200 ou 250	170

* Dimensions nominales de la dalle.

DIMENSIONS Ø L (MM)	Ø D (MM)	P (MM)
555	200 ou 250	170
555	200 ou 250	170
555	200 ou 250	170

Série TWISTED 850

GAMME STANDARD

DIMENSIONS (MM)	DIFFUSEUR DE SOUFFLAGE TWISTED 850 600 x 600	DIFFUSEUR DE SOUFFLAGE ISOLÉ THERMO-ACOUSTIQUE TWISTED 850 600 x 600	DIFFUSEUR DE REPRISE OUVRANT AVEC FILTRE TWISTED 850 W 600 x 600	FILTRE DE RECHANGE W 850	DIFFUSEUR CIRCULAIRE (STAFF/BA13) SOUFFLAGE OU REPRISE SANS FILTRE
	CODE	CODE	CODE	CODE	CODE
200	11051163	11051165	11051164	11053949 (G2) 11053948 (G4)	11051166
250	-	-	-	11053981 (G2) 11053980 (G4)	-

FIXATION	FINITION
• Non apparente par pattes de fixation à la dalle béton.	• Acier peinture époxy blanc RAL 9003 mat 30 % brillance.

GAMME AVEC CHOIX D'OPTIONS

DIMENSIONS (MM)	DIFFUSEUR DE SOUFFLAGE TWISTED 850	DIFFUSEUR DE REPRISE TWISTED 850 W	DIFFUSEUR DE REPRISE EN VRAC TWISTED 850 VRAC
	CODE	CODE	CODE
Dalles 600 x 600	11003361	11003362	11003366
Dalles 625 x 625	11003365*	11003365	11003367
Dalles 675 x 675	11003363	11003364	11003368
Staff circulaire	11003374*	11003374	11003376

* Ouvrant.

OPTIONS

OPTIONS	OPTIONS
Pour plafond type Tbar ou Fine line (modèles plafonds suspendus uniquement)	Isolation acoustique
Pont de montage F7 (modèles staff uniquement)	Isolation thermo acoustique
Peinture époxy selon carte RAL pour le diffuseur et/ou le plénum	Raccordement Ø 200 ou Ø 250 sur type vrac et reprise ouvrant
Filtre G2 ou G4	Piquage air neuf Ø 125
Finition AldesArchitect®	Film de protection

ACCESSOIRES PROPOSÉS

• Filtre de rechange G2 ou G4 (classement au feu M1).

SÉLECTION - SOUFFLAGE AVEC EFFET DE PLAFOND OU G4

AK (M²)	DIMENSIONS	QV (M³/H) 150		200		250		300		350		400		450		500		550		600		650	
0,022	**Ø 200**	24	0,30	25	0,39	26	3,52	28	2,59	29	0,65	30	0,71	35	0,85	37	0,91	39	0,96	40	1,02	43	1,10
		2,0	2	2,6	3	3,3	4	3,9	6	4,6	8	5,2	11	5,9	13	6,5	17	7,2	20	7,8	24	8,5	28
		Lw	Lt																				
		Vk	Pa																				

Les valeurs Lw (dB(A)) ne tiennent pas compte de l'atténuation du local. Vt = 0,37 m/s. Tests réalisés avec le plénum standard.

SÉLECTION - REPRISE HORS FILTRE

AK (M²)	DIMENSIONS	QV (M³/H) 150		200		250		300		350		400		450		500		550		600		650	
0,029	**Ø 250**	24	-	24	-	25	-	26	-	27	-	30	-	33	-	36	-	38	-	41	-	42	-
		1,4	2	1,9	3	2,4	5	2,9	7	4,6	10	3,8	13	4,3	16	4,8	20	5,3	24	5,7	29	6,2	34
	Ø 200 (Pa2)	-	4	-	7	-	11	-	16	-	21	-	28	-	35	-	44	-	53	-	63	-	74
		Lw	Lt																			Lw	-
		Vk	Pa																			Vk	Pa

Les valeurs Lw (dB(A)) ne tiennent pas compte de l'atténuation du local. Tests réalisés sans plénum (modèle vrac ø 250) et avec le plénum standard (Pa2).

SÉLECTION - REPRISE - FILTRE G2 SEUL

AK (M²)	DIMENSIONS	QV (M³/H) 150		200		250		300		350		400		450		500		550		600		650	
	Ø 200	-	1	-	2	-	3	-	4	-	6	-	8	-	10	-	12	-	14	-	17	-	20
			Pa																				Pa

Série TWISTED 850

SOUFFLAGE AVEC EFFET DE PLAFOND - LONGUEUR 1 M

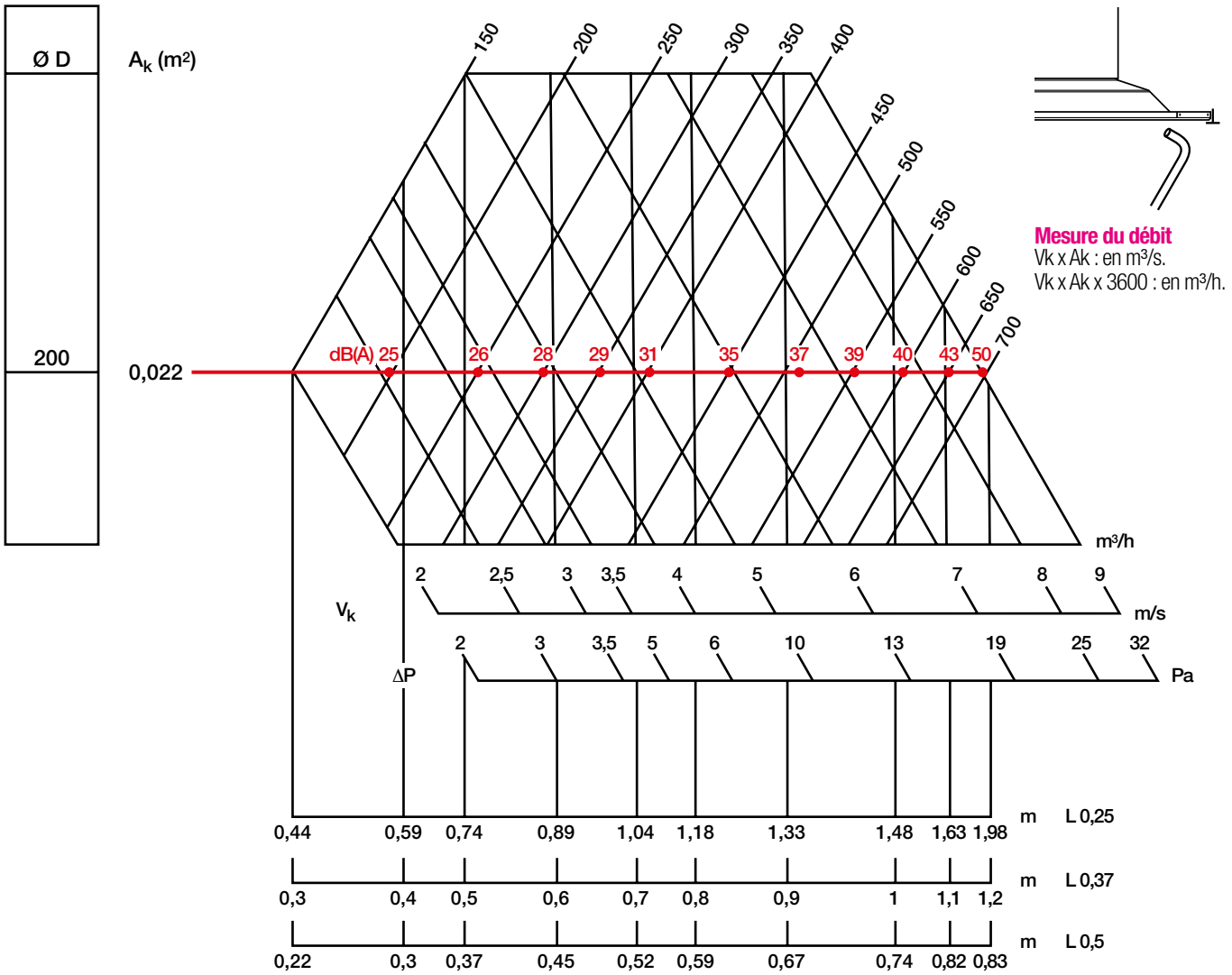

Les valeurs Lw (dB(A)) ne tiennent pas compte de l'atténuation du local. Tests réalisés avec le plénum standard.

CORRECTIONS POUR D'AUTRES Vt

Vt (M/S)	0,25	0,375	0,5	0,625
Lt (m)	x 1,5	x 1	x 0,75	x 0,6

Série TWISTED 850 - Reprise

SOUFFLAGE AVEC EFFET DE PLAFOND - LONGUEUR 1 M

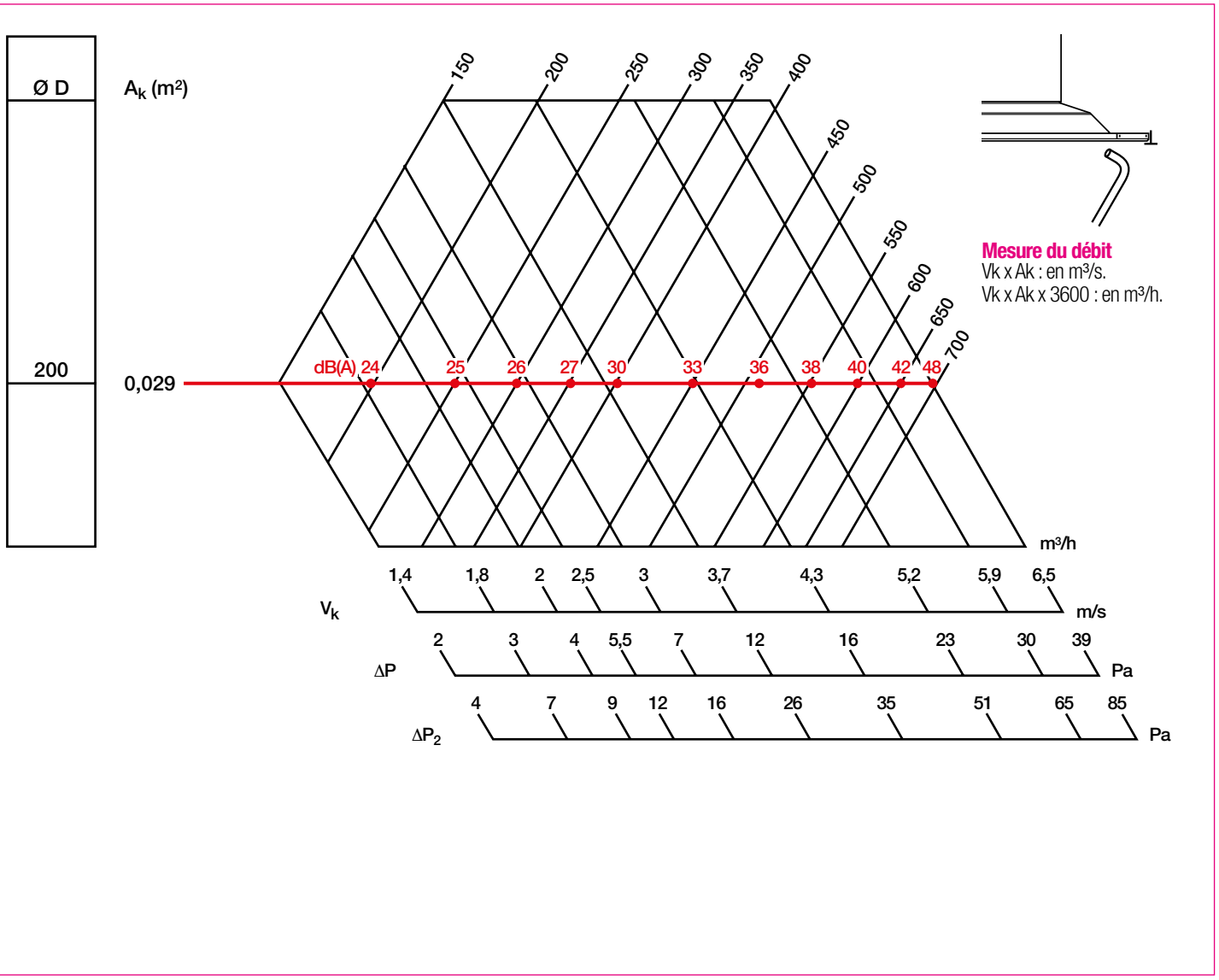

Les valeurs Lw (dB(A)) ne tiennent pas compte de l'atténuation du local. Tests réalisés sans plénum (modèle vrac ø 250) et avec le plénum standard (Pa2).

PERTES DE CHARGE FILTRE SEUL

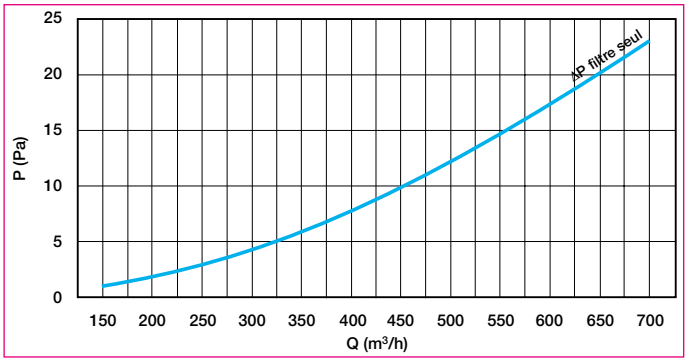

Série SF 785 - Acier

Diffuseur SF 785

UTILISATION

- Soufflage.
- Diffusion réglable permettant un jet d'air de forme hélicoïdal.
- Homogénéisation rapide des températures.
- Prévu pour des installations à grand taux de brassage et faible hauteur sous plafond.
- Positionnement au plafond.
- Dimension 600 x 600 adaptée aux plafonds suspendus standard.

CONSTRUCTION

- Corps en tôle d'acier poinçonnée.
- Déflecteurs réglables en polypropylène.

FINITION

- Face avant peinture époxy, teinte blanc RAL 9003 30%.
- Déflecteurs teinte noir RAL9005.
- Finition peinture selon carte RAL. Consulter la liste des couleurs disponibles en annexe.

FIXATION

- F0 : fixation non apparente par vis sur les côtés du diffuseur.

Nota : cette fixation est recommandée pour les plafonds suspendus et incompatibles avec les plafonds types Staff ou BA13.

- F7 : fixation apparente par vis centrale et pont.

Nota : cette fixation est recommandée pour les plafonds types Staff ou BA13.

- Fixation de l'ensemble à la dalle béton à l'aide de pattes situées sur le plénum.

Le poids du diffuseur ne doit pas être supporté par la structure du plafond.

ACCESSOIRES

- Plénum de raccordement RE avec piquage sur le côté.
- Plénum de raccordement RT avec piquage sur le dessus.
- Répartiteur de flux intégré.
- Disponible en versions simple ou isolé 2 ou 5 faces.

DIMENSIONS STANDARDS

- Gamme dimensionnelle de 400 x 400 à 825 x 825 mm.
- Dimensions 600 x 600 mm spéciale dalle de plafonds suspendus.
- Pour plus d'information, se référer aux pages gamme ci-après.

CARACTÉRISTIQUES TECHNIQUES

- Voir tableaux de sélection pages suivantes.
- Voir taux d'induction à la fin du chapitre.

ENCOMBREMENT

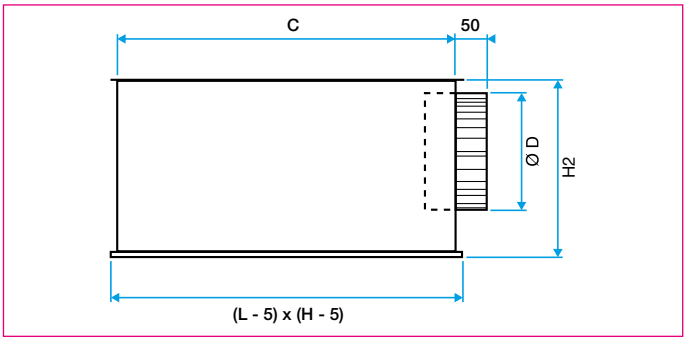

Diffuseur SF 785 avec plénum RE - Fixation F0 - montage en dalles de plafonds suspendus

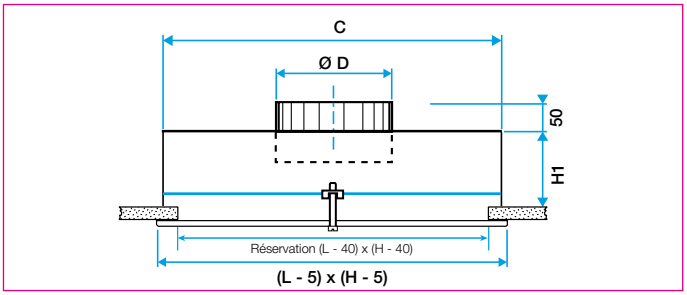

Diffuseur SF 785 avec plénum RT - fixation F7 - montage en BA13

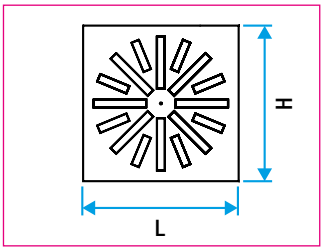

Dimension 400 x 400

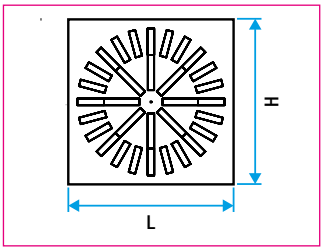

Dimension 500 x 500

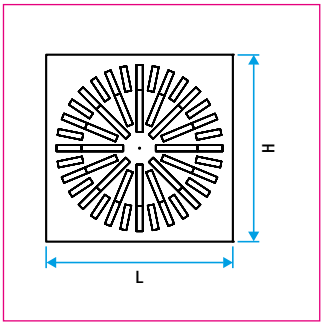

Dimension 600 x 600

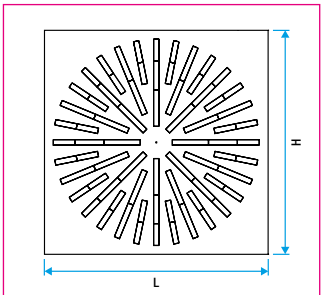

Dimension 825 x 825

DIMENSIONS STANDARDS

DIMENSIONS L x H (MM)	NOMBRE DE FENTES	C (MM)	Ø D (MM)	H1 (MM)	H2 (MM)
400 x 400	16	390	200	160	290
500 x 500	32	490	200	160	290
600 x 600*	48	590	250	160	340
825 x 825	72	805	315	160	405

* Dimension spéciale dalle de plafond suspendu.

Série SF 775 - Acier

Diffuseur SF 775

UTILISATION

- Soufflage.
- Diffusion réglable permettant un jet d'air de forme hélicoïdal.
- Homogénéisation rapide des températures.
- Prévu pour des installations à grand taux de brassage et faible hauteur sous plafond.
- Positionnement au plafond.
- Dimension 600x600 adaptée aux plafonds suspendus standard.

CONSTRUCTION

- Corps en tôle d'acier poinçonnée.
- Déflecteurs réglables en polypropylène

FINITION

- Face avant peinture époxy, teinte blanc RAL 9003 30%.
- Déflecteurs teinte noir RAL 9005.
- Finition peinture selon carte RAL. Consulter la liste des couleurs disponibles en annexe.

FIXATION

- F0 : fixation non apparente par vis sur les côtés du diffuseur.

Nota : cette fixation est recommandée pour les plafonds suspendus et incompatibles avec les plafonds types Staff ou BA13.

- F7 : fixation apparente par vis centrale et pont.

Nota : cette fixation est recommandée pour les plafonds types Staff ou BA13.

- Fixation de l'ensemble à la dalle béton à l'aide de pattes situées sur le plénum.

Le poids du diffuseur ne doit pas être supporté par la structure du plafond.

ACCESSOIRES

- Plénum de raccordement RE avec piquage sur le côté.
- Plénum de raccordement RT avec piquage sur le dessus.
- Répartiteur de flux intégré.
- Disponible en versions simple ou isolé 2 ou 5 faces.

DIMENSIONS STANDARDS

- Gamme dimensionnelle de 400 x 400 à 825 x 825 mm.
- Dimension 600 x 600 mm spéciale dalle de plafonds suspendus.
- Pour plus d'information, se référer aux pages gamme ci-après.

CARACTÉRISTIQUES TECHNIQUES

- Voir tableaux de sélection pages suivantes.
- Voir taux d'induction à la fin du chapitre.

ENCOMBREMENT

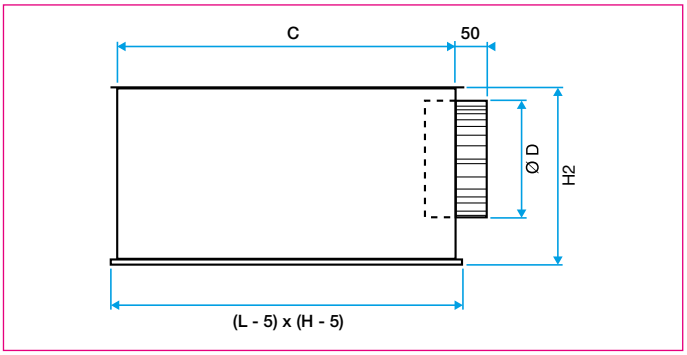

Diffuseur SF 775 avec plénum RE - Fixation F0 - montage en dalles de plafonds suspendus

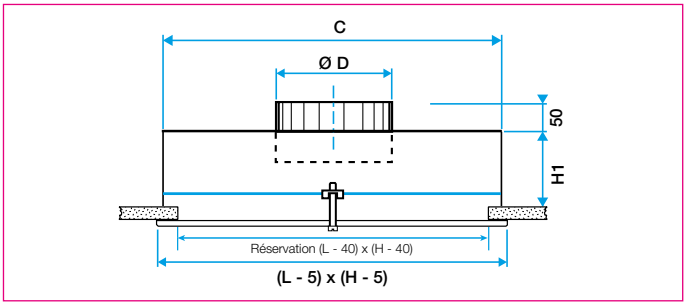

Diffuseur SF 775 avec plénum RT - fixation F7 - montage en BA13

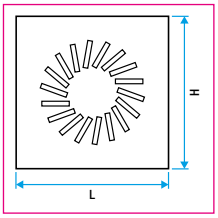

Dimension 400 / 500 / 600 x 16

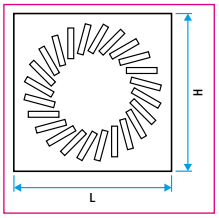

Dimension 500 x 24

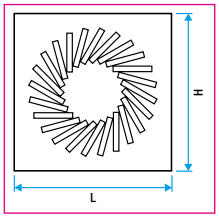

Dimension 600 x 24

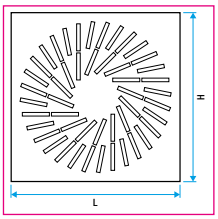

Dimension 600 x 48

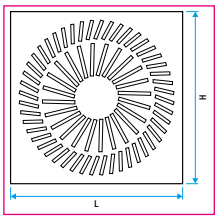

Dimension 825 x 72

DIMENSIONS STANDARDS

DIMENSIONS L x H (MM)	NOMBRE DE FENTES	C (MM)	Ø D (MM)	H1 (MM)	H2 (MM)
400 x 400	16	390	200	160	290
500 x 500	16	490	200	160	290
600 x 600*	24	590	200	160	290
600 X 600*	36	590	200	160	290
600 X 600*	48	590	250	160	340
825 x 825	72	805	315	160	405

* Dimension spéciale dalle de plafond suspendu.

Série SF 786 - Acier

Diffuseur SF 786

UTILISATION

- Soufflage.
- Diffusion fixe à jet hélicoïdal.
- Homogénéisation rapide des températures.
- Prévu pour des installations à grand taux de brassage et faible hauteur sous plafond.
- Positionnement au plafond.
- Dimension adaptée aux plafonds suspendus 600 x 600 standard.

CONSTRUCTION

- Face avant en tôle d'acier poinçonnée.

FINITION

- Peinture époxy, teinte blanc RAL 9003 30%.

FIXATION

- F7 : fixation apparente par vis centrale et pont.

Nota : cette fixation est compatible avec les plafonds types Staff ou BA13.

- Fixation de l'ensemble à la dalle béton à l'aide de pattes situées sur le plénum.

Le poids du diffuseur ne doit pas être supporté par la structure du plafond.

ACCESSOIRES

- Plénum de raccordement RE avec piquage sur le côté.
- Plénum de raccordement RT avec piquage sur le dessus.
- Répartiteur de flux intégré.
- Disponible en versions simple ou isolé 2 ou 5 faces.

DIMENSIONS STANDARDS

- Une seule dimension disponible : 600 x 600 mm (adaptée aux dalles de plafond standard).
- Autres dimensions sur demande.
- Pour plus d'information, se référer aux pages gamme ci-après.

CARACTÉRISTIQUES TECHNIQUES

- Voir tableaux de sélection pages suivantes.
- Voir taux d'induction à la fin du chapitre.

ENCOMBREMENT

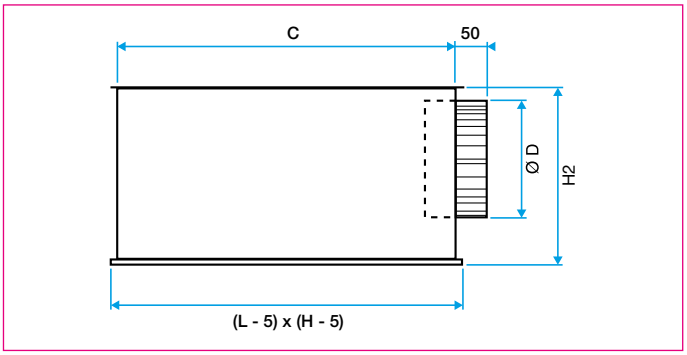

Diffuseur SF 786 avec plénum RE - Fixation F0 - montage en dalles de plafonds suspendus

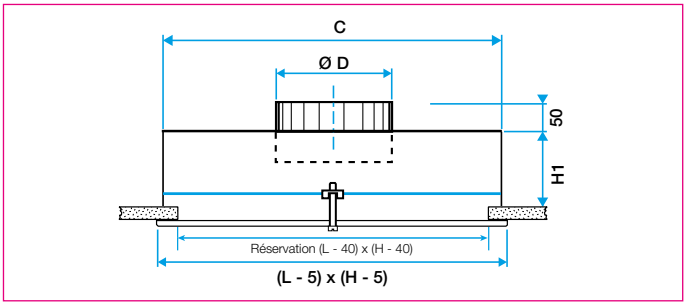

Diffuseur SF 786 avec plénum RT

DIMENSIONS STANDARDS

DIMENSIONS L X H (MM)	C (MM)	Ø D (MM)	H1 (MM)	H2 (MM)
600 x 600	590	250	160	340

Série 785 - 775 - 786

GAMME STANDARD

DIMENSIONS (MM)	DIFFUSEUR SF 785 F7	DIFFUSEUR SF 786 F7
	CODE	CODE
400 x 400	11051130	
500 x 500	11051131	
600 x 600	11051132	11051133

FIXATION	FINITION
• Vis centrale et pont.	• Acier peinture époxy blanc RAL 9003 30%.

GAMME AVEC CHOIX D'OPTIONS

L x H / FENTES (MM)	DIFFUSEUR SF 785	DIFFUSEUR SF 775	PLÉNUM RE	PLÉNUM RT
	CODE	CODE	CODE	CODE
400 x 400 / 16 fentes	11002941	Nous consulter*	11003436	11003437
500 x 500 / 16 fentes	-	Nous consulter*	11003436	11003437
500 x 500 / 32 fentes	11002943		11003436	11003437
600 x 600 / 24 fentes	-	Nous consulter*	11003436	11003437
600 x 600 / 36 fentes	-	Nous consulter*	11003436	11003437
600 x 600 / 48 fentes	11002946	Nous consulter*	11003436	11003437
825 x 825 / 72 fentes	Nous consulter*	Nous consulter*	11003436	11003437

* Des quantités minimums peuvent être requises.

OPTIONS DISPONIBLES

FIXATION	FINITION	PLÉNUM
• F0 : fixation non apparente par vis sur les côtés. • F7 : fixation apparente par vis centrale et pont.	• Peinture époxy selon carte RAL. Consulter la liste des couleurs disponibles en annexe.	• Fixation F0 ou F7. • Profondeur spéciale. • Piquages spéciaux. • Isolation 2 ou 5 faces. • Nombre de piquages. • Piquage avec ou sans joint. • Etanchéité classe C et piquage à joint.

ACCESSOIRES PROPOSÉS

• Plénums RE et RT.

Série 785 - 775 - 786

SÉLECTION - SOUFFLAGE TYPE 785 AVEC EFFET DE PLAFOND

AK (M²)	L X H (MM)	(M³/H) 150		200		300		400		500		600		800		1000	
0,0189	400 x 400	5	0,82	12	1,09	22	1,64	29	2,18							Lw	Lt
		2,2	10	2,9	16	4,4	33	5,9	55							Vk	Pa
0,0337	500 x 500					11	1,23	18	1,63	23	2,04	28	2,45				
						2,5	12	3,3	22	4,1	30	4,9	41				
0,0595	600 x 600									13	1,54	17	1,84	24	2,46	29	3,07
										2,3	11	2,8	15	3,7	25	4,7	37
0,1053	825 x 825	Lw	Lt											13	1,85	19	2,31
		Vk	Pa											2,1	9	2,6	14

Les valeurs Lw (dB(A)) ne tiennent pas compte de l'atténuation du local. Vt = 0,25 m/s. Tests réalisés avec le plénum standard.

SÉLECTION - SOUFFLAGE TYPE 775 AVEC EFFET DE PLAFOND

AK (M²)	L X H X FENTES (MM)	(M³/H) 150		200		300		400		500		600		800		1000	
0,0195	400 x 400 x 16	9	0,66	16	0,99	25	1,33									Lw	Lt
		2,1	8	2,8	13	4,3	26									Vk	Pa
0,0243	500 x 500 x 16			12	0,79	21	1,19	28	1,59	34	1,98						
				2,3	9	3,4	18	4,6	29	5,7	43						
0,0361	600 x 600 x 24					14	0,98	21	1,3	26	1,83	31	1,95	37	2,6		
						2,3	9	3,1	15	3,8	22	4,6	30	6,2	49		
0,0465	600 x 600 x 36							16	1,15	21	1,43	26	1,72	33	2,29	38	2,87
								2,4	9	3	14	3,6	19	4,8	32	6	47
0,0499	600 x 600 x 48							15	1,11	20	1,38	25	1,66	31	2,21	37	2,77
								2,2	8	2,8	12	3,3	17	4,5	28	5,6	41
0,0913	825 x 825 x 72	Lw	Lt											20	1,64	26	2,05
		Vk	Pa											2,4	10	3	14

Les valeurs Lw (dB(A)) ne tiennent pas compte de l'atténuation du local. Vt = 0,25 m/s. Tests réalisés avec le plénum standard.

SÉLECTION - SOUFFLAGE TYPE 786 AVEC EFFET DE PLAFOND

AK (M²)	L X H (MM)	(M³/H) 150		200	300	400		500		600		800
0,0478	600 x 600	Lw	Lt			39	2,27	44	2,83	48	3,4	
		Vk	Pa			2,3	18	2,9	27	3,5	39	

Les valeurs Lw (dB(A)) ne tiennent pas compte de l'atténuation du local. Vt = 0,25 m/s. Tests réalisés avec le plénum standard.

CORRECTIONS POUR D'AUTRES Vt

Vt (M/S)	0,25	0,375	0,5	0,625
Lt	x 1	x 0,67	x 0,5	x 0,4

Série AR 883 - Aluminium

Série AR 883 - aluminium

UTILISATION

- Soufflage : diffusion à jet hélicoïdal réglable.
- Grande capacité de mélange pour une homogénéisation rapide des températures.
- Idéal pour les installations de conditionnement d'air à fort écart de température et de grande hauteur.
- Diffusion réglable avec option motorisation pour fonctionnement optimum en hiver comme en été.
- Positionnement au plafond.

CONSTRUCTION

- Corps et pales de diffusion en aluminium.
- Pales montées sur engrenages orientables sur 90°.

FINITION

- Finition aluminium peinture époxy, teinte blanc RAL 9003 mat 30%.
- Finition peinture selon carte RAL. Consulter la liste des couleurs disponibles en annexe.

FIXATION

- F0 : Fixation non apparente par vis latérales dans le col.
- Raccordement sur conduit circulaire.

ACCESSOIRES

- LRE : plénum de raccordement (piquage côté) en acier galvanisé.
- Moteurs tout ou rien ou proportionnels (24 V ou 230 V) pour l'orientation des pales.

DIMENSIONS STANDARDS

- Diamètres de 250 à 630 mm.

CARACTÉRISTIQUES TECHNIQUES

- Voir tableaux de sélection pages suivantes.
- Voir taux d'induction à la fin du chapitre.

ENCOMBREMENT

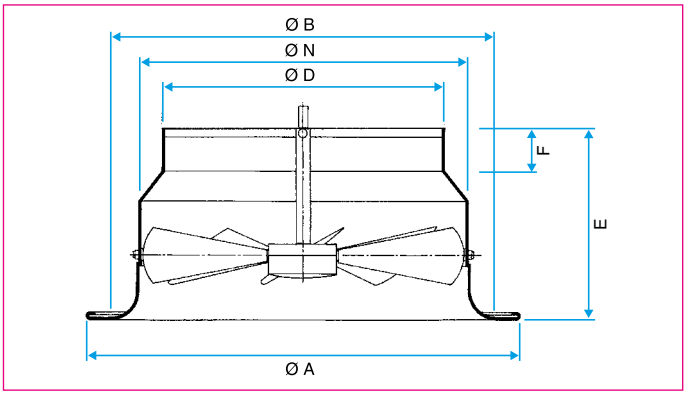

AR 883

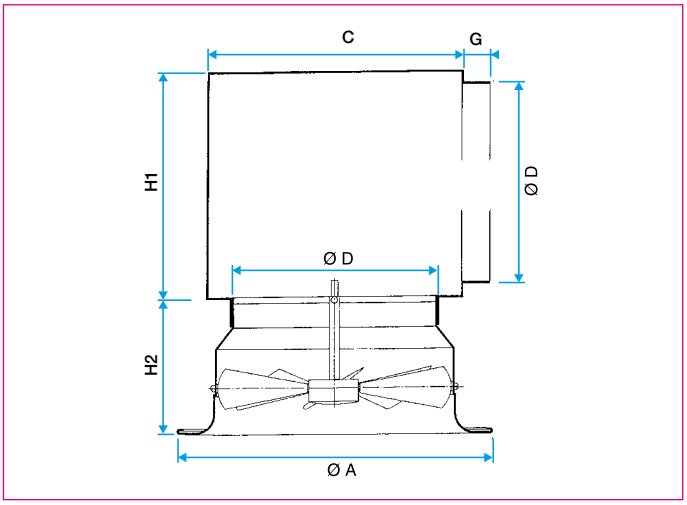

AR 883 avec plénum LRE

DIMENSIONS STANDARDS

Ø D (MM)	Ø N (MM)	Ø A (MM)	Ø B (MM)	C (MM)	F (MM)	G (MM)	H1 (MM)	H2 (MM)
250	315	425	385	310	50	50	340	225
315	400	500	460	375	50	50	405	240
400	470	615	575	460	60	60	490	280
500	630	850	810	560	60	70	550	320
630	800	1070	1030	690	80	70	680	410

Série AR 883

GAMME

DIMENSIONS (MM)	DIFFUSEUR AR 883	PLÉNUM LRE	PLÉNUM LRE ISOLÉ 5 FACES	PLÉNUM LRE AVEC OPTIONS
	CODE	CODE	CODE	CODE
Ø 250	11002361	11053348	11053368	11003433
Ø 315	11002362	11053349	11053369	11003433
Ø 400	11002363			11003433
Ø 500	11002364			Sur demande
Ø 630	11002365			Sur demande

OPTIONS DISPONIBLES

FIXATION	FINITION	PLÉNUM	MOTORISATION
• Non apparente par vis latérales dans le col.	• Peinture époxy selon carte RAL. Consulter la liste des couleurs disponibles en annexe.	• Profondeur spéciale. • Piquages spéciaux. • Isolation 2 ou 5 faces. • Nombre et diamètre des piquages. • Piquage à joint. • Etanchéité classe C et piquage à joint.	• M1 : moteur 230V on-off. • M3 : moteur 24V proportionnel.

Série 883

SÉLECTION - SOUFFLAGE MODE FROID AVEC EFFET DE PLAFOND - ΔT - 10°C ET ANGLE 30°

AK (M²)	Ø D (MM)	QV (M³/H)																			
		200		300		400		500		600		800		1000		1400		1800		2000		2500	
0,01705	**250**	25	0,62	35	0,9	42	1,25	47	1,5													Lw	Lt
		3,4	8,1	5,0	16,5	70	30	8,7	44													Vk	Pa
0,03090	**315**			23	0,7	30	0,87	35	1,15	40	1,35	47	1,8	52	2,3								
				2,7	5,3	8,5	3,5	4,6	15	5,8	21	7,2	33	9,5	53								
0,03810	**400**							31	1,0	36	1,25	43	1,65	48	2	57	2,8						
								3,6	8,7	4,5	14	6	23	7,5	35	10,5	65						
0,06700	**500**											31	1,2	37	1,5	43	2,1	51	2,8	53	3,1		
												3,2	7,4	4,0	11	5,7	20	7,5	35	8,1	40		
0,07720	**630**	Lw	Lt											33	1,4	42	1,9	48	2,5	50	2,7	56	3,5
		Vk	Pa											3,4	8,0	4,8	16	6,3	25	7,0	35	9,0	48

Les valeurs Lw (dB(A)) ne tiennent pas compte de l'atténuation du local. Vt = 0,25 m/s. Tests réalisés avec le plénum standard.

SÉLECTION - SOUFFLAGE MODE CHAUD SANS EFFET DE PAROI - ΔT + 10°C ET ANGLE 90°

AK (M²)	Ø D (MM)	QV (M³/H)																	
		500		750		1000		1200		1600		2000		3000		4000		5000		6500		8000	
0,03665	**250**	43	5,9	53	9,0																	Lw	Lt
		3,8	27	5,8	63																	Vk	Pa
0,07355	**315**			32	4,5	42	6,5	46	7,6	54	10,3												
				2,7	14	3,8	27	4,4	35	6,4	76												
0,10970	**400**							34	5,2	42	7,3	48	9,0										
								2,9	15,8	4,0	29	5,2	47										
0,16293	**500**									30	5,1	36	6,3	47	10	55	14						
										2,5	11,4	3,3	19,5	5	45	6,9	86						
0,30157	**630**	Lw	Lt											30	5,8	42	7,8	42	10	49	12,7	57	16
		Vk	Pa											2,5	11,4	3,5	23	4,6	37	5,8	64	7,3	99

Les valeurs Lw (dB(A)) ne tiennent pas compte de l'atténuation du local. Vt = 0,25 m/s. Tests réalisés avec le plénum standard.

Série 883

SOUFFLAGE MODE FROID AVEC EFFET DE PLAFOND

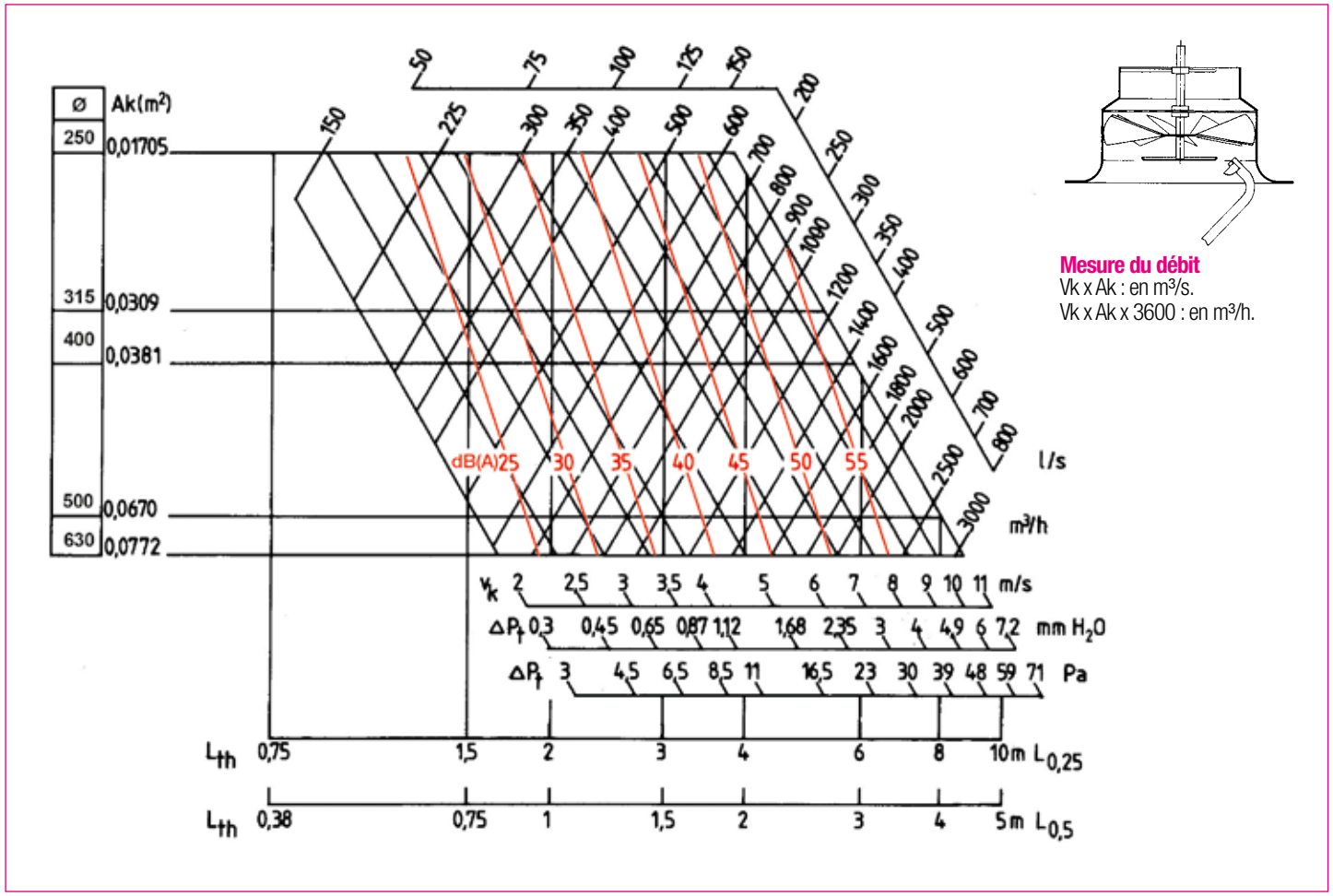

Mesure du débit
Vk x Ak : en m³/s.
Vk x Ak x 3600 : en m³/h.

Les valeurs Lw (dB(A)) ne tiennent pas compte de l'atténuation du local. Tests réalisés avec le plénum standard. Valable pour un écart de température de -10°C et un angle des pales de 30°.

CORRECTIONS POUR D'AUTRES Vt

Vt (M/S)	0,25	0,375	0,5	0,625
Lt	x 1	x 0,67	x 0,5	x 0,4

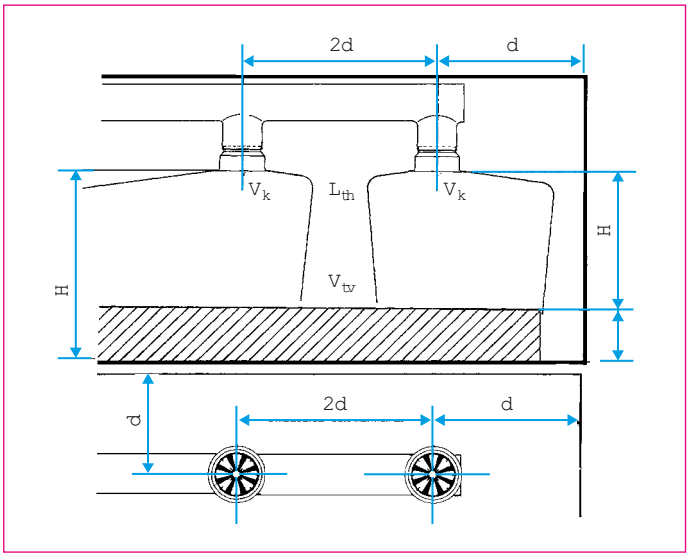

SYMBOLES

2.d	Distance entre les diffuseurs	(m)
d	Distance entre les diffuseurs et la paroi verticale du local	(m)
H	Hauteur sous diffuseur	(m)
Ho	Distance entre le diffuseur et la zone d'occupation	(m)
Vk	Vitesse de soufflage à la sortie du diffuseur	(m/s)
Vtv	Vitesse terminale entre diffuseurs à l'entrée de la zone d'occupation	(m/s)
Lth	Portée horizontale pour une vitesse donnée	(m)
LtM	Portée verticale pour une température donnée	(m)

SOUFFLAGE MODE CHAUD SANS EFFET DE PAROI

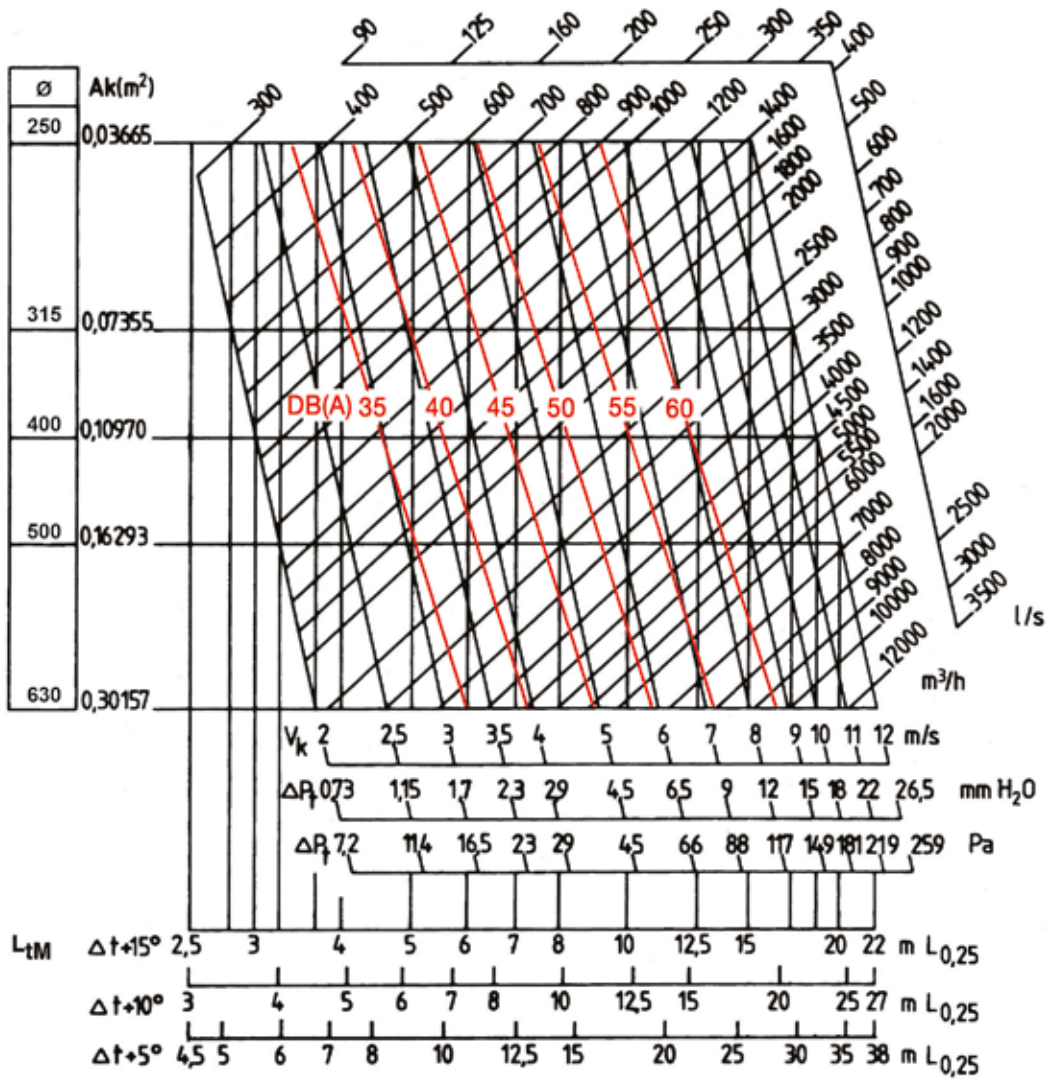

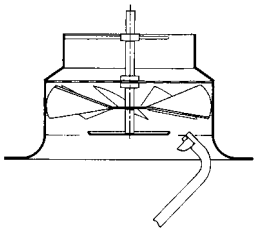

Mesure du débit
Vk x Ak : en m³/s.
Vk x Ak x 3600 : en m³/h.

Les valeurs Lw dB(A) ne tiennent pas compte de l'atténuation du local. Tests réalisés avec le plénum standard. Valable pour un angle des pales de 90° (soufflage vertical).

CORRECTIONS POUR D'AUTRES Vt

Vt (M/S)	0,25	0,375	0,5	0,625
Lt	x 1	x 0,67	x 0,5	x 0,4

CORRECTIONS POUR D'AUTRES ANGLES DE DIFFUSION

ANGLE DES PALES	LtM	Vk	ΔPt	Lw	Ak
45°	x 0.35	x 1.59	x 1.42	+ 10	x 0.63
60°	x 0.66	x 1.13	x 1.12	+ 3	x 0.88

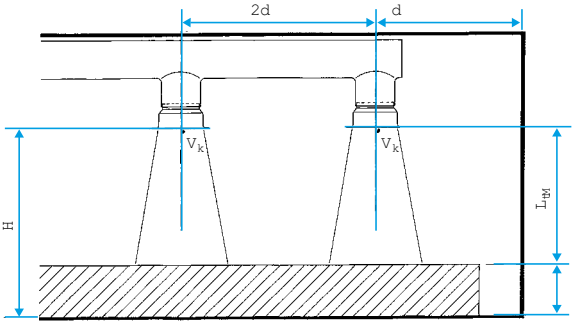

SYMBOLES

2.d	Distance entre les diffuseurs	(m)
d	Distance entre les diffuseurs et la paroi verticale du local	(m)
H	Hauteur sous diffuseur	(m)
Ho	Distance entre le diffuseur et la zone d'occupation	(m)
Vk	Vitesse de soufflage à la sortie du diffuseur	(m/s)
Vtv	Vitesse terminale entre diffuseurs à l'entrée de la zone d'occupation	(m/s)
Lth	Portée horizontale pour une vitesse donnée	(m)
LtM	Portée verticale pour une température donnée	(m)

Série AR 883 Thermo - Aluminium

Diffuseur AR 883 Thermo

UTILISATION

- Soufflage : diffusion à jet hélicoïdal réglable.
- Grande capacité de mélange pour une homogénéisation rapide des températures.
- Idéal pour les installations de conditionnement d'air à fort DT et à grande hauteur sous plafond.
- Inclinaison des pales de diffusion variable automatiquement en fonction de la température de l'air insufflé, pour un fonctionnement optimum en hiver comme en été.
- Pas de raccordement électrique.
- Très grand taux de brassage.
- Positionnement au plafond.

CONSTRUCTION

- Corps et pales de diffusion en aluminium.
- Ressort thermo-sensible en alliage Nickel-Titanium permettant un basculement automatique de l'angle des pales en fonction de la température de l'air insufflé :

- position "hiver" (chauffage) pour la dé-stratification de l'air chaud.
- position "été" (rafraîchissement) assurant une parfaite maîtrise des vitesses d'air dans la zone d'occupation.

- Angles "hiver" et "été" réglables à l'installation par vis pour une adaptation parfaite aux conditions de mise en œuvre.

FINITION

- Finition aluminium peinture époxy, teinte blanc RAL 9003 30%.
- Finition peinture selon carte RAL. Consulter la liste des couleurs disponibles en annexe.

FIXATION

- Fixation au plénum LRE non apparente par vis dans le col.
- Le plénum est muni de trous de fixation à la dalle béton.

ACCESSOIRES

- LRE : plénum de raccordement (piquage côté) en acier galvanisé.

DIMENSIONS STANDARDS

- Diamètres de 250 à 630 mm.

CARACTÉRISTIQUES TECHNIQUES

- Voir tableaux et abaques de sélection pages suivantes.

ENCOMBREMENT

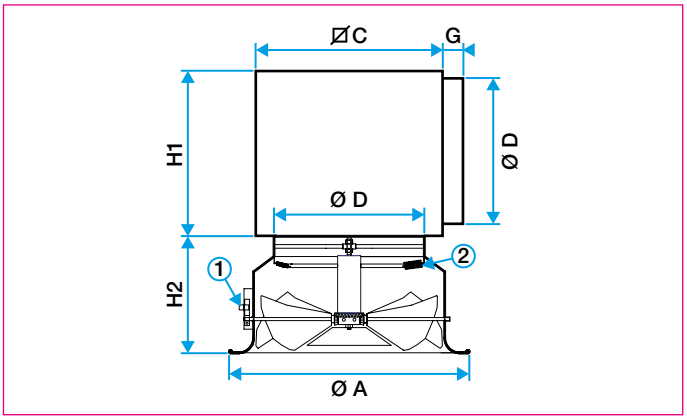

Diffuseur AR 883 Thermo avec plénum LRE.
① Réglage manuel des angles "hiver" et "été".
② Ressort thermo-sensible.

DIMENSIONS STANDARDS

Ø D (MM)	C (MM)	Ø A (MM)	G (MM)	H1 (MM)	H2 (MM)
250	310	425	50	340	225
315	375	500	50	405	240
400	460	615	60	490	280
500	560	850	70	550	320
630	690	1070	70	680	410

Série AR 883 Thermo

GAMME

DIMENSIONS Ø (MM)	AR 883 THERMO	PLÉNUM LRE NON ISOLÉ PIQUAGE CÔTÉ	PLÉNUM LRE PIQUAGE CÔTÉ ISOLÉ 5 FACES	PLÉNUM LRE PIQUAGE CÔTÉ AVEC OPTIONS
	CODE	CODE	CODE	
250	11051031	11053348	11053367	11053355
315	11051032	11053349	11053369	11053355
400	11051033			11053355
500	11051034			Sur demande
630	11051035			Sur demande

FIXATION	FINITION	PLÉNUM AVEC OPTIONS
• Non apparente par vis latérales dans le col.	• Aluminium peinture époxy blanc RAL 9003.	• Profondeur spéciale • Piquages spéciaux • Isolation 2 ou 5 faces • Nombre et diamètre des piquages • Piquage à joint • Etanchéité classe C et piquage à joint.

Série 883 Thermo

SÉLECTION RAPIDE - ANGLE À 45°

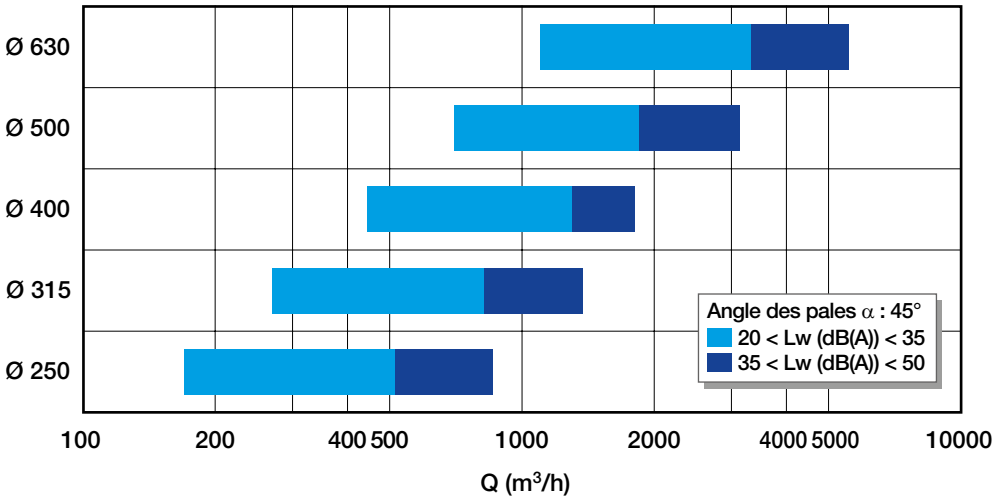

Les valeurs Lw (dB (A)) ne tiennent pas compte de l'atténuation du local. Tests réalisés avec le plénum standard.

Réglage manuel de l'angle des pales en position hiver/été.

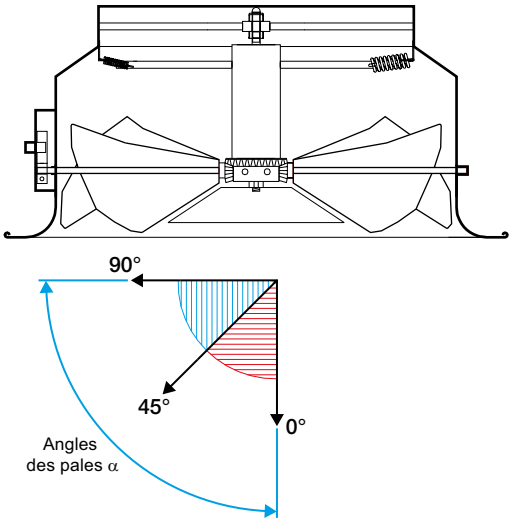

Diffuseur AR 883 Thermo.

Série AR 883 Thermo

HAUTEUR DE MONTAGE CONSEILLÉE

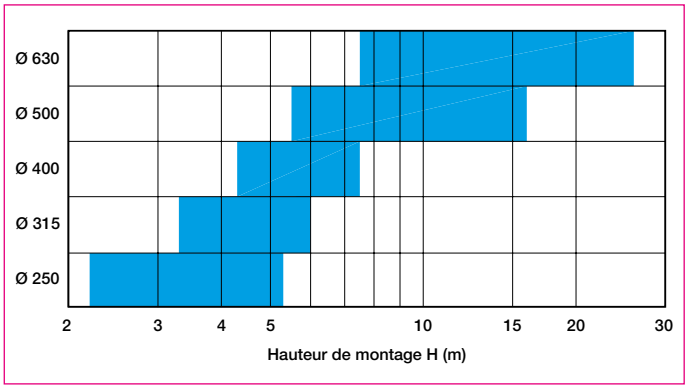

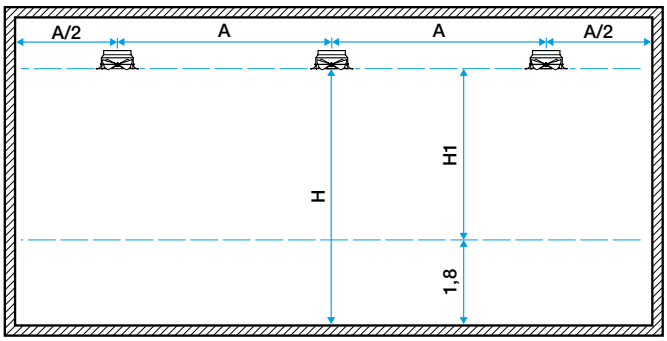

DISTANCE MINIMUM A

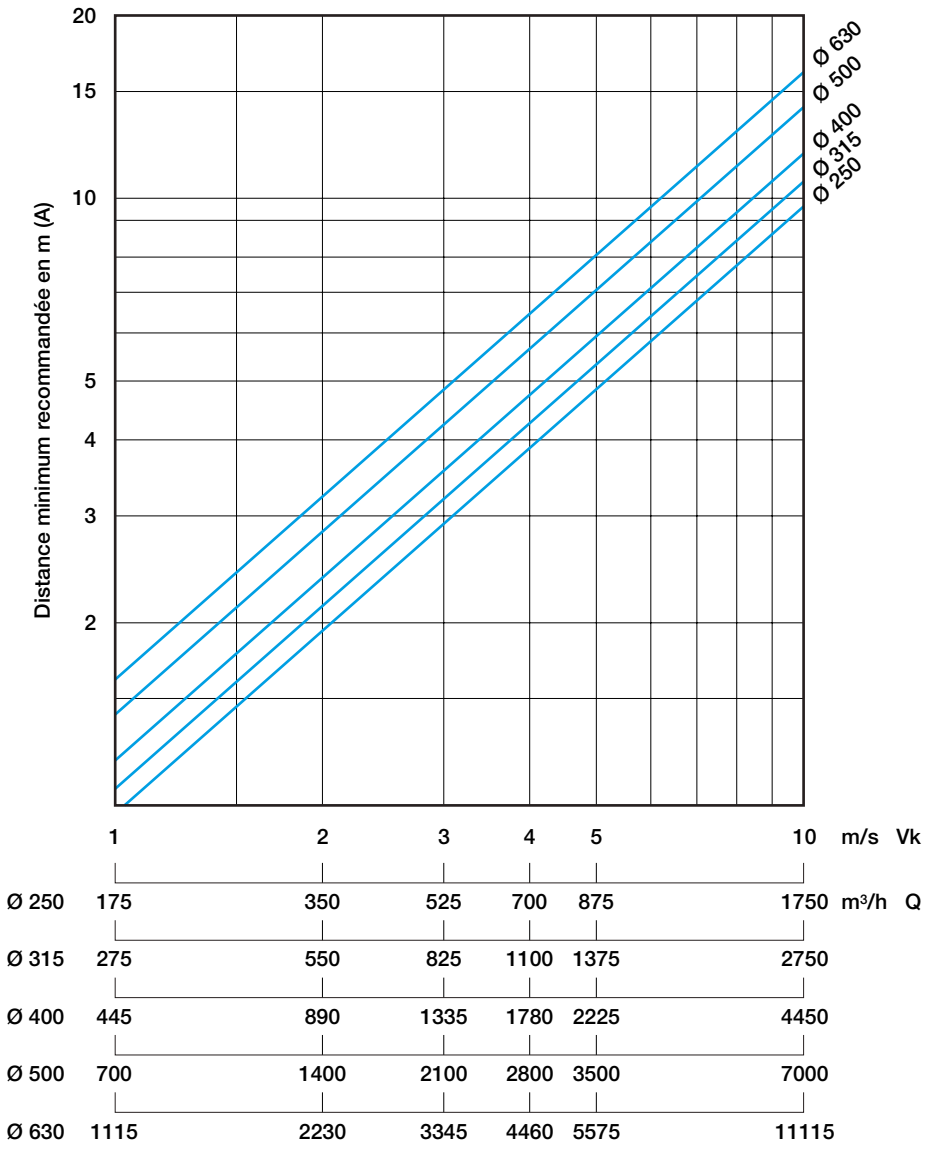

Série SR 861 - Acier

Diffuseur SR 861

UTILISATION

- Diffuseur plafonnier de soufflage.
- Diffusion fixe à jet hélicoïdal.
- Grande capacité de mélange pour une homogénéisation rapide des températures.
- Idéal pour les installations de conditionnement d'air à fort écart de température et faible hauteur sous plafond.
- Positionnement au plafond.

CONSTRUCTION

- Diffuseur circulaire avec raccordement circulaire.
- Corps et pales de diffusion en acier.

FINITION

- Finition acier peinture époxy RAL 9003 30%.
- Finition peinture selon carte RAL. Consulter la liste des couleurs disponibles en annexe.

FIXATION

- F0 : fixation non apparente par vis sur les côtés du diffuseur.

Nota : cette fixation est recommandée pour les plafonds suspendus et incompatibles avec les plafonds types Staff ou BA13.
Nota : cette fixation est recommandée pour les plafonds types Staff ou BA13.

- Fixation de l'ensemble à la dalle béton à l'aide de pattes situées sur le plénum.

Le poids du diffuseur ne doit pas être supporté par la structure du plafond.

ACCESSOIRES

- BR : registre type papillon avec 2 lames en V. Construction en acier. Réglage à travers le diffuseur par vis.

NB : le registre BR est incompatible avec la fixation F7.

- Plénum de raccordement LRE avec piquage sur le côté.
- Répartiteur de flux en option.
- Disponible en versions simple ou isolé 2 ou 5 faces.

DIMENSIONS STANDARDS

- Diamètres de 125 mm à 315 mm.

CARACTÉRISTIQUES TECHNIQUES

- Voir tableaux de sélection pages suivantes.
- Voir taux d'induction à la fin du chapitre.

ENCOMBREMENT

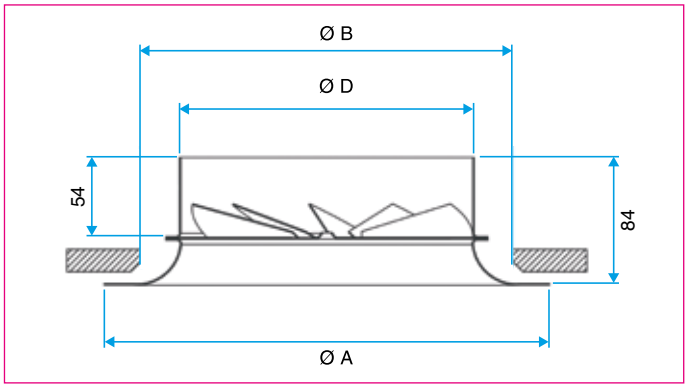

Diffuseur SR 861

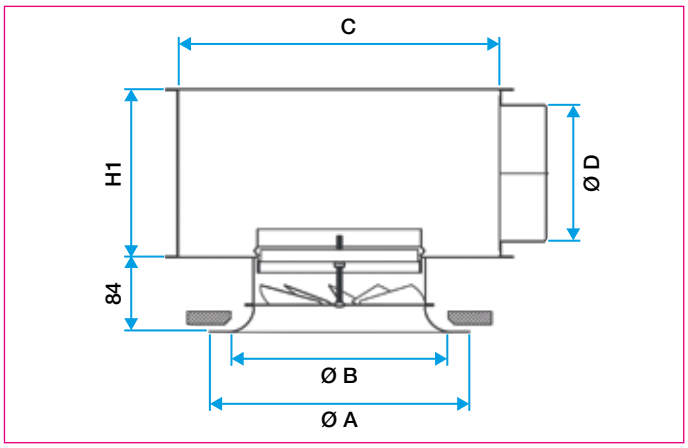

SR 861 avec plénum LRE

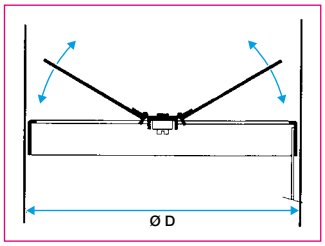

Registre BR

DIMENSIONS STANDARDS

Ø D (MM)	Ø A (MM)	Ø B (MM)	C (MM)	H1 (MM)
125	225	175	185	185
160	250	210	220	220
200	300	250	260	260
250	350	300	310	310
315	415	360	375	375

Série SF 861 T - Acier

Diffuseur SF 861 T

Diffuseur SF 861 T vue arrière

UTILISATION

- Diffuseur plafonnier de soufflage.
- Diffusion fixe à jet hélicoïdal.
- Grande capacité de mélange pour une homogénéisation rapide des températures.
- Idéal pour les installations de conditionnement d'air à fort écart de température et faible hauteur sous plafond.
- Positionnement en lieu et place d'une dalle de plafond standard 600 x 600 mm.

CONSTRUCTION

- Raccordement circulaire.
- Corp et pales de diffusion en acier.
- Plaque de compensation du plafond en acier.

FINITION

- Finition acier peinture époxy RAL 9003 30%.
- Finition peinture selon carte RAL. Consulter la liste des couleurs disponibles en annexe.

FIXATION

- F0 : fixation non apparente par vis sur les côtés du diffuseur.
- Fixation de l'ensemble à la dalle béton à l'aide de pattes situées sur le plénum.

Le poids du diffuseur ne doit pas être supporté par la structure du plafond.

ACCESSOIRES

- BR : registre type papillon avec 2 lames en V. Construction en acier. Réglage à travers le diffuseur par vis.
- Plénum de raccordement LRE avec piquage sur le côté.
- Répartiteur de flux en option.
- Disponible en versions simple ou isolé 2 ou 5 faces.

DIMENSIONS STANDARDS

- Diamètres de 125 mm à 315 mm.

CARACTÉRISTIQUES TECHNIQUES

- Voir tableaux et abaques de sélection pages suivantes.
- Voir taux de mélange (TM) à la fin du chapitre.

ENCOMBREMENT

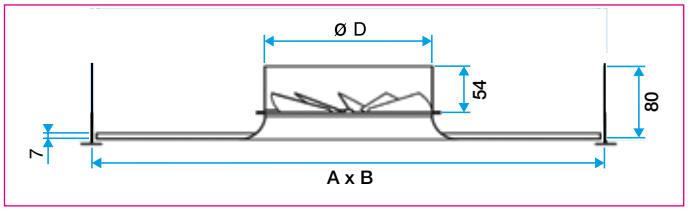

Diffuseur SF 861 T

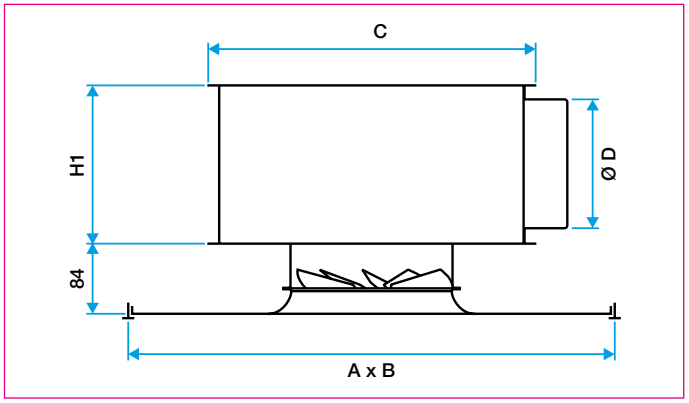

SF 861 T avec plénum LRE

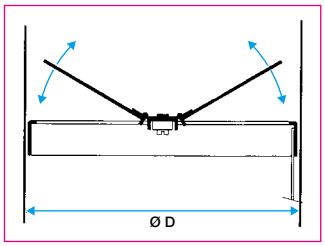

Registre BR

DIMENSIONS STANDARDS

Ø D (MM)	A x B* (MM)	C (MM)	H1 (MM)
125	600 x 600	185	185
160	600 x 600	220	220
200	600 x 600	260	260
250	600 x 600	310	310
315	600 x 600	375	375

* Dimension nominale de la dalle.

Série SR 861 - SF 861 T

GAMME STANDARD

DIMENSIONS (MM)	DIFFUSEUR SR 861	DIFFUSEUR SF 861 T	PLÉNUM LRE PIQUAGE CÔTÉ	PLÉNUM LRE PIQUAGE CÔTÉ ISOLÉ 5 FACES	REGISTRE BR
	CODE	CODE	CODE	CODE	CODE
Ø 125	11051105				
Ø 160	11051106	11051081	11053346		11053220
Ø 200	11051107	11051082	11053347	11053367	11053221
Ø 250	11051108	11051083	11053347	11053368	11053222
Ø 315	11051109	11051084	11053348	11053369	11053223

FIXATION	FINITION
• Non apparente par vis dans le col du diffuseur.	• Acier peinture époxy blanc RAL 9003.

GAMME AVEC CHOIX D'OPTIONS

DIMENSIONS (MM)	CODE PLÉNUM LRE
Ø 125	11003433
Ø 160	11003433
Ø 200	11003433
Ø 250	11003433
Ø 315	11003433

OPTIONS DISPONIBLES

PLÉNUM	
• Fixation F0 et F7.	• Répartiteur de flux.
• Profondeur spéciale.	• Nombre et diamètre des piquages.
• Piquages spéciaux.	• Piquage à joint.
• Isolation 2 ou 5 faces.	• Etanchéité classe C et piquage à joint.

Série 861

SÉLECTION - SOUFFLAGE TYPE 861 AVEC EFFET DE PLAFOND

AK (M^2)	Ø D (MM)	QV (M^3/H) 50		70		100		150		250		350		500		600	
0,0039	125	-	1	31	1,8	38										Lw	Lt
		2,5	4,5	5	17	8,5	45									Vk	Pa
0,0071	160			-	1,4	29	2,3	38	3,2	47	4,0						
				2,6	5	4,5	13	6,5	26	8,5	45						
0,0124	200					-	19	29	2,,9	40	3,6	47	5,0				
						3,6	9	5,1	17	6,8	28	9,0	48				
0,0199	250							-	2	32	2,7	40	,3,6	47	5,0	51	6,0
								2,7	5	3,5	9	4,9	16	6,5	26	8,5	45
0,0358	315	Lw	Lt							-	2,5	31	3,2	38	4,5	42	5,5
		Vk	Pa							3,0	7,0	4,0	11	5,5	20	7,0	30

Les valeurs Lw (dB(A)) ne tiennent pas compte de l'atténuation du local. Vt = 0,25 m/s. Tests réalisés avec le plénum standard.

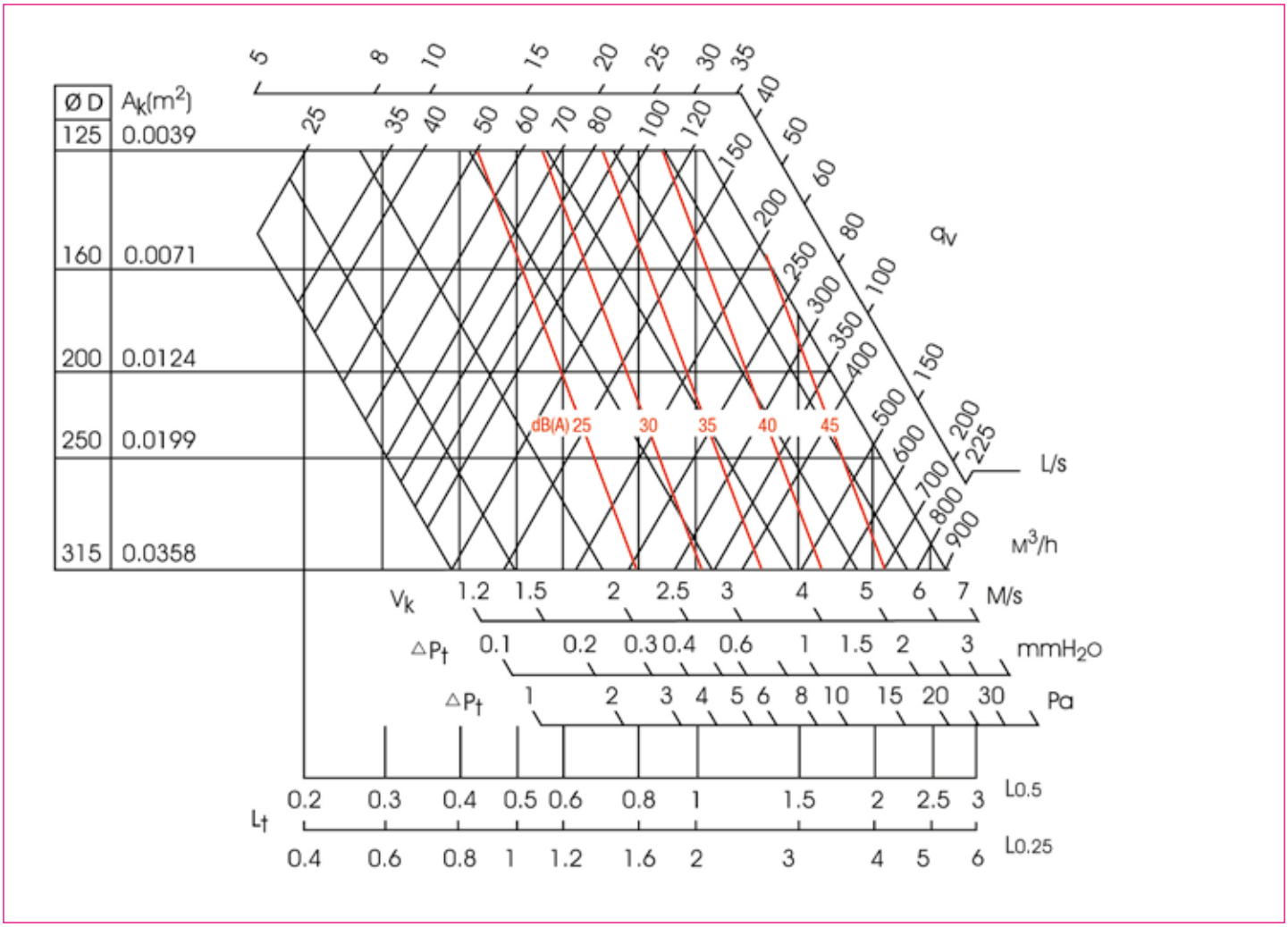

Les valeurs Lw (dB(A)) ne tiennent pas compte de l'atténuation du local. Tests réalisés avec le plénum standard.

CORRECTIONS POUR D'AUTRES Vt

Vt (M/S)	0,25	0,375	0,5	0,625
Lt	x 1	x 0,67	x 0,5	x 0,4

Taux de mélange (TM)

TM POUR DIFFUSEUR SÉRIE TWISTED 850

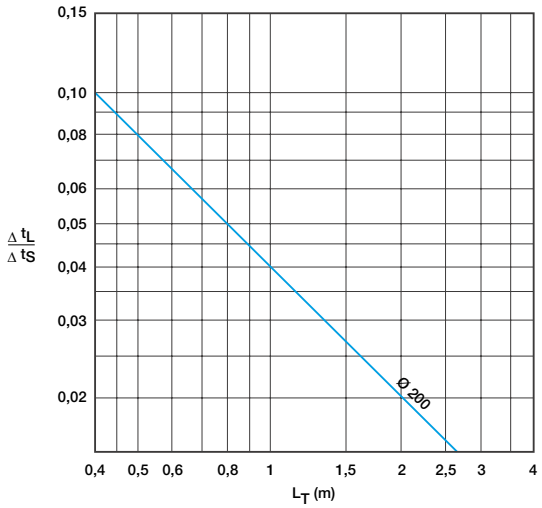

TM POUR DIFFUSEUR SÉRIE 785 - 775 - 786

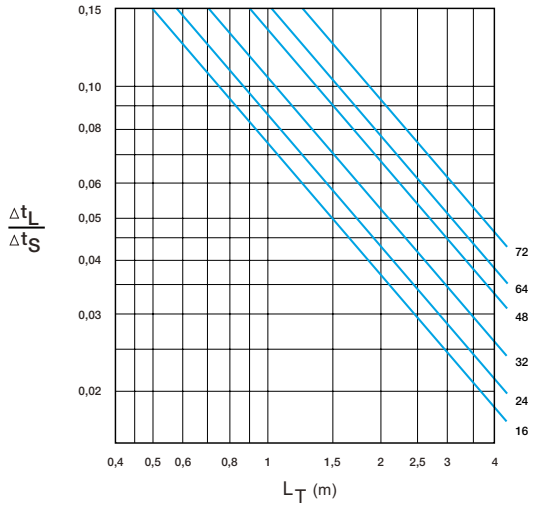

TM POUR DIFFUSEUR SÉRIE 883 (DIFFUSION HORIZONTALE)

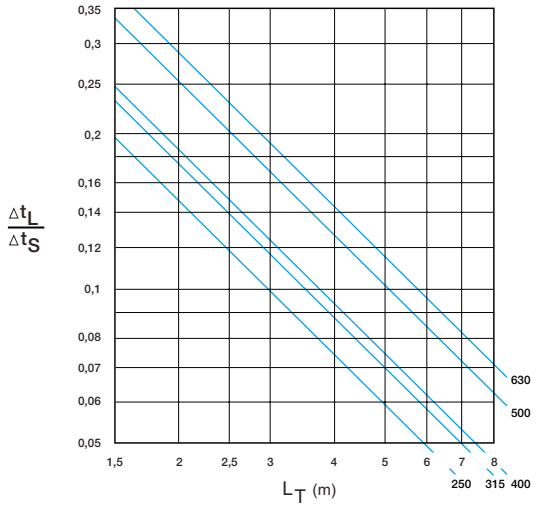

TM POUR DIFFUSEUR SÉRIE 883 (DIFFUSION VERTICALE)

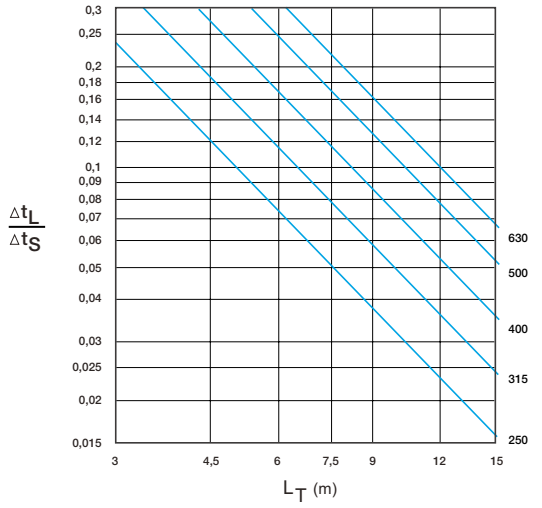

TM POUR DIFFUSEUR SÉRIE 861

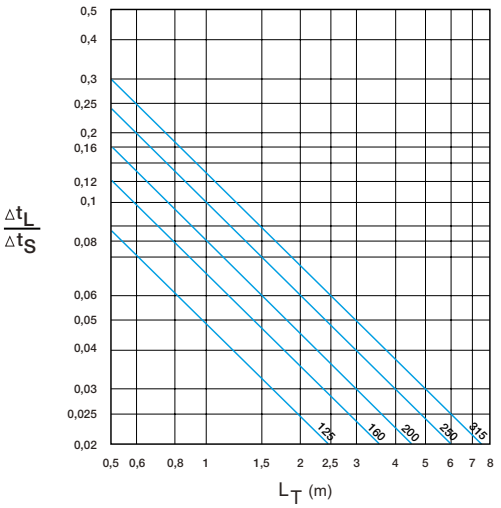

SYMBOLES

Lt 0,5 (m)	Portée du jet d'air à Vt = 0,5 m/s
ΔTL (°C)	Différence entre la température en fin de portée et la température ambiante (en °C)
ΔTS (°C)	Différence entre la température de soufflage et la température ambiante (en °C)
TM = ΔTL / ΔTS	Rapport entre les écarts de température. Cette valeur est significative de la capacité du terminal à mélanger "rapidement" l'air insufflé à l'ambiance.
EXEMPLE AVEC UN SOUFFLAGE À 15°C ET UNE AMBIANCE À 25°C	La température dans le jet d'air à X (m) du terminal = 25 - 10 x TM (°C)

Taux d'induction (i)

TAUX D'INDUCTION POUR DIFFUSEURS SÉRIE TWISTED 850

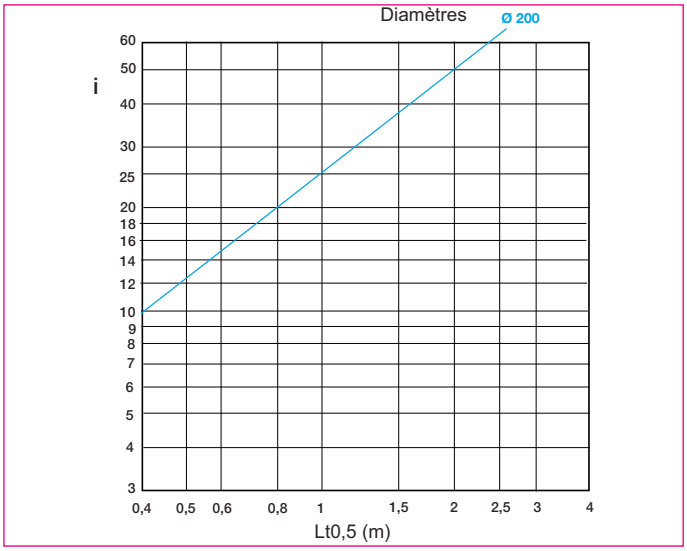

TAUX D'INDUCTION POUR DIFFUSEURS SÉRIE 860

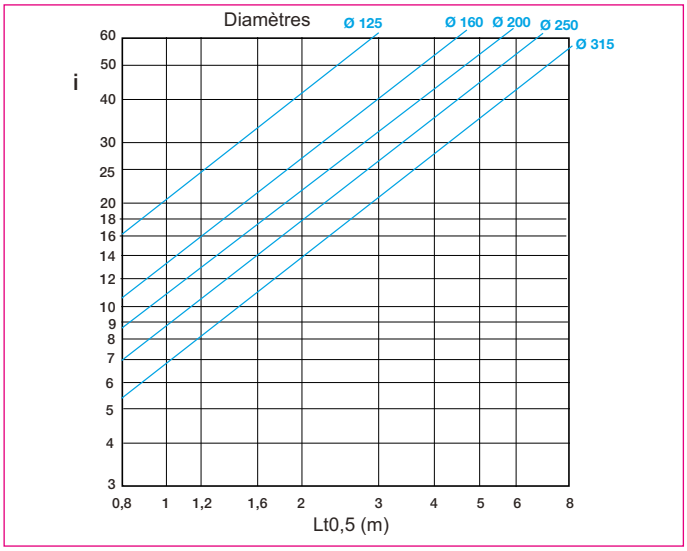

TAUX D'INDUCTION POUR DIFFUSEURS SÉRIE 785 - 775 - 786

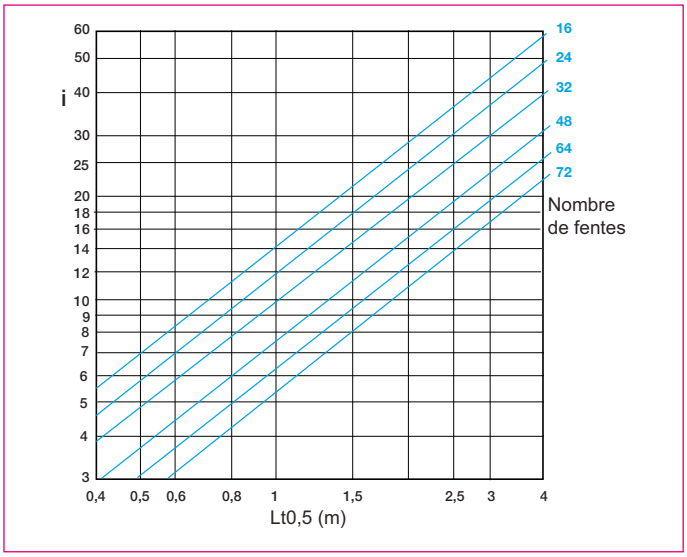

TAUX D'INDUCTION POUR DIFFUSEURS SÉRIE 883 HORIZONTALE

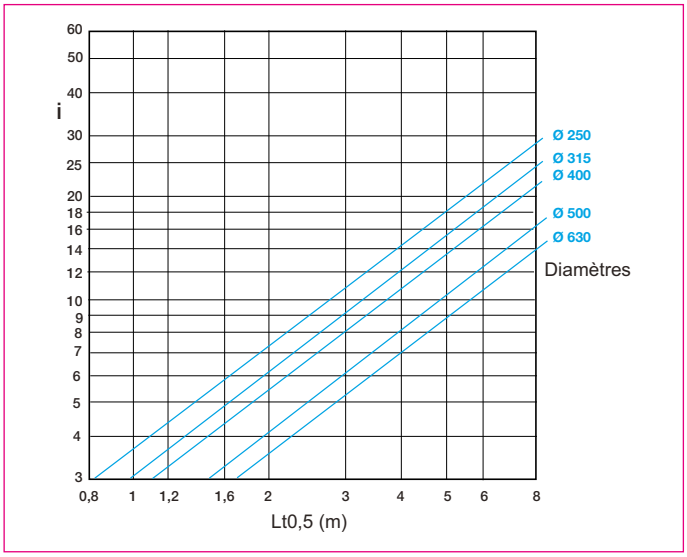

TAUX D'INDUCTION POUR DIFFUSEURS SÉRIE 883 VERTICALE

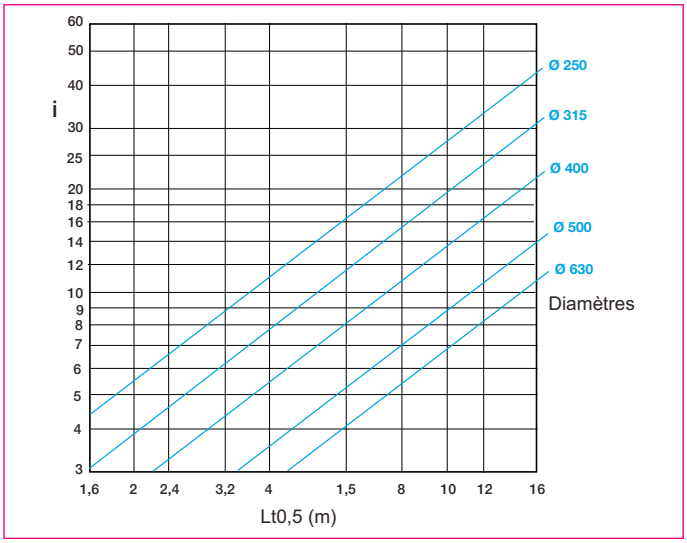

SYMBOLES

Lt 0,5 (m)	Portée du jet d'air à Vt = 0,5 m/s
Q1 (m^3/h)	Débit d'air primaire
Q2 (m^3/h)	Débit d'air induit dans le local
QL (m^3/h)= Q1 + Q2	Débit d'air total en mouvement en fin de portée
i = QL / Q1	Taux d'induction

SOMMAIRE

Diffuseurs à déplacement P189
Diffuseurs à buses rotatives. P202
Éjecteurs grande portée alu. P208
Diffuseurs souples P212
Diffuseurs de contremarche P215
Taux de mélange. P220

SP 391 R

SC 984

AR 190

CSI

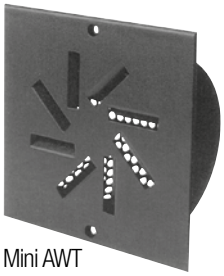
Mini AWT

Série SP 391 - Acier

Diffuseur SP 391 R

UTILISATION

- Soufflage à basse vitesse sur 180°.
- Rafraîchissement et climatisation en locaux tertiaires et industriels, généralement avec une grande hauteur sous plafond.
- Installation murale dans la zone d'occupation.

CONSTRUCTION

- Châssis en tôle d'acier galvanisé.
- Piquage de raccordement circulaire sur le dessus ou dessous (avec socle F uniquement).
- Surface de diffusion en tôle perforée d'acier galvanisé.
- Répartition de l'air assurée par des déflecteurs internes.
- Les modèles type "R" ont une esthétique arrondie.

FINITION

- Acier peinture époxy, teinte blanc RAL 9003 mat 30%.
- Finition peinture selon carte RAL. Consulter la liste des couleurs disponibles en annexe.

FIXATION

- Fixation au sol.

ACCESSOIRES

- A : silencieux.
- B : régulateur et prise de mesure du débit d'air.
- C : habillage de gaine.
- F : socle de sol.

DIMENSIONS STANDARDS

- Disponibles en 9 tailles différentes, du Ø 100 mm au Ø 630 mm.
- De 200 à 950 mm de large.
- De 400 à 1800 mm de haut.

CARACTÉRISTIQUES TECHNIQUES

- Voir tableaux de sélection pages suivantes.

ENCOMBREMENT

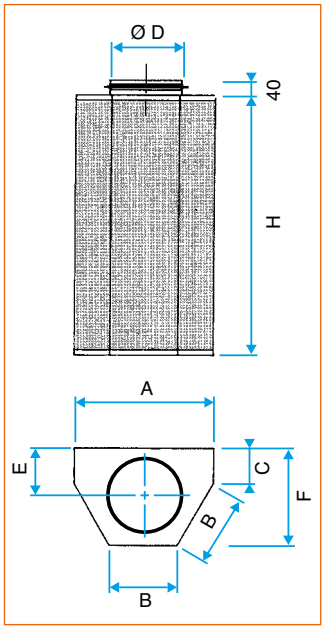

Diffuseur SP 391

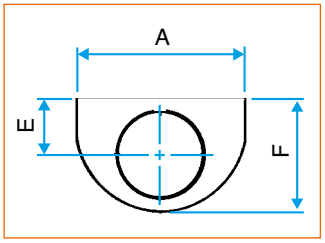

Diffuseur SP 391 R

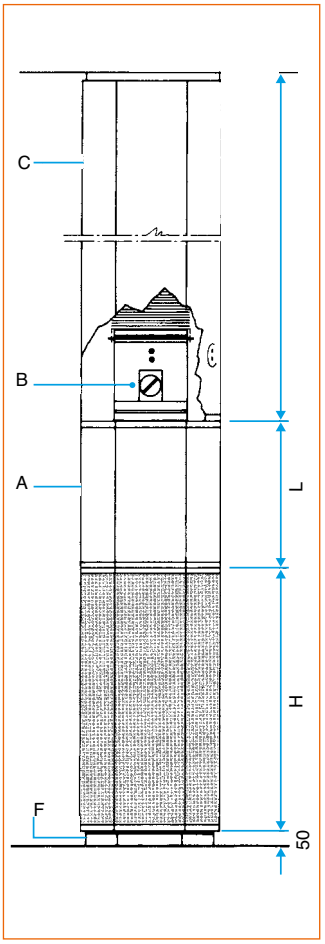

SP 391 et accessoires

DIMENSIONS STANDARDS

MODÈLE	A (MM)	B (MM)	C (MM)	Ø D (MM)	E (MM)	F (MM)	H (MM)	L* (MM)
100	200	100	70	100	80	155	400	300
125	250	125	75	125	93	185	500	300
160	300	150	80	160	110	250	700	400
200	380	190	90	200	130	260	800	400
250	480	240	102	250	155	315	900	500
315	600	300	125	315	198	390	1000	600
400	760	380	151	400	230	480	1250	700
500	950	475	179	500	280	600	1500	800
630	950	475	309	630	345	730	1800	900

* L : hauteur du caisson acoustique

Série SP 392 - Acier

Diffuseur SP 392

UTILISATION

- Soufflage à basse vitesse sur 90°.
- Rafraîchissement et climatisation en locaux tertiaires et industriels, généralement avec une grande hauteur sous plafond.
- Installation murale dans la zone d'occupation.

CONSTRUCTION

- Châssis en tôle d'acier galvanisé.
- Piquage de raccordement sur le dessus ou dessous (avec socle F uniquement).
- Surface de diffusion en tôle perforée d'acier galvanisé.
- Répartition de l'air assurée par des déflecteurs internes.
- Les modèles type "R" ont une esthétique arrondie.

FINITION

- Acier peinture époxy, teinte blanc RAL 9003 mat 30%.
- Finition peinture selon carte RAL. Consulter la liste des couleurs disponibles en annexe.

FIXATION

- Fixation au sol.

ACCESSOIRES

- A : silencieux.
- B : régulateur et prise de mesure du débit d'air.
- C : habillage de gaine.
- F : socle de sol.

DIMENSIONS STANDARD

- Disponibles en 8 tailles différentes, du Ø 100 mm au Ø 500 mm.
- De 240 à 902 mm de large.
- De 400 à 1 500 mm de haut.

CARACTÉRISTIQUES TECHNIQUES

- Voir tableaux de sélection pages suivantes.

ENCOMBREMENT

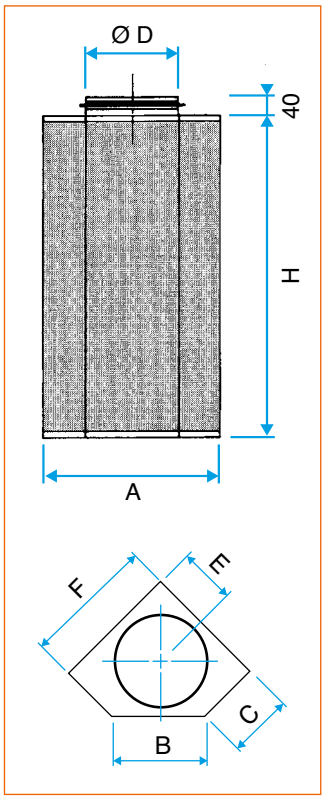

Diffuseur SP 392

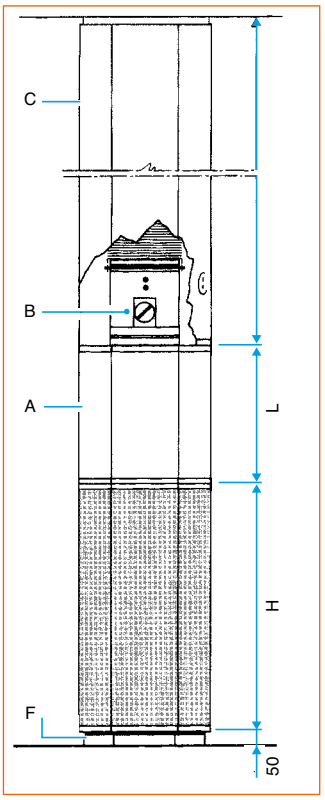

SP 392 et accessoires

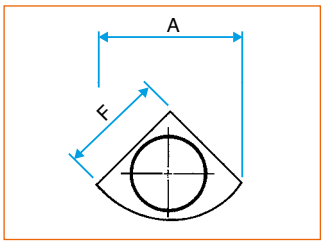

Diffuseur SP 392 R

DIMENSIONS STANDARDS

MODÈLE	A (MM)	B (MM)	C (MM)	Ø D (MM)	E (MM)	F (MM)	H (MM)	L* (MM)
100	240	126	81	98	70	170	400	300
125	286	151	96	123	85	203	500	300
160	341	181	114	158	100	242	700	400
200	406	216	135	198	120	288	800	400
250	480	252	162	248	145	340	900	500
315	609	320	206	313	185	432	1000	600
400	740	389	250	398	230	525	1250	700
500	902	474	305	498	280	640	1500	800

* L : hauteur du caisson acoustique

Série SP 393 - Acier

Diffuseur SP 393

UTILISATION

- Soufflage plan à basse vitesse, avec possibilité d'encastrement.
- Rafraîchissement et climatisation en locaux tertiaires et industriels.
- Installation murale dans la zone d'occupation.

CONSTRUCTION

- Châssis en tôle d'acier galvanisé.
- Piquage de raccordement sur le dessus ou dessous (avec socle F uniquement).
- Surface de diffusion en tôle perforée d'acier galvanisé.
- Répartition de l'air assurée par des déflecteurs internes.

FINITION

- Acier peinture époxy, teinte blanc RAL 9003 mat 30%.
- Finition peinture selon carte RAL. Consulter la liste des couleurs disponibles en annexe.

FIXATION

- Fixation au sol.

ACCESSOIRES

- A : silencieux.
- B : régulateur et prise de mesure du débit d'air.
- C : habillage de gaine.
- F : socle de sol.

DIMENSIONS STANDARDS

- Diamètres de 160 mm à 630 mm.
- De 350 à 1 200 mm de large.
- De 400 à 1 500 mm de haut.

CARACTÉRISTIQUES TECHNIQUES

- Voir tableaux de sélection pages suivantes.

ENCOMBREMENT

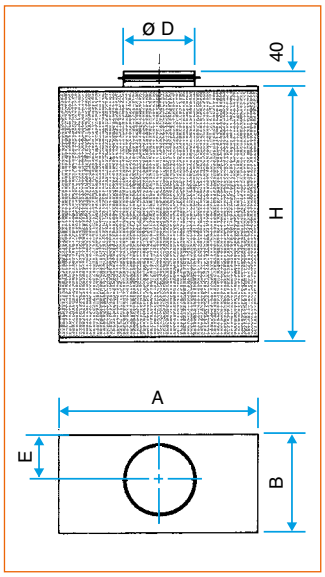

Diffuseur SP 393

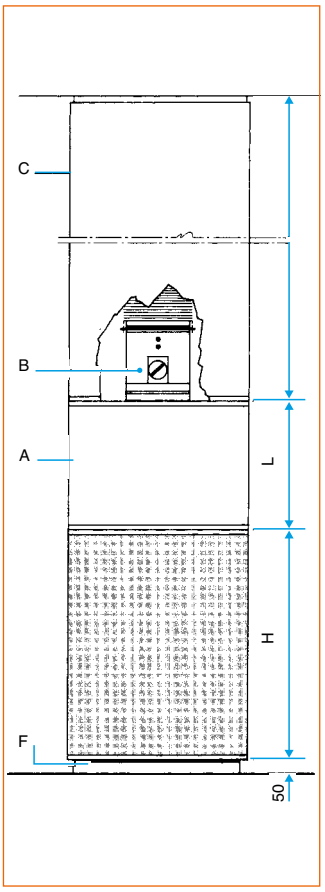

SP 393 et accessoires

DIMENSIONS STANDARDS

MODÈLE	A (MM)	B (MM)	H (MM)	E (MM)	Ø D (MM)	L* (MM)
100	350	155	400	80	100	300
125	400	180	500	93	125	300
160	500	250	700	110	160	400
200	600	300	800	130	200	400
250	700	350	900	155	250	500
315	850	425	1000	188	315	600
400	1000	500	1250	230	400	700
500	1200	600	1500	280	500	800

* L : hauteur du caisson acoustique

Série SP 394 - Acier

Diffuseur SP 394

UTILISATION

- Soufflage à basse vitesse sur 360°.
- Rafraîchissement et climatisation en locaux tertiaires et industriels, généralement avec une grande hauteur sous plafond.
- Installation dans la zone d'occupation.

CONSTRUCTION

- Châssis en tôle d'acier galvanisé.
- Piquage de raccordement sur le dessus ou dessous (avec socle F uniquement).
- Surface de diffusion en tôle perforée d'acier galvanisé.
- Répartition de l'air assurée par des déflecteurs internes.
- Les modèles type "R" ont une esthétique arrondie.

FINITION

- Acier peinture époxy, teinte blanc RAL 9003 mat 30%.
- Finition peinture selon carte RAL. Consulter la liste des couleurs disponibles en annexe.

FIXATION

- Fixation au sol.

ACCESSOIRES

- A : silencieux.
- B : régulateur et prise de mesure du débit d'air.
- C : habillage de gaine.
- F : socle de sol.

DIMENSIONS STANDARDS

- Disponible en 4 tailles différentes, du Ø 315 au Ø 630 mm.
- De 600 à 950 mm de large.
- De 1 000 à 1 800 mm de haut.

CARACTÉRISTIQUES TECHNIQUES

- Voir tableaux de sélection pages suivantes.

ENCOMBREMENT

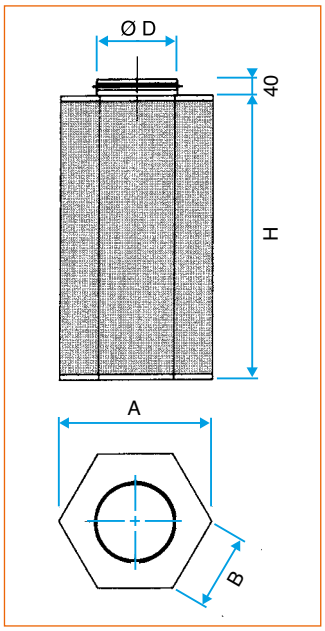

Diffuseur SP 394

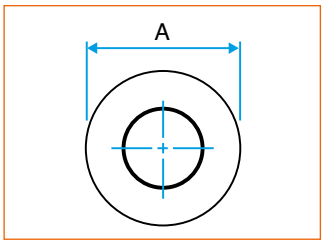

Diffuseur SP 394 R

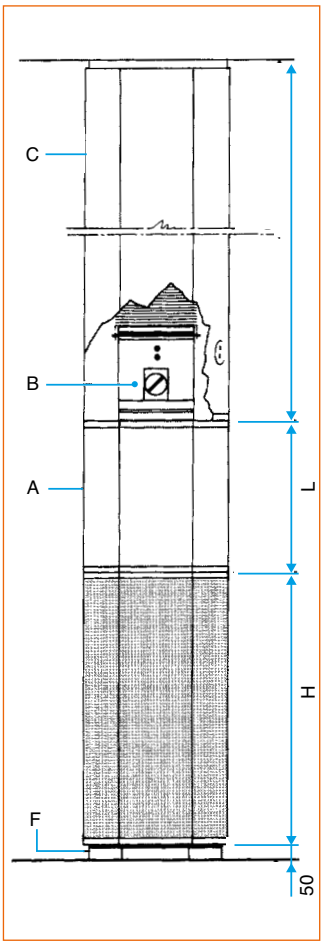

SP 394 et accessoires

DIMENSIONS STANDARDS

MODÈLE	A (MM)	B (MM)	Ø D (MM)	H (MM)	L* (MM)
315	600	300	315	1000	600
400	760	380	400	1250	700
500	950	475	500	1500	800
630	950	475	630	1800	900

* L : hauteur du caisson acoustique

Série SP 395 - Acier

Diffuseur SP 395

UTILISATION

- Soufflage plan à basse vitesse.
- Diffuseur rectangulaire et conduit (sur demande) conçus pour être encastrés dans des cloisons légères à ossature bois ou métallique.
- Rafraîchissement et climatisation en locaux tertiaires et industriels, généralement avec une grande hauteur sous plafond.
- Installation dans la zone d'occupation.

CONSTRUCTION

- Châssis en tôle d'acier galvanisé.
- Surface de diffusion en tôle perforée d'acier galvanisé.
- Répartition de l'air assurée par des déflecteurs internes.
- Contre cadre de montage.

FINITION

- Acier peinture époxy, teinte blanc RAL 9003 mat 30%.
- Finition peinture selon carte RAL. Consulter la liste des couleurs disponibles en annexe.

FIXATION

- Fixation au sol.
- Grille frontale montée sur contre cadre et clips à friction.

ACCESSOIRES

- WD : Conduit mural de longueur maximum 2000 mm.

DIMENSIONS STANDARDS

- Disponibles en 6 tailles différentes, du Ø 100 mm au Ø 250 mm.
- 500 ou 550 mm de large.
- De 300 à 900 mm de haut.

CARACTÉRISTIQUES TECHNIQUES

- Voir tableaux de sélection pages suivantes.

ENCOMBREMENT

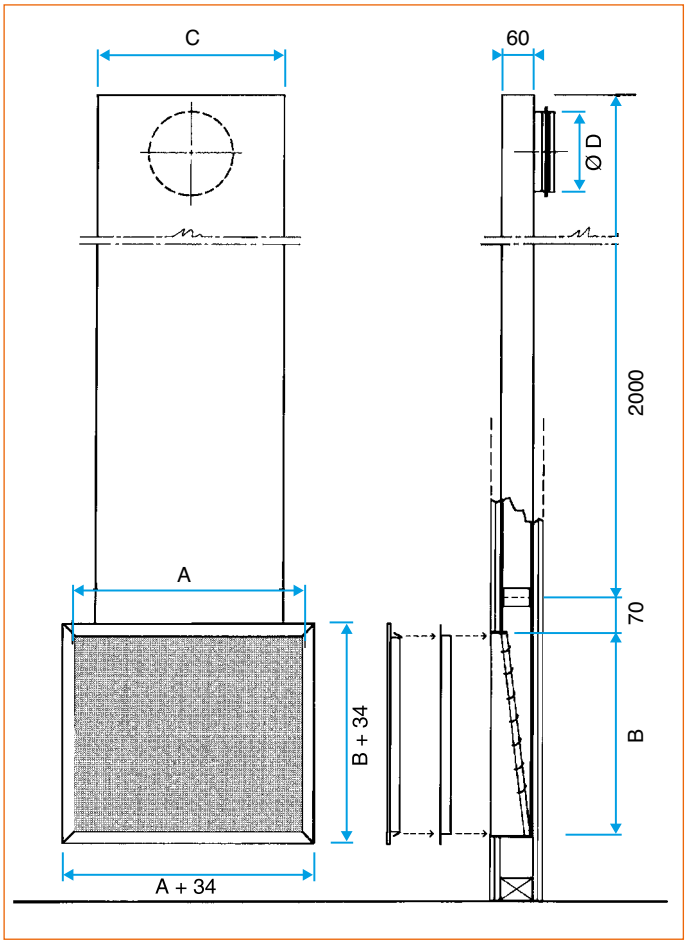

SP 395 et accessoires

DIMENSIONS STANDARDS

DIMENSIONS NOMINALES A (MM)	DIMENSIONS NOMINALES B (MM)	C (MM)	Ø D (MM)
500	**300**	300	125
500	**400**	400	160
500	**500**	400	160
550	**600**	450	200
550	**800**	500	250
550	**900**	500	250

Série SP 396 - Acier

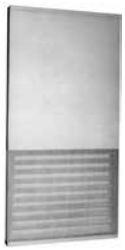

Diffuseur SP 396

UTILISATION

- Soufflage plan à basse vitesse.
- Rafraîchissement et climatisation en locaux tertiaires et industriels, généralement avec une grande hauteur sous plafond.
- Installation dans la zone d'occupation.

CONSTRUCTION

- Gaine et zone de soufflage de même section.
- Châssis en tôle d'acier galvanisé.
- Surface de diffusion en tôle perforée d'acier galvanisé.
- Répartition de l'air assurée par des déflecteurs internes.

FINITION

- Acier peinture époxy, teinte blanc RAL 9003 mat 30%.
- Finition peinture selon carte RAL. Consulter la liste des couleurs disponibles en annexe.

FIXATION

- Fixation murale.

DIMENSIONS STANDARDS

- Disponibles en 4 tailles différentes, du Ø 125 mm au Ø 200 mm.
- 500 ou 550 mm de large.
- De 300 à 600mm de haut.

CARACTÉRISTIQUES TECHNIQUES

- Voir tableaux de sélection pages suivantes.

ENCOMBREMENT

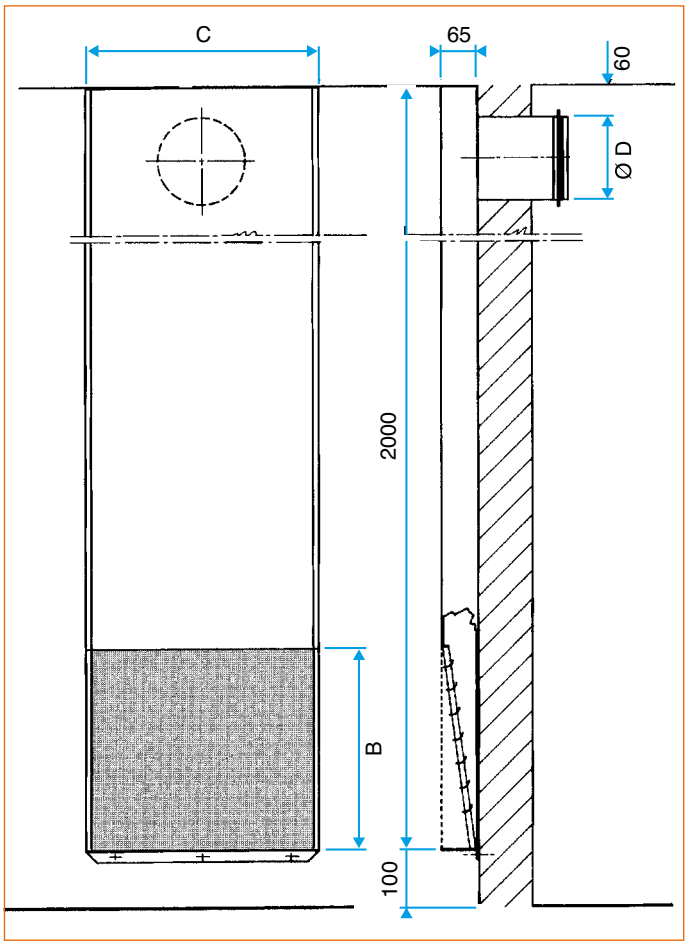

SP 396

DIMENSIONS NOMINALES

A (MM)	B (MM)	Ø D (MM)
500	**300**	125
500	**400**	160
500	**500**	160
550	**600**	200

Série SP 390

GAMME AVEC CHOIX D'OPTIONS

Nous consulter : des quantités minimums peuvent être requises.

OPTIONS DISPONIBLES

ALIMENTATION	FINITION
• Alimentation par le dessus (standard). • Alimentation par le sol.	• Peinture époxy selon carte RAL. Consulter la liste des couleurs disponibles en annexe.

ACCESSOIRES PROPOSÉS

- A : silencieux.
- B : régulateur.
- C et WD : habillage de gaine.
- F : socle de sol.

Série 390

SÉLECTION - SOUFFLAGE - TYPE 391

AK (M²)	Ø D (MM)	QV (M³/H)																			
		150		200		300		500		800		1000		2000		4000		6000		8000		10000	
-	100	27	0,8	33	0,95	41	1,5															Lw	Lt
		-	20	-	35	-	60															Vk	Pa
-	125			25	0,8	33	1,0																
				-	15	-	30																
-	160					25	0,85	35	1,3	42	0,9												
						-	15	-	35	-	60												
-	200							26	0,9	33	1	38	1,6										
								-	12	-	30	-	40										
-	250									25	0,95	30	1,2										
										-	10	-	18										
-	315													36	1,7								
														-	25								
-	400													27	1,2	40	2,5						
														-	8	-	30						
-	500															32	1,7	40	2,5				
																-	12	-	25				
-	600	Lw	Lt													-	1,1	32	1,7	35	2,05	40	2,5
		Vk	Pa													-	4	-	10	-	13	-	20

Les valeurs Lw (dB(A)) ne tiennent pas compte de l'atténuation du local. Vt = 0,2 m/s.

SÉLECTION - SOUFFLAGE - TYPE 392

AK (M²)	Ø D (MM)	QV (M³/H)																			
		80		100		150		200		300		600		1000		1500		2000		4000	
-	100	-	0,6	30	0,9	38	1,4													Lw	Lt
		-	10	-	6	-	30													Vk	Pa
-	125			-	0,65	27	0,9	35	1,3												
				-	5	-	12	-	20												
-	160					-	0,7	25	0,85	34	1,4										
						-	5	-	8	-	20										
-	200							-	0,7	25	0,95	40	1,9								
								-	3	-	7	-	30								
-	250									-	0,7	29	1,3	38	1,8						
										-	3	-	10	-	20						
-	315													28	1,4	39	2,1				
														-	8	-	20				
-	400													-	0,95	28	1,5	34	2,0		
														-	2	-	6	-	11		
-	500	Lw	Lt													-	1,0	-	1,4	36	2,2
		Vk	Pa													-	1	-	4	-	10

Les valeurs Lw (dB(A)) ne tiennent pas compte de l'atténuation du local. Vt = 0,2 m/s.

Série 390

SÉLECTION - SOUFFLAGE - TYPE 393

AK (M²)	Ø D (MM)	QV (M³/H)																	
		80		100		150		200		300		600		1000		1500		2000		4000	
-	100	25	0,7	30	0,9	40	1,4													Lw	Lt
		-	10	-	5	-	11													Vk	Pa
-	125			-	0,7	28	0,9	35	1,2												
				-	5	-	12	-	20												
-	160					-	0,7	27	0,9	35	1,3										
						-	5	-	8	-	18										
-	200							-	0,6	26	0,95	41	1,7								
								-	3	-	7	-	30								
-	250									-	0,6	31	1,3	40	1,8						
										-	3	-	10	-	20						
-	315											-	0,9	29	1,4	41	2,2				
												-	3	-	7	-	18				
-	400													-	0,95	30	1,5	36	1,9		
														-	2	-	3	-	10		
-	500	Lw	Lt													-	1,1	26	1,4	39	2,4
		Vk	Pa													-	2	-	4	-	12

Les valeurs Lw (dB(A)) ne tiennent pas compte de l'atténuation du local. Vt = 0,2 m/s.

SÉLECTION - SOUFFLAGE - TYPE 394

AK (M²)	Ø D (MM)	QV (M³/H)													
		1000		1500		2000		3000		4000		6000		8000	
-	315	-	0,7	32	0,9	38	1,3							Lw	Lt
		-	5	-	10	-	18							Vk	Pa
-	400			-	0,7	28	0,9	36	1,3	42	1,7				
				-	4	-	7	-	18	-	28				
-	500					-	0,6	25	0,9	31	1,2	40	1,7		
						-	2	-	5	-	8	-	19		
-	630	Lw	Lt					-	0,7	-	0,9	30	1,3	36	1,5
		Vk	Pa					-	2	-	3	-	6	-	12

Les valeurs Lw (dB(A)) ne tiennent pas compte de l'atténuation du local. Vt = 0,2 m/s.

SÉLECTION - SOUFFLAGE - TYPE 395 - 396

AK (M²)	L X H (MM)	QV (M³/H)													
		1000		1500		2000		3000		4000		6000		8000	
-	500 x 300	-	0,3	-	0,35	-	0,6	25	0,85					Lw	Lt
		-	5	-	8	-	19	-	30					Vk	Pa
-	500 x 400			-	0,3	-	0,4	-	0,7	31	0,95	33	1,4		
				-	4	-	9	-	18	-	35	-	60		
-	500 x 500					-	0,4	28	0,6	29	0,85	36	1,3		
						-	7	-	11	-	28	-	45		
-	550 x 600	Lw	Lt							25	0,8	31	1,1	40	1,6
		Vk	Pa							-	20	-	32	-	60

Les valeurs Lw (dB(A)) ne tiennent pas compte de l'atténuation du local. Vt = 0,2 m/s.

Série 391 - Soufflage

SOUFFLAGE AVEC EFFET DE PLAFOND

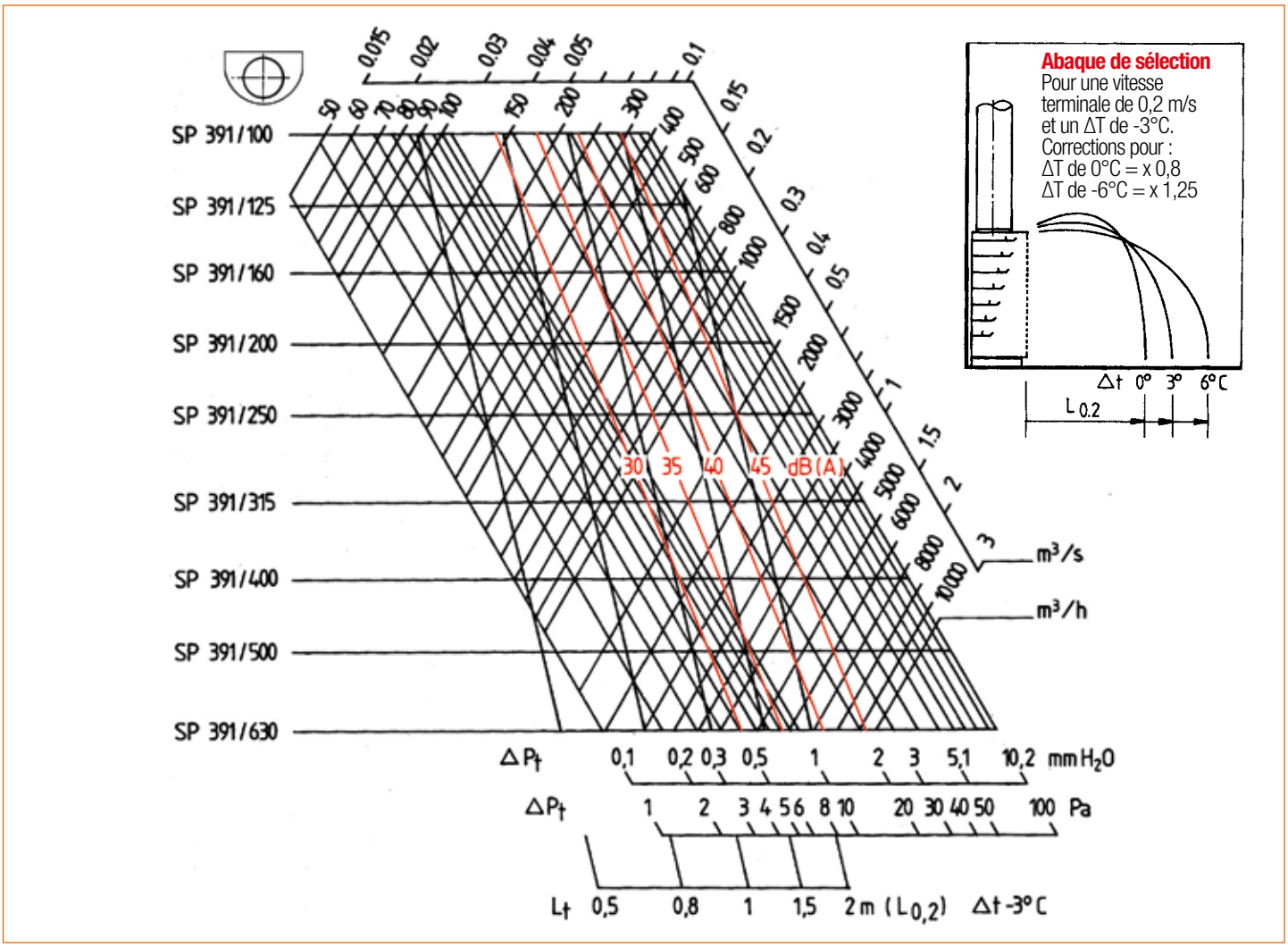

Les valeurs Lw (dB(A)) ne tiennent pas compte de l'atténuation du local.

NIVEAU DE PUISSANCE ACOUSTIQUE

DIMENSIONS (MM)	BANDES D'OCTAVE (HZ)					
	125	250	500	1000	2000	4000
Ø 100	1	2	1	1	-2	-15
Ø 125	1	2	2	1	-2	-15
Ø 160	1	2	2	1	-3	-14
Ø 200	2	2	3	2	-3	-12
Ø 250	2	3	3	2	-4	-13
Ø 315	3	3	4	3	-5	-15
Ø 400	5	4	4	4	-5	-14
Ø 500	6	5	5	4	-6	-15
Ø 630	6	6	7	5	-6	-16

Facteurs de correction (dB) par bandes d'octave (Hz)

AMORTISSEMENT SONORE PAR ADJONCTION DU SILENCIEUX (A)

DIMENSIONS (MM)	BANDES D'OCTAVE (HZ)					
	125	250	500	1000	2000	4000
Ø 100	9	14	26	36	42	30
Ø 125	9	13	24	34	38	27
Ø 160	8	12	22	31	36	25
Ø 200	7	11	19	28	30	20
Ø 250	7	11	18	25	26	18
Ø 315	5	8	15	21	19	13
Ø 400	4	7	14	18	16	12
Ø 500	3	6	12	15	14	11
Ø 630	3	5	12	14	13	10

Facteurs de correction (dB) par bandes d'octave (Hz)

Série 392 - Soufflage

SOUFFLAGE AVEC EFFET DE PLAFOND

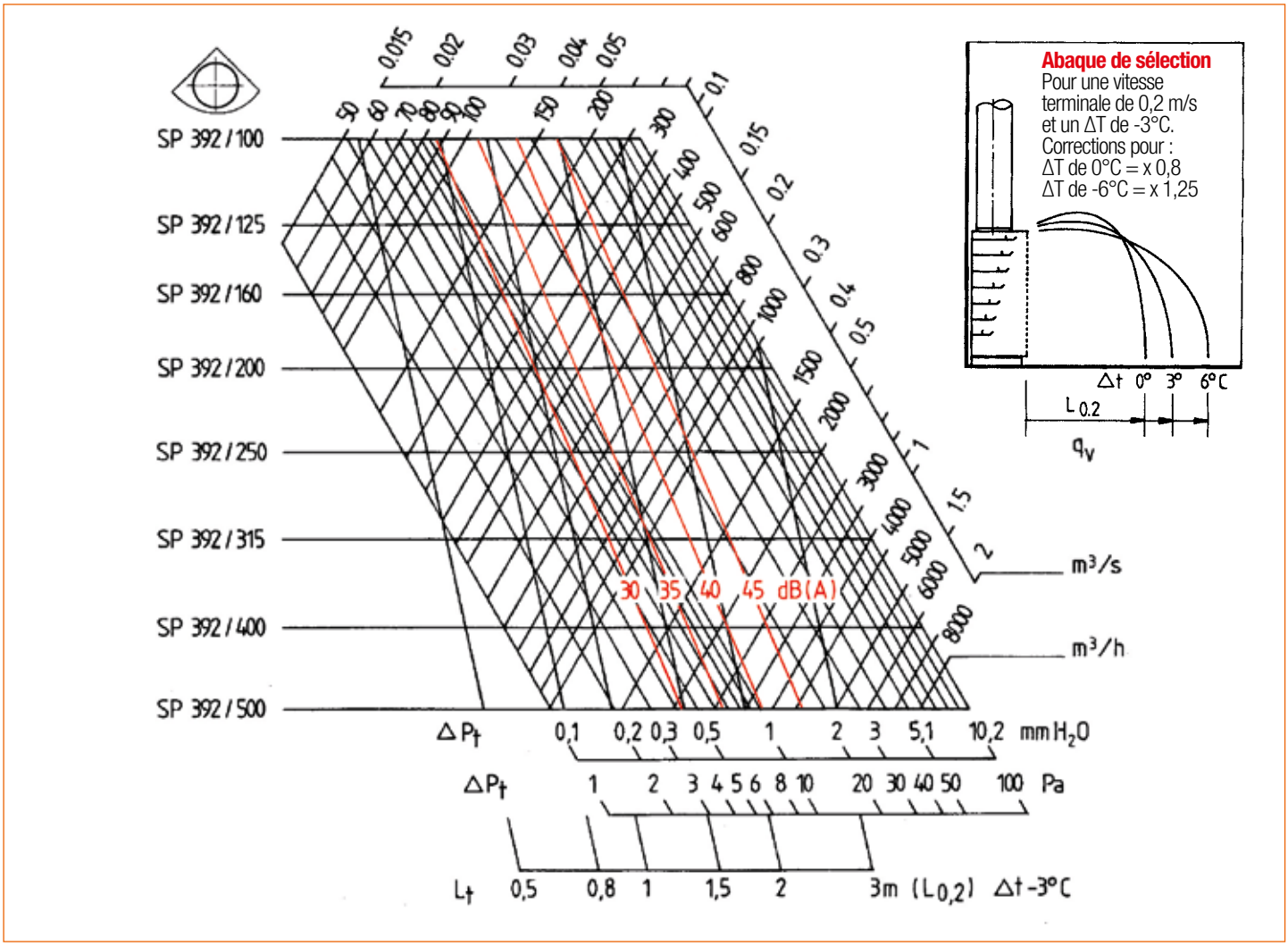

Les valeurs Lw (dB(A)) ne tiennent pas compte de l'atténuation du local.

NIVEAU DE PUISSANCE ACOUSTIQUE

DIMENSIONS (MM)	BANDES D'OCTAVE (HZ)					
	125	250	500	1000	2000	4000
Ø 100	1	2	1	1	-3	-16
Ø 125	1	2	2	1	-3	-16
Ø 160	1	2	2	1	-4	-16
Ø 200	1	2	2	1	-4	-15
Ø 250	2	3	3	2	-5	-16
Ø 315	3	3	4	2	-6	-17
Ø 400	4	4	4	2	-5	-19
Ø 500	6	5	4	3	-5	-20

Facteurs de correction (dB) par bandes d'octave (Hz)

AMORTISSEMENT SONORE PAR ADJONCTION DU SILENCIEUX (A)

DIMENSIONS (MM)	BANDES D'OCTAVE (HZ)					
	125	250	500	1000	2000	4000
Ø 100	9	14	26	36	42	30
Ø 125	9	13	24	34	38	27
Ø 160	8	12	22	31	36	25
Ø 200	7	11	19	28	30	20
Ø 250	7	11	18	25	26	18
Ø 315	5	8	15	21	19	13
Ø 400	4	7	14	18	16	12
Ø 500	3	6	12	15	14	11

Facteurs de correction (dB) par bandes d'octave (Hz)

Série 393 - Soufflage

SOUFFLAGE AVEC EFFET DE PLAFOND

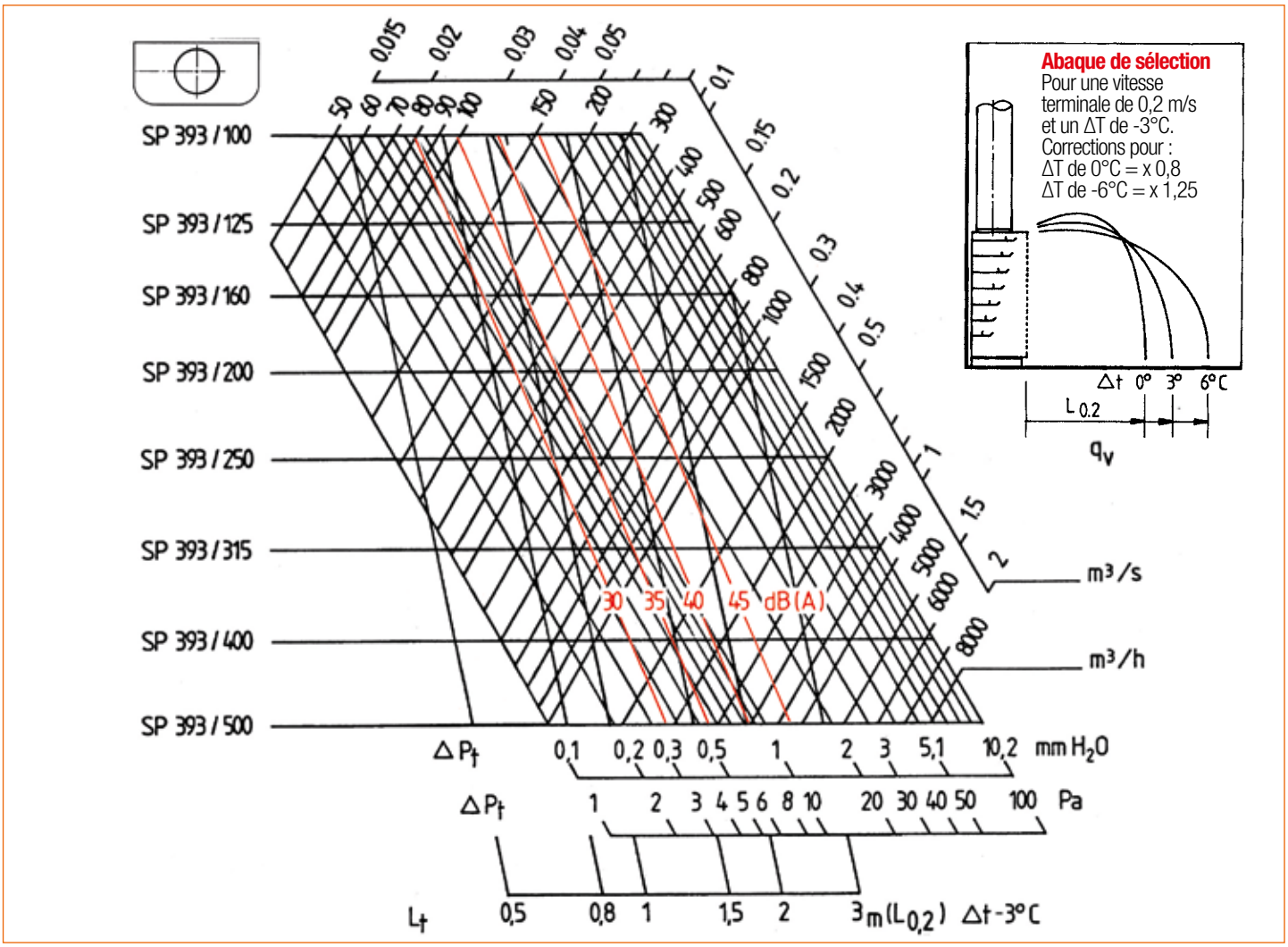

Les valeurs Lw (dB(A)) ne tiennent pas compte de l'atténuation du local.

NIVEAU DE PUISSANCE ACOUSTIQUE

DIMENSIONS (MM)	BANDES D'OCTAVE (HZ)					
	125	250	500	1000	2000	4000
Ø 100	1	2	1	1	-2	-15
Ø 125	1	2	2	1	-2	-15
Ø 160	1	2	2	1	-3	-15
Ø 200	2	2	3	2	-3	-15
Ø 250	2	3	3	2	-4	-15
Ø 315	3	3	4	2	-5	-16
Ø 400	5	4	4	4	-5	-18
Ø 500	6	5	5	4	-6	-19

Facteurs de correction (dB) par bandes d'octave (Hz)

AMORTISSEMENT SONORE PAR ADJONCTION DU SILENCIEUX (A)

DIMENSIONS (MM)	BANDES D'OCTAVE (HZ)					
	125	250	500	1000	2000	4000
Ø 100	10	15	28	36	44	36
Ø 125	10	14	26	35	44	35
Ø 160	9	13	24	33	42	28
Ø 200	8	13	23	32	38	24
Ø 250	7	12	21	30	36	23
Ø 315	7	11	19	26	28	20
Ø 400	6	10	18	24	24	18
Ø 500	5	9	16	20	18	16

Facteurs de correction (dB) par bandes d'octave (Hz)

Série 394 - Soufflage

SOUFFLAGE AVEC EFFET DE PLAFOND

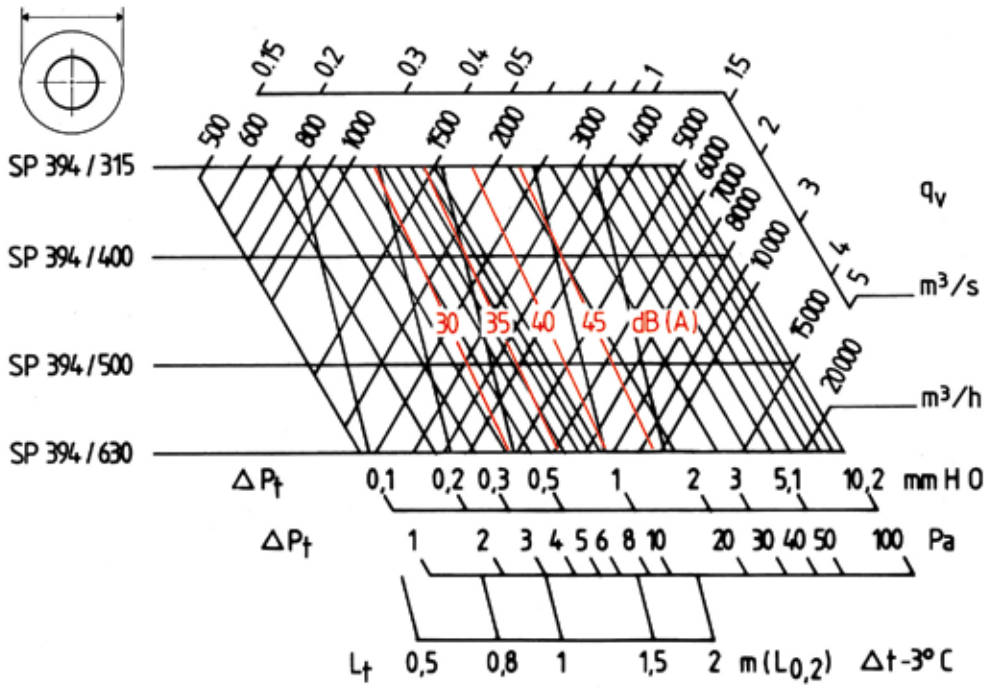

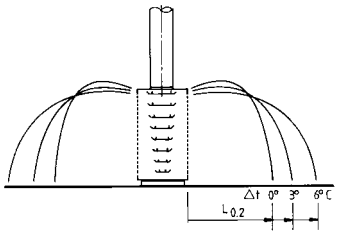

Abaque de sélection
Pour une vitesse terminale de 0,2 m/s et un ΔT de -3°C.
Corrections pour :
ΔT de 0°C = x 0,8
ΔT de -6°C = x 1,25

Les valeurs Lw (dB(A)) ne tiennent pas compte de l'atténuation du local.

NIVEAU DE PUISSANCE ACOUSTIQUE

DIMENSIONS (MM)	BANDES D'OCTAVE (HZ)					
	125	250	500	1000	2000	4000
Ø 315	2	2	3	3	-4	-15
Ø 400	4	3	4	4	-5	-16
Ø 500	5	4	4	3	-5	-17
Ø 630	6	5	5	4	-6	-17

Facteurs de correction (dB) par bandes d'octave (Hz)

AMORTISSEMENT SONORE PAR ADJONCTION DU SILENCIEUX (A)

DIMENSIONS (MM)	BANDES D'OCTAVE (HZ)					
	125	250	500	1000	2000	4000
Ø 315	8	14	18	24	26	20
Ø 400	6	12	15	22	24	18
Ø 500	4	10	14	20	23	17
Ø 630	4	8	13	16	17	12

Facteurs de correction (dB) par bandes d'octave (Hz)

Série 395 - 396 - Soufflage

SOUFFLAGE AVEC EFFET DE PLAFOND

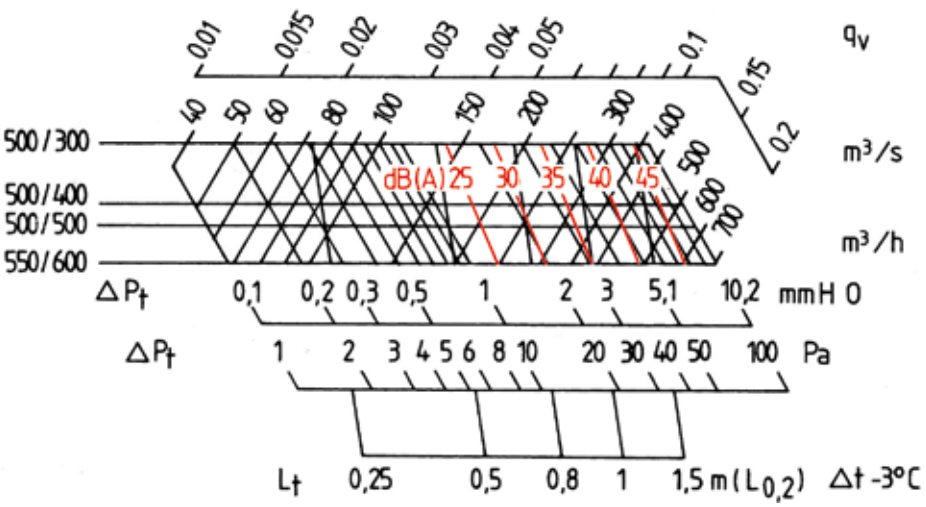

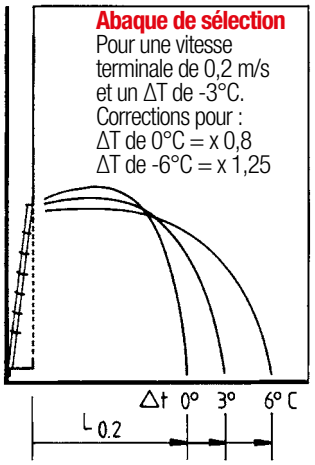

Les valeurs Lw (dB(A)) ne tiennent pas compte de l'atténuation du local.

NIVEAU DE PUISSANCE ACOUSTIQUE

DIMENSIONS (MM)	BANDES D'OCTAVE (HZ)					
	125	250	500	1000	2000	4000
500 x 300	4	3	4	1	-6	-14
500 x 400	4	3	3	0	-8	-16
500 x 500	5	2	3	0	-9	-20
550 x 600	6	3	2	0	-11	-22
550 x 800	6	4	2	0	-10	-24
550 x 900	7	4	2	0	-10	-24

Facteurs de correction (dB) par bandes d'octave (Hz)

Série SC 984 - Acier

Diffuseur SC 984

Plénum LREI (5)

UTILISATION

- Soufflage réglable permettant un jet hélicoïdal ou multidirectionnel (une, deux, trois ou quatre voies).
- Grand taux de brassage et homogénéisation rapide des températures.
- Idéal pour des installations à faible hauteur sous plafond.
- Positionnement au plafond.
- Version adaptée aux dalles de faux plafond 600 x 600 (SC 984 T).

CONSTRUCTION

- Face avant en tôle d'acier poinçonné.
- Buses rotatives en plastique.

FINITION

- Acier peinture époxy, teinte blanc RAL 9003 mat 30%.
- Finition peinture selon carte RAL. Consulter la liste des couleurs disponibles en annexe.

FIXATION

- Fixation non apparente par vis latérales dans le col du diffuseur.

ACCESSOIRES

- Plénum LREI (5) isolé 5 faces (fourni).
- Registre avec cadran de commande livré monté sur le piquage du plénum (fourni).

DIMENSIONS STANDARDS

- Disponibles en 5 tailles différentes, du Ø 125 au Ø 315.
- Dimension 600 x 600 pour remplacement d'une dalle de plafond suspendu standard (SC 984 T).

CARACTÉRISTIQUES TECHNIQUES

- Voir abaques de sélection pages suivantes.
- Voir Taux de mélange (TM) à la fin du chapitre.

ENCOMBREMENT

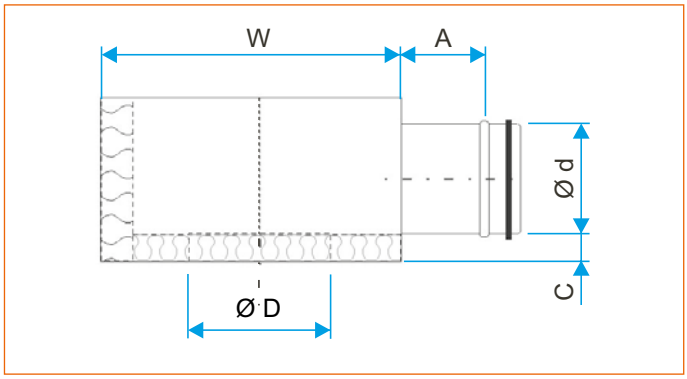

Plénum LREI (5)

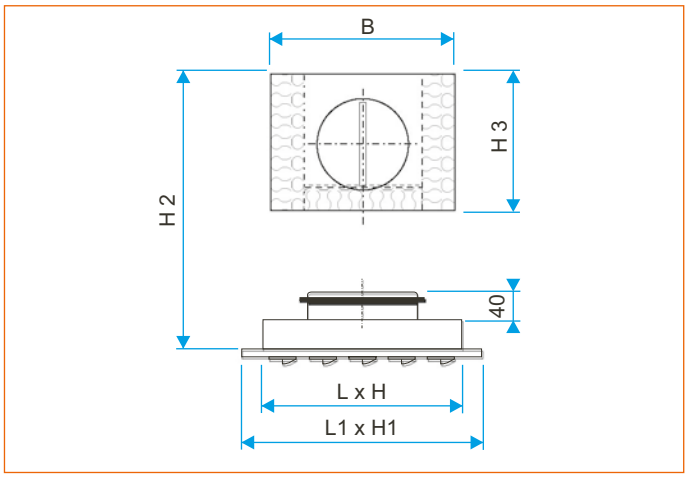

Diffuseur SC 984

DIMENSIONS STANDARDS

MOD.	L X H (MM)	L1 X H1 (MM)	Ø D (MM)	Ø D (MM)	H2 (MM)	H3 (MM)	B (MM)	W (MM)	R (MM)	A (MM)	C (MM)
125	333	389 ou 594*	100	125	185	155	250	320	296	81	30
160	333	389 ou 594*	125	160	210	180	300	380	346	91	40
200	415	472 ou 594*	160	200	260	215	370	440	398	103	35
250	554	594*	200	250	315	255	465	520	473	123	30
315	554	594*	250	315	360	300	550	580	519	144	25

* Modèle SC 984 T

Série 984 - Modèle 125

SOUFFLAGE AVEC EFFET DE PLAFOND

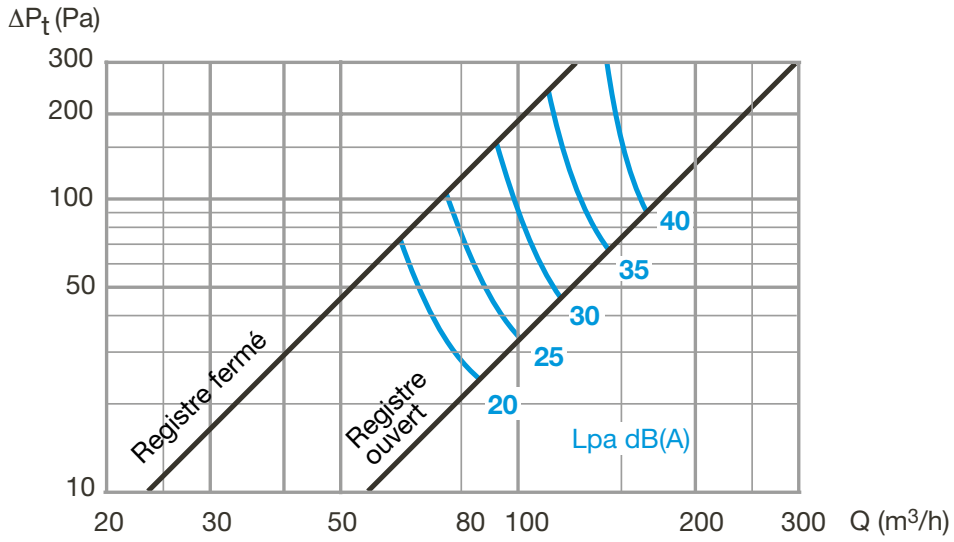

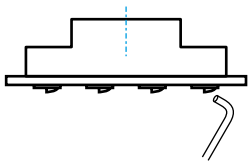

Mesure du débit
Vk x Ak : en m³/s.
Vk x Ak x 3600 : en m³/h.

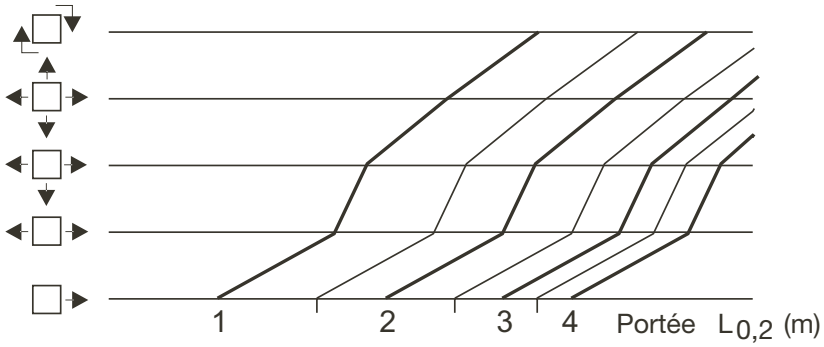

Lpa dB(A) : niveau de pression acoustique en considérant une atténuation du local de 4 dB. Tests réalisés avec le plénum standard.

CORRECTIONS POUR D'AUTRES Vt

Vt (M/S)	0,2	0,25	0,375	0,5	0,625
Lt	x 1	x 0,8	x 0,53	x 0,4	x 0,32

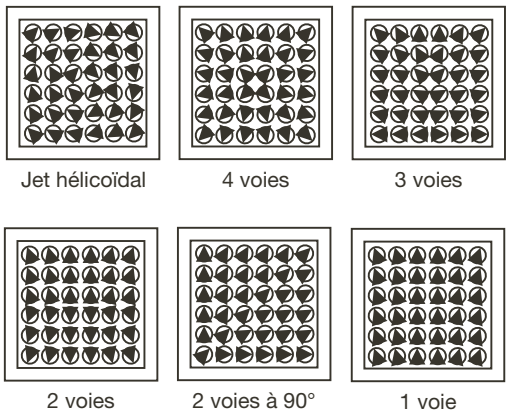

La portée $L^{0,2}$ est donnée pour les configurations de buses ci-dessus.

NIVEAU DE PUISSANCE ACOUSTIQUE (dB)

Hz	125	250	500	1000	2000	4000
K (dB)	+ 9	+ 7	+ 3	- 2	- 12	- 24

Facteurs de correction (dB) par bandes d'octave (Hz) pour obtenir le niveau de puissance acoustique (Lw) en dB.

Série 984 - Modèle 160

SOUFFLAGE AVEC EFFET DE PLAFOND

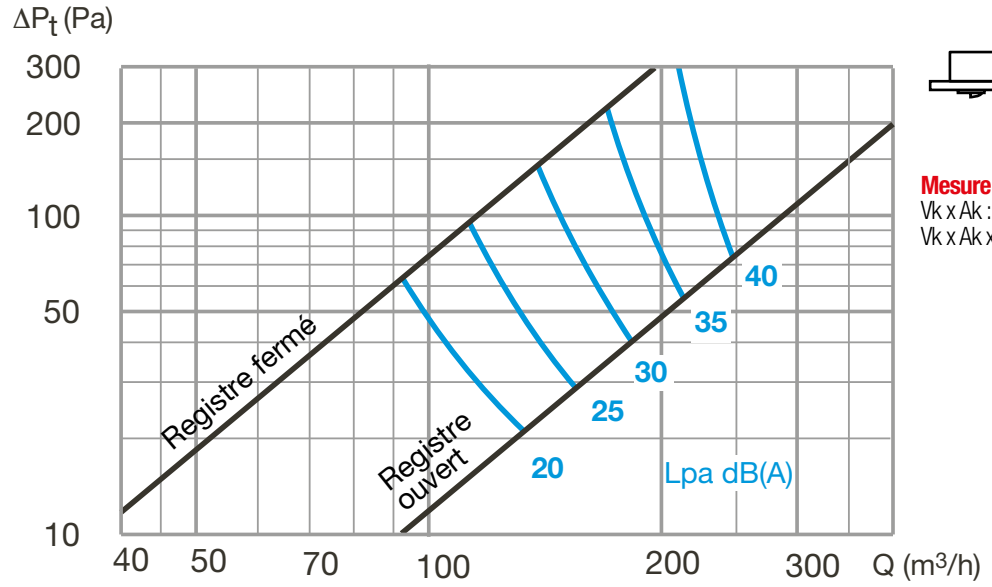

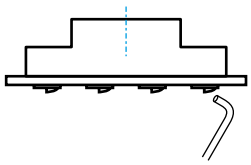

Mesure du débit
Vk x Ak : en m³/s.
Vk x Ak x 3600 : en m³/h.

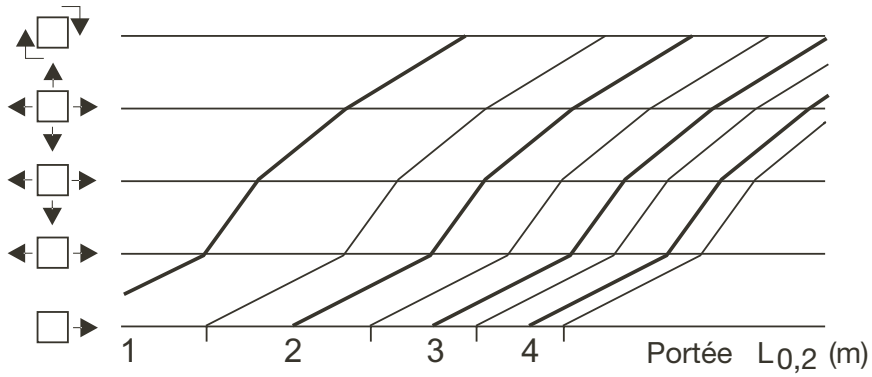

Lpa dB(A) : niveau de pression acoustique en considérant une atténuation du local de 4 dB. Tests réalisés avec le plénum standard.

CORRECTIONS POUR D'AUTRES Vt

Vt (M/S)	0,2	0,25	0,375	0,5	0,625
Lt	x 1	x 0,8	x 0,53	x 0,4	x 0,32

NIVEAU DE PUISSANCE ACOUSTIQUE (dB)

Hz	125	250	500	1000	2000	4000
K (dB)	+ 8	+ 5	+ 1	0	- 10	- 24

Facteurs de correction (dB) par bandes d'octave (Hz) pour obtenir le niveau de puissance acoustique (Lw) en dB.

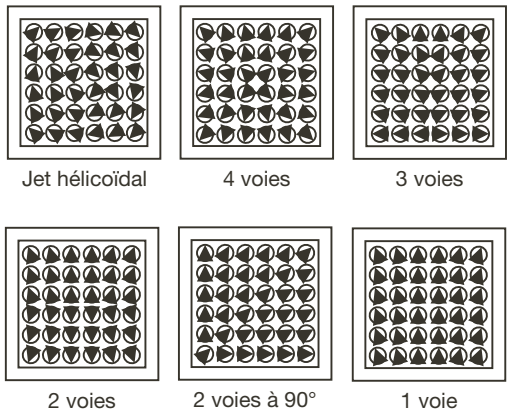

La portée $L^{0,2}$ est donnée pour les configurations de buses ci-dessus.

Série 984 - Modèle 200

SOUFFLAGE AVEC EFFET DE PLAFOND

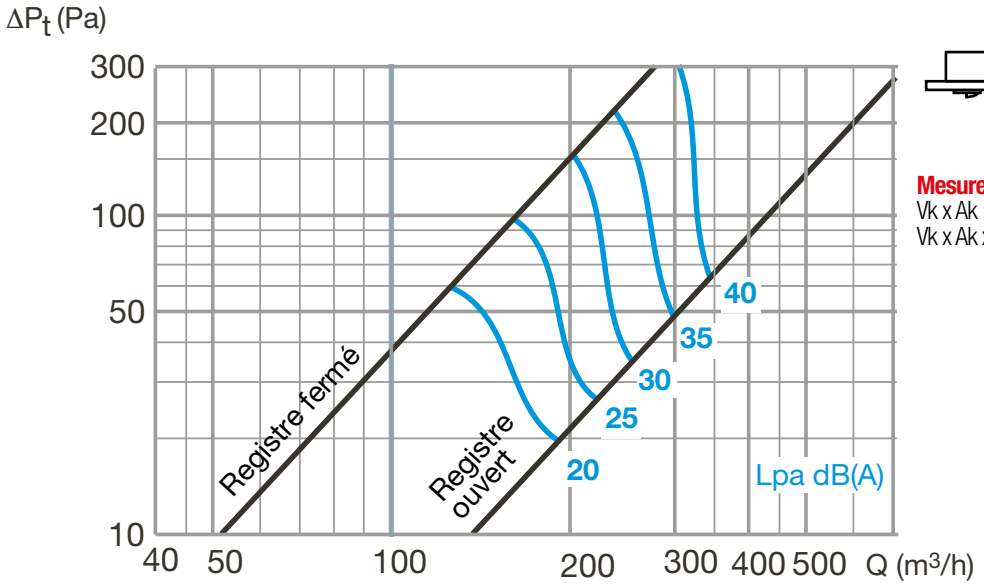

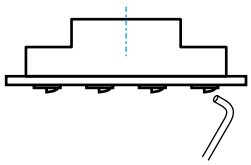

Mesure du débit
Vk x Ak : en m³/s.
Vk x Ak x 3600 : en m³/h.

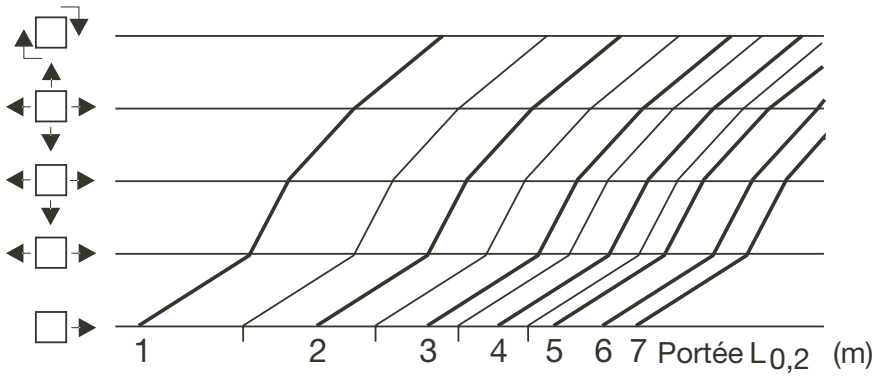

Lpa dB(A) : niveau de pression acoustique en considérant une atténuation du local de 4 dB. Tests réalisés avec le plénum standard.

CORRECTIONS POUR D'AUTRES Vt

Vt (M/S)	0,2	0,25	0,375	0,5	0,625
Lt	x 1	x 0,8	x 0,53	x 0,4	x 0,32

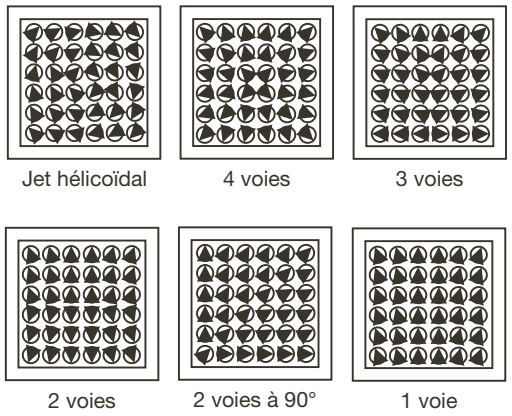

La portée $L^{0,2}$ est donnée pour les configurations de buses ci-dessus.

NIVEAU DE PUISSANCE ACOUSTIQUE (dB)

Hz	125	250	500	1000	2000	4000
K (dB)	+ 8	+ 4	+ 2	- 1	- 9	- 20

Facteurs de correction (dB) par bandes d'octave (Hz) pour obtenir le niveau de puissance acoustique (Lw) en dB.

Série 984 - Modèle 250

SOUFFLAGE AVEC EFFET DE PLAFOND

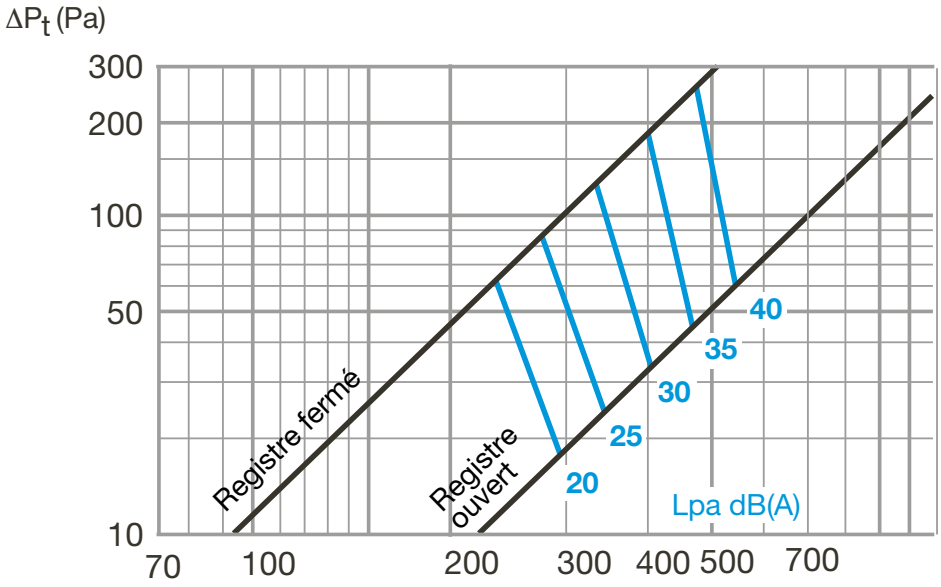

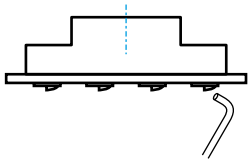

Mesure du débit
Vk x Ak : en m³/s.
Vk x Ak x 3600 : en m³/h.

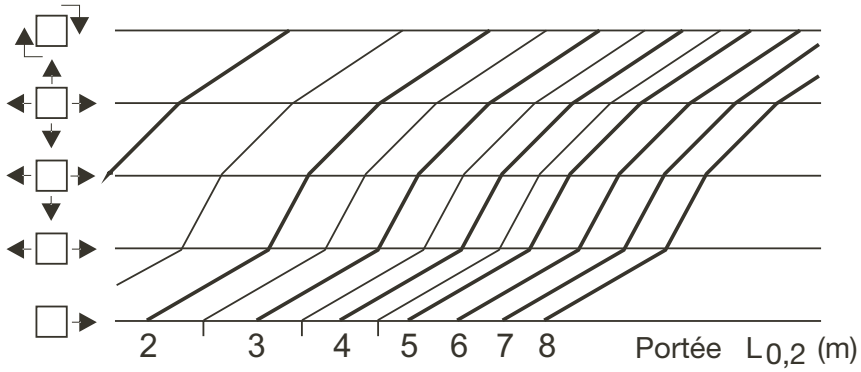

Lpa dB(A) : niveau de pression acoustique en considérant une atténuation du local de 4 dB. Tests réalisés avec le plénum standard.

CORRECTIONS POUR D'AUTRES Vt

Vt (M/S)	0,2	0,25	0,375	0,5	0,625
Lt	x 1	x 0,8	x 0,53	x 0,4	x 0,32

NIVEAU DE PUISSANCE ACOUSTIQUE (dB)

Hz	125	250	500	1000	2000	4000
K (dB)	+ 9	+ 5	+ 3	- 1	- 10	- 21

Facteurs de correction (dB) par bandes d'octave (Hz) pour obtenir le niveau de puissance acoustique (Lw) en dB.

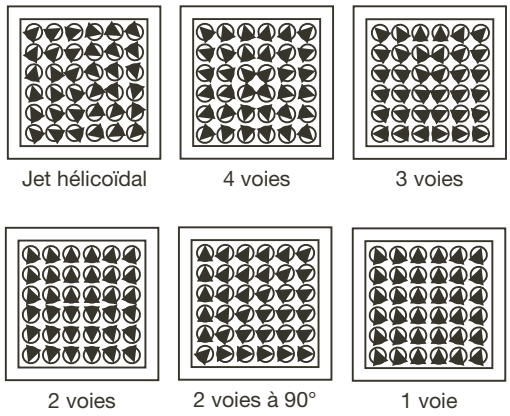

La portée $L^{0,2}$ est donnée pour les configurations de buses ci-dessus.

Série 984 - Modèle 315

SOUFFLAGE AVEC EFFET DE PLAFOND

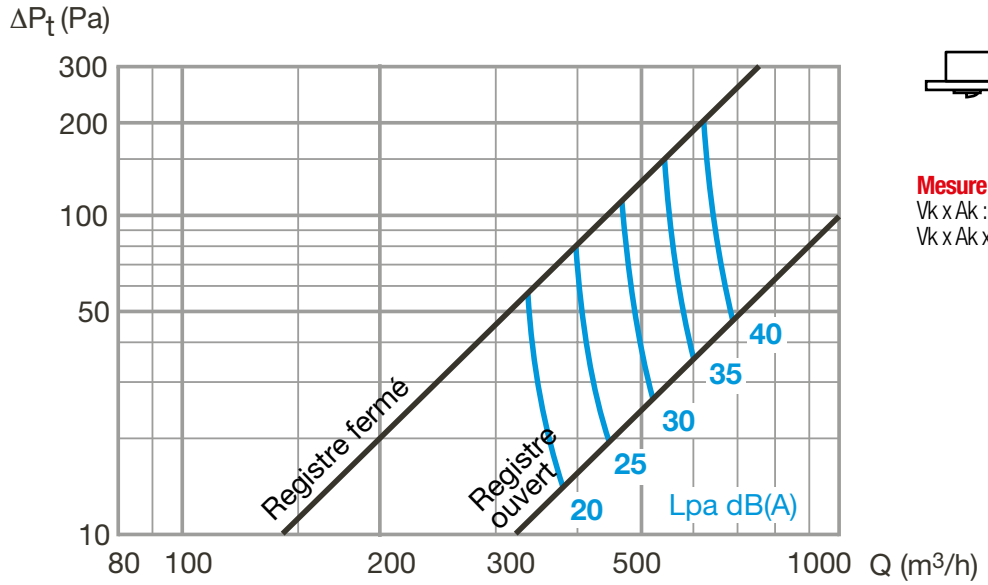

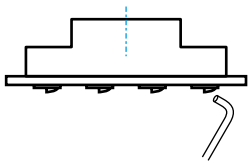

Mesure du débit
Vk x Ak : en m³/s.
Vk x Ak x 3600 : en m³/h.

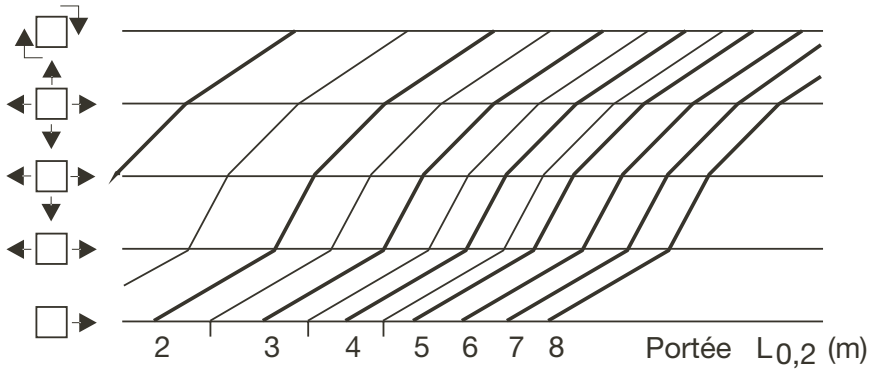

Lpa dB(A) : niveau de pression acoustique en considérant une atténuation du local de 4 dB. Tests réalisés avec le plénum standard.

CORRECTIONS POUR D'AUTRES Vt

Vt (M/S)	0,2	0,25	0,375	0,5	0,625
Lt	x 1	x 0,8	x 0,53	x 0,4	x 0,32

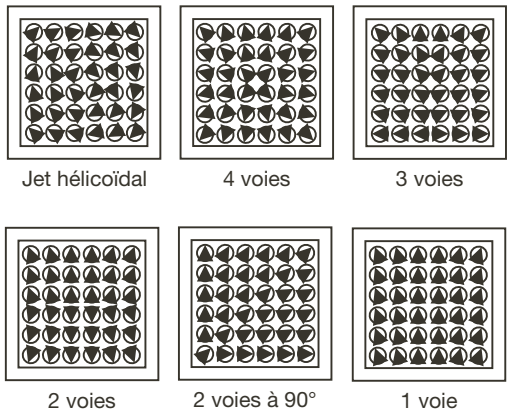

La portée $L^{0,2}$ est donnée pour les configurations de buses ci-dessus.

NIVEAU DE PUISSANCE ACOUSTIQUE (dB)

Hz	125	250	500	1000	2000	4000
K (dB)	+ 7	+ 3	+ 3	0	- 11	- 23

Facteurs de correction (dB) par bandes d'octave (Hz) pour obtenir le niveau de puissance acoustique (Lw) en dB.

Série AR 190 - Aluminium

Éjecteur AR190

UTILISATION

- Soufflage pour les locaux de grande hauteur type aéroports et halls d'exposition.
- Diffusion à longue portée pour ramener l'air vers la zone d'occupation, idéal pour éviter la stratification en chauffage.
- Diffusion orientable, angle d'inclinaison jusqu'à 30°.
- Positionnement mural, ou au sol en allège.

CONSTRUCTION

- Diffuseur en aluminium repoussé.

FINITION

- Finition peinture époxy, teinte blanc RAL 9003 30%.

FIXATION

- AR190 : fixation par vis apparentes sur gaine rectangulaire ou sur plénum
- AR190C : fixation directement sur le conduit d'alimentation circulaire.
- Cache vis pour fixation non apparente (fourni en standard)

ACCESSOIRES

- AR190C : livré avec manchette de raccordement circulaire.

DIMENSIONS STANDARDS

- Disponibles du Ø 160 au Ø 400.

CARACTÉRISTIQUES TECHNIQUES

- Voir tableaux et abaques de sélection pages suivantes.
- Voir Taux de mélange (TM) à la fin du chapitre.

ENCOMBREMENT

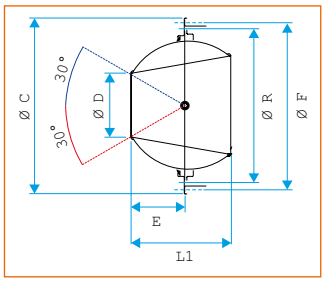

Éjecteur AR190

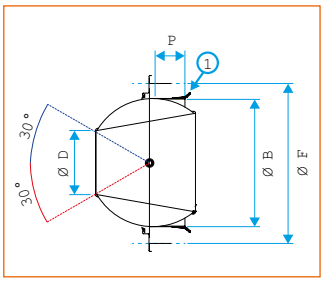

Ejecteur AR 190 C - 1 : manchette pour gaine circulaire

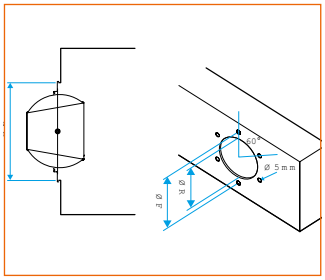

Montage sur gaine rectangulaire

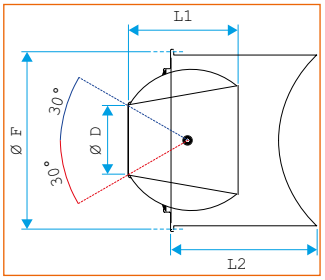

Montage sur gaine circulaire

DIMENSIONS STANDARDS

MODÈLE	DIAMÈTRE (MM)	L1 (MM)	E (MM)	Ø B (MM)	Ø C (MM)	Ø D (MM)	P (MM)	Ø F (MM)	Ø R (MM)	L2 (MM)
80	160	121	68	158	249	80	50	226	205	200
110	200	144	82	198	289	110	50	266	250	300
150	315	220	128	313	389	150	50	366	352	300
200	400	286	170	398	489	200	50	466	452	350
230	400	278	162	398	489	230	-	466	452	350

GAMME COMPLÉMENTAIRE

- AR 190 C : version multi-buse disponible en 1, 2 ou 3 lignes de diffuseurs
- Montage mural ou sur conduit circulaire. Nous consulter

Série AR 190

GAMME STANDARD

MODÈLE	AR 190	AR 190 C (AVEC MANCHETTE)
	CODE	CODE
Ø 160 / type 80	11003026	11003016
Ø 200 / type 110	11003027	11003017
Ø 315 / type 150	11003028	11003018
Ø 400 / type 200	11003029	11003019
Ø 400 / type 230	11003030	11003020

FIXATION	FINITION
• AR190 : fixation par vis apparentes sur gaine rectangulaire. • AR190C : fixation directement sur le conduit circulaire.	• Aluminium peinture époxy blanc RAL 9003.

SÉLECTION - SOUFFLAGE SANS EFFET DE PLAFOND

Ak (M²)	DIAMÈTRE (MM)	DÉBIT (M³/H)	100	200	300	500	800	1000	1200	1500	2000	2500
0,0054	**Ø 160 / 80**	Lw (dB(A))	6	26								
		DP (Pa)	16	57								
		Lt (m)	2,8	5,7								
0,0132	**Ø 200 / 110**	Lw (dB(A))			16	31	44					
		DP (Pa)			23	60	143					
		Lt (m)			5,4	9,1	23					
0,0179	**Ø 315 / 150**	Lw (dB(A))					39	43	48			
		DP (Pa)					81	123	172			
		Lt (m)					12,5	23	28			
0,0308	**Ø 400 / 200**	Lw (dB(A))					26	32	38	41	50	
		DP (Pa)					30	45	63	95	162	
		Lt (m)					9,5	11,9	14,2	17,8	23,7	
0,0401	**Ø 400 / 230**	Lw (dB(A))						26	31	37	46	49
		DP (Pa)						28	39	59	100	151
		Lt (m)						10,4	12,5	15,6	20,8	26

Les valeurs Lw (dB(A)) ne tiennent pas compte de l'atténuation du local. Vt = 0,5 m/s

CORRECTIONS POUR D'AUTRES Vt

Vt (M/S)	0,25	0,37	0,5	0,63	0,75
Lt	x 2	x 1,33	x 1	x 0,8	x 0,67
Lt avec effet de plafond	x 2,8	x 1,8	x 1,4	x 1,1	x 0,9

CORRECTIONS POUR JET CONCENTRÉ

NOMBRE D'ÉJECTEURS	Lt (A)	Lt (B)	LW (NR)
2	x 1,14	x 1	+ 3
3	x 1,20	x 1	+ 5
4	x 1,25	x 1	+ 6

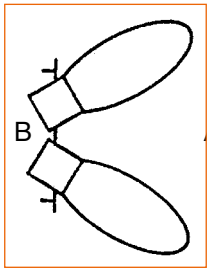

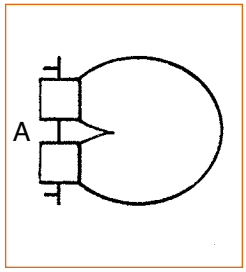

CORRECTIONS POUR REGISTRE

PAS DE REGISTRE	REGISTRE 100 % OUVERT	REGISTRE 50 % OUVERT	REGISTRE 25 % OUVERT
ΔPt x 1,00	ΔPt x 1,00	ΔPt x 2,25	ΔPt x 5,90
Lw + 0	Lw + 0	Lw + 10	Lw + 20

CORRECTIONS POUR SOUFFLAGE VERTICAL EN FONCTION DE LA TEMPÉRATURE

ΔT (°C)	- 20	- 15	- 10	- 5	0	5	10	15	20
Lt (m)	x 2,5	x 2	x 1,7	x 1,3	x 1	x 0,7	x 0,5	x 0,4	x 0,33

Série AR 190 Thermo - Aluminium

Éjecteur AR 190 Thermo

UTILISATION

- Soufflage pour les locaux de grande hauteur type aéroports et halls d'exposition.
- Diffusion à longue portée pour ramener l'air vers la zone d'occupation, idéal pour éviter la stratification en chauffage.
- Diffusion orientable automatiquement en fonction de la température de l'air insufflé pour un fonctionnement optimum en hiver comme en été.
- Angle d'inclinaison jusqu'à 30°.
- Positionnement mural.

CONSTRUCTION

- Diffuseur en aluminium repoussé.
- Manchette de raccordement circulaire en aluminium repoussé (fournie).
- Ressort thermo-sensible en alliage Nickel-Titanium permettant un basculement automatique de l'angle de diffusion en fonction de la température de l'air insufflé :
  - position "hiver" (chauffage) pour la dé-stratification de l'air chaud,
  - position "été" (rafraîchissement) assurant une parfaite maîtrise des vitesses d'air dans la zone d'occupation.
- Angles "hiver" et "été" réglables à l'installation par vis (angle maxi +/- 30°) pour une adaptation parfaite aux conditions de mise en œuvre.

Nota : pas de registre disponible sur cette gamme.

FIXATION

- Fixation par vis non apparentes sur gaine rectangulaire (ou plénum), ou raccordement direct sur le conduit d'alimentation circulaire flexible.

FINITION

- Finition peinture époxy, teinte blanc RAL 9003 30%.
- Finition alu anodisé teinte blanc naturelle.

ACCESSOIRES

- Capot cache-vis (fourni).
- Manchette de raccordement pour conduit circulaire flexible (fournie).
- Manchette de raccordement pour conduit rectangulaire (nous consulter).
- Manchette de raccordement pour conduit circulaire rigide (nous consulter).

DIMENSIONS STANDARDS

- Disponibles du Ø 300 au Ø 400.

CARACTÉRISTIQUES TECHNIQUES

- Voir tableau de sélection page suivante.

ENCOMBREMENT

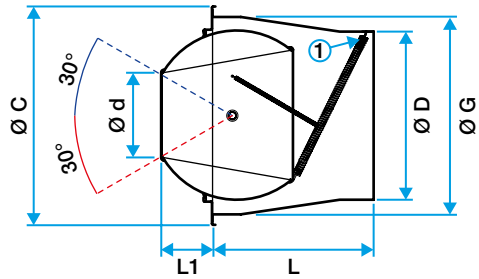

Diffuseur AR 190 Thermo.
1- Ressort thermo-sensible.

DIMENSIONS STANDARDS

MODÈLE	Ø d (MM)	Ø D (MM)	Ø G (MM)	C (MM)	L1 (MM)	L (MM)	DÉBIT (M^3/H)
150	150	313	352	389	128	285	750
200	200	398	352	489	170	290	1300
230	230	398	352	489	162	290	1700

Série AR 190 Thermo

GAMME STANDARD

DIMENSIONS (MM)	ÉJECTEUR ALU ANODISÉ AR 190 THERMO	ÉJECTEUR ALU BLANC AR 190 THERMO
	CODE	CODE
150	11051264	11051267
200	11051265	11051268
230	11051266	11051269

- Manchette de raccordement pour conduit circulaire flexible : fournie.
- Manchettes de raccordement pour conduit rectangulaire ou circulaire rigide : nous consulter.

SÉLECTION - SOUFFLAGE SANS EFFET DE PLAFOND

Ak (M^2)	DIAMÈTRE (MM)	DÉBIT (M^3/H)	100	200	300	500	800	1000	1200	1500	2000	2500
0,0179	**Ø 150**	Lw (dB(A))					39	43	48			
		DP (Pa)					81	123	172			
		Lt (m)					12,5	23	28			
0,0308	**Ø 200**	Lw (dB(A))					26	32	38	41	50	
		DP (Pa)					30	45	63	95	162	
		Lt (m)					9,5	11,9	14,2	17,8	23,7	
0,0401	**Ø 230**	Lw (dB(A))						26	31	37	46	49
		DP (Pa)						28	39	59	100	151
		Lt (m)						10,4	12,5	15,6	20,8	26

Les valeurs Lw (dB (A)) ne tiennent pas compte de l'atténuation du local.

Série CSI - CSF - CSP - Textile

Diffuseur CSI ½ circulaire

Diffuseur CSF circulaire

Diffuseur CSP ½ circulaire

UTILISATION

Diffuseurs CSI

- Climatisation “chaud et froid” de bâtiments de grand volume, commerciaux ou recevant du public.
- Chauffage et/ou rafraîchissement de locaux de stockage industriels de grande hauteur.
- Conditionnement d’ambiance des locaux industriels de production sensible.

Diffuseurs CSF

- Froid dans l’industrie agroalimentaire.
- Conditionnement d’ambiance des caves vinicoles et des entrepôts de stockage de bouteilles.
- Conditionnement d’ambiance de locaux industriels de moyenne hauteur (H < 5 m).
- Chauffage de locaux industriels de grand volume et de grande hauteur (H < 5 m).

Diffuseurs CSP

- Froid dans l’industrie agroalimentaire.
- Salles blanches.
- Conditionnement d’air de locaux industriels.
- Climatisation de locaux tertiaires ou industriels de faible hauteur (H<4m).

CONSTRUCTION

Diffuseurs CSI

- Principe de fonctionnement basé sur le phénomène physique de l’induction. Cet effet est obtenu avec le CSI au moyen d’une gaine textile percée de manière appropriée sur toute sa longueur.
- Chaque trou a la fonction d’une buse de soufflage et l’air, diffusé par celle-ci, sort à grande vitesse (entre 7 et 15 m/s) en créant autour de la gaine une zone de dépression qui va mettre en mouvement la masse d’air.
- Le système permet d’obtenir une meilleure homogénéisation des températures dans le volume sans créer de courant d’air gênant.
- Le tissu est disponible en 4 versions :
  - Tissu de verre M0 (incombustible) - obligatoire en ErP.
  - PVC M1(ininflammable).
  - Polyester M1(ininflammable) 80 g/m².
  - Polyester M1(ininflammable) 160 g/m².

Diffuseurs CSF

- Fonctionnement basé sur le principe du mélange par induction entre l’air diffusé au travers des fentes (air primaire), et l’air présent dans le local (air secondaire).
- Le tissu est disponible en 3 versions :
  - PVC M1(ininflammable).
  - Polyester M1(ininflammable) 80 g/m².
  - Polyester M1(ininflammable) 160 g/m².

ENCOMBREMENT

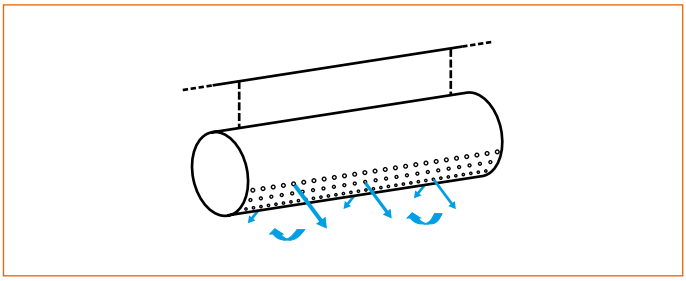

CSI : diffusion à très haute induction par rangées de perforation

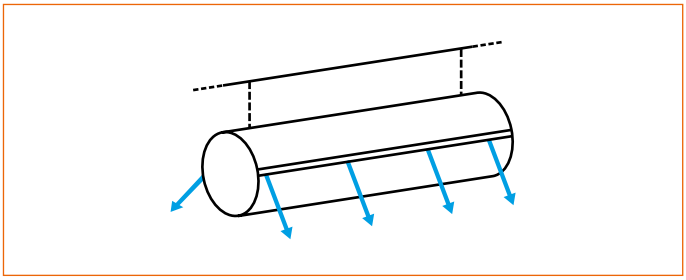

CSF : diffusion à moyenne induction par bandes diffusantes

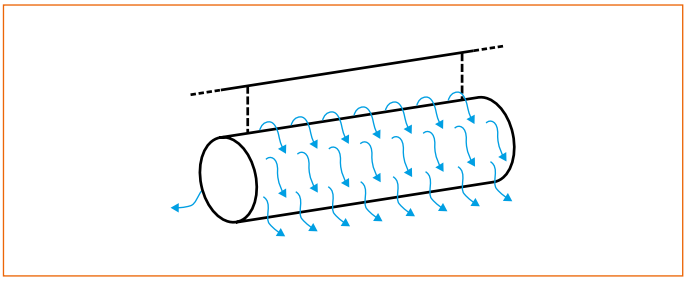

CSP : diffusion totale ou partielle par porosité du tissu

Diffuseurs CSP

- Principe de fonctionnement basé sur le phénomène de déplacement des flux d'air en fonction des différences de température. Principalement utilisé en rafraîchissement, l'air diffusé à travers le tissu (plus froid que l'air ambiant) va naturellement descendre et progressivement "remplir" la zone traitée.
- Le tissu est disponible en 2 versions :
  - Polyester microperforé M1(ininflammable) 80 g/m².
  - Polyester microperforé M1(ininflammable) 160 g/m².

FINITION

- Le tissu M1 est disponible en plusieurs teintes (nous consulter).
- Le tissu M0 (incombustible) est disponible uniquement en gris alu, noir ou blanc.

FIXATION

- Plusieurs systèmes de supportage sont disponibles pour la suspension du conduit (câbles, rails avec ou sans chariots mobiles). Voir page suivante.
- Fermeture éclair tous les 15 m pour faciliter la pose.

DIMENSIONS STANDARDS

- Toutes longueurs en diamètres 200 à 1 250 mm.
- Autres dimensions nous consulter.

CARACTÉRISTIQUES TECHNIQUES

- Pour chaque projet une étude sera faite par nos soins (nous consulter).

Géométrie des diffuseurs

- L'utilisation du textile permet une grande flexibilité dans la géométrie des diffuseurs. Il est ainsi aisé de s'intégrer dans une architecture donnée.

FORMES DES DIFFUSEURS

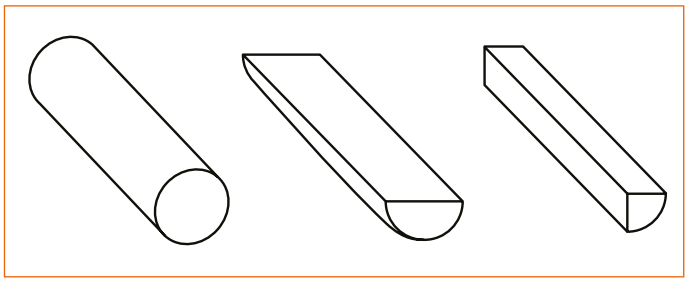

Forme circulaire, ½ ou ¼ circulaire

FORMES DES DIFFUSEURS

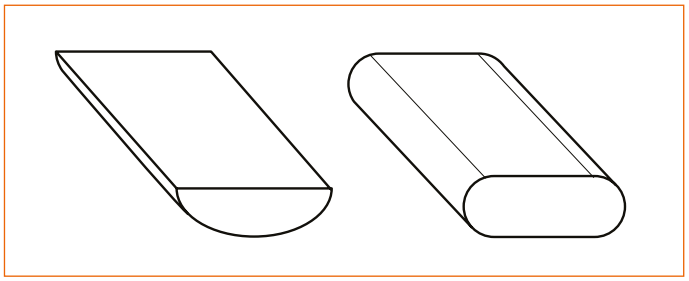

Forme cordes d'arc ou oblong

SUPPORTAGE

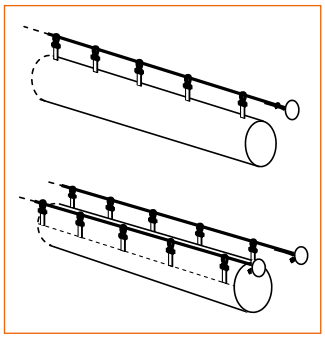

Simple ou double suspension par câble

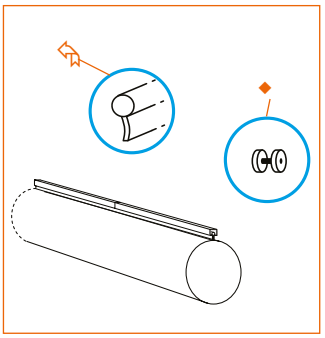

Suspension pour rail aluminium

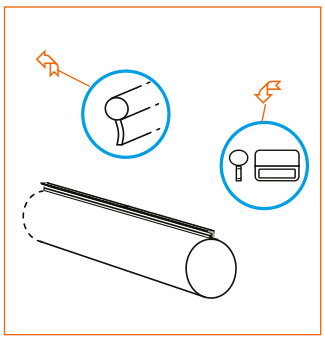

Suspension pour profilé PVC

- Jonc
- Chariot
- Coulisseau

Série CSI - CSF - CSP - Textile

SÉLECTION RAPIDE

		CHAUFFAGE SEUL			RAFRAÎCHISSEMENT SEUL			CHAUFFAGE + RAFRAÎCHISSEMENT		
		PORTÉE < 3 M	3 M < PORTÉE < 7 M	PORTÉE < 7 M	PORTÉE < 3 M	3 M < PORTÉE < 7 M	PORTÉE < 7 M	PORTÉE < 3 M	3 M < PORTÉE < 7 M	PORTÉE < 7 M
ErP	H < 4 m	CSI	CSI	CSI	CSI	CSI	CSI	CSI	CSI	CSI
	4 m < H < 8 m	CSI	CSI	CSI	CSI	CSI	CSI	CSI	CSI	CSI
	H > 8 m									
Zone à empoussièrement contrôlé	H < 4 m	CSP	CSF		CSP	CSF		CSP	CSF	
	4 m < H < 8 m									
	H > 8 m									
Locaux tertiaires et industriels	H < 4 m	CSP	CSF	CSI	CSP	CSF	CSF	CSP	CSF	CSI
	4 m < H < 8 m	CSI	CSI	CSI	CSF	CSF	CSF	CSI	CSI	CSI
	H > 8 m									
Process industriel et locaux de stockage	H < 4 m	CSP	CSF	CSI	CSP	CSF	CSF	CSP	CSF	CSI
	4 m < H < 8 m	CSI	CSI	CSI	CSF	CSF	CSF	CSI	CSI	CSI
	H > 8 m	CSI	CSI	CSI	CSI	CSI	CSI	CSI	CSI	CSI

SÉRIE CSI - SOUFFLAGE POUR UNE GAINE CIRCULAIRE

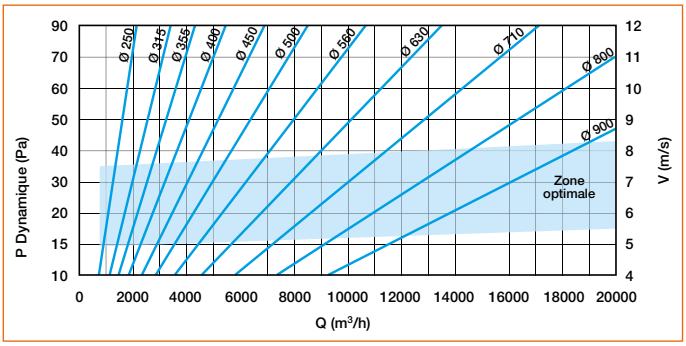

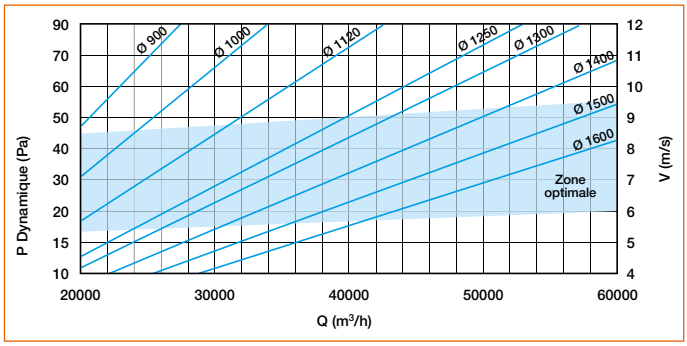

SÉRIE CSF - SOUFFLAGE POUR UNE GAINE CIRCULAIRE

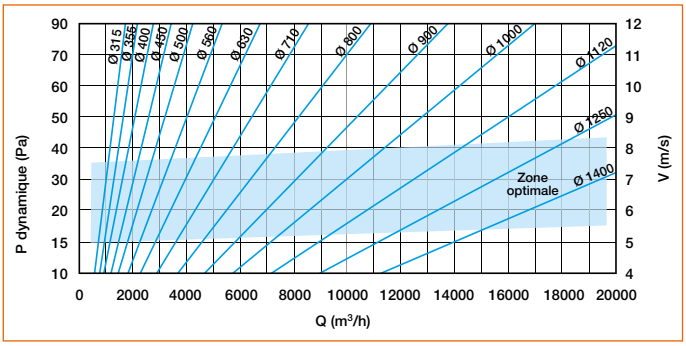

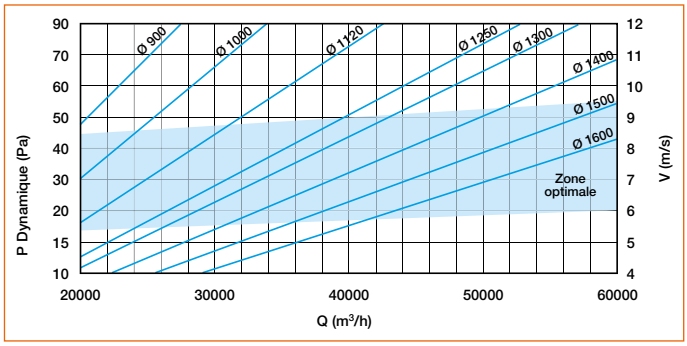

SÉRIE CSP - SOUFFLAGE POUR UNE GAINE CIRCULAIRE

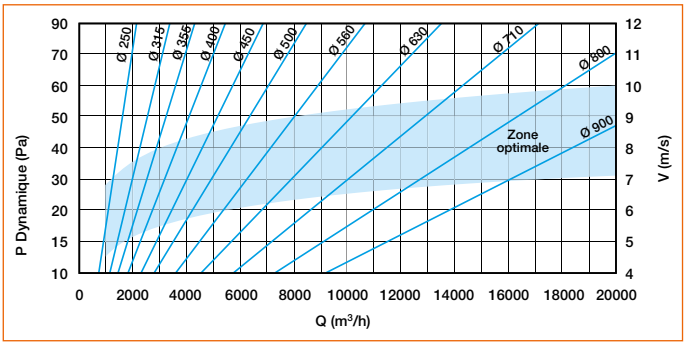

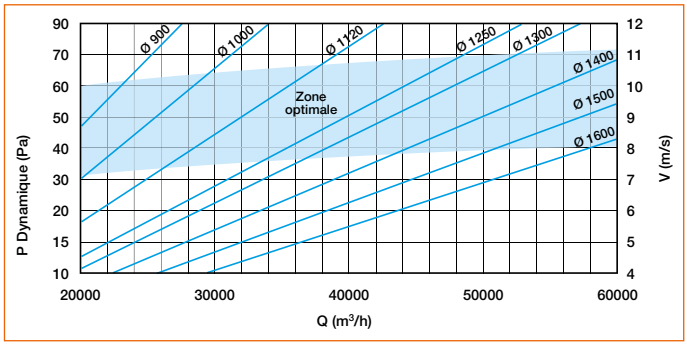

Série Mini AWT - Acier

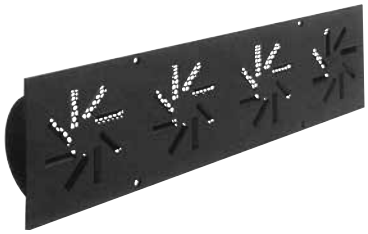

Diffuseur Mini-AWT

Diffuseur Mini-AWT 8

UTILISATION

- Diffuseur adapté aux locaux type amphithéâtre ou auditorium.
- Installation en contremarche derrière les fauteuils ou au sol.
- Diffusion par jet hélicoïdal assurant une bonne homogénéisation des températures.

CONSTRUCTION

- Construction en tôle d'acier galvanisée.

FINITION

- Finition acier peinture époxy, teinte noir RAL 9005 mat 30%.

FIXATION

- Fixation par vis apparentes.

ACCESSOIRES

- Tôle de répartition demi-cylindrique livrée en standard.

DIMENSIONS STANDARDS

- De 130 à 498 mm en longueur.
- De 130 à 210 mm en hauteur.

CARACTÉRISTIQUES TECHNIQUES

- Voir tableaux de sélection pages suivantes.

ENCOMBREMENT

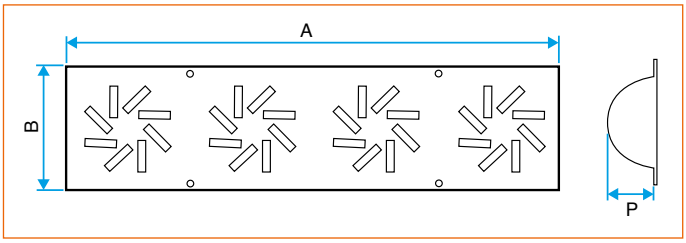

Diffuseur Mini-AWT 4 x 8

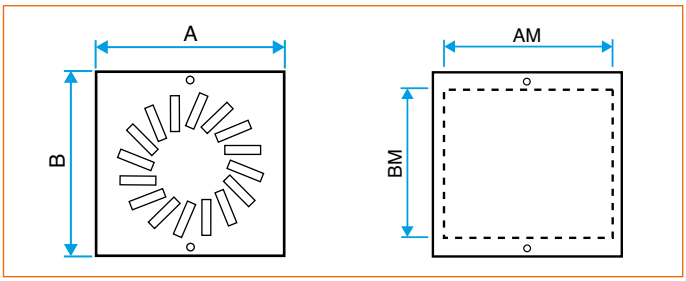

Diffuseur Mini-AWT 16

DIMENSIONS STANDARDS

AM x BM (MM)	NOMBRE DE FENTES	A x B (MM)	P (MM)
105 x 95	8	130 x 130	50
130 x 120	12	155 x 155	50
150 x 140	16	175 x 175	50
185 x 175	24	210 x 210	50
475 x 95	4 x 8	498 x 130	50

Série Mini-AWT

GAMME STANDARD

DIMENSIONS (MM)	DIFFUSEUR MINI - AWT CODE
105 x 95	Nous consulter
130 x 120	11051191
150 x 140	11051192
185 x 175	11051193

FIXATION	FINITION
• Apparente par vis sur la face du diffuseur.	• Acier peinture époxy noir RAL9005. Nous consulter pour les codes qui sont fermés.

ACCESSOIRES PROPOSÉS

• Tôle de répartition demi-cylindrique livrée en standard.

SÉLECTION - SOUFFLAGE AVEC EFFET DE PAROI

AK (M^2)	AM x BM (MM)	NBRE DE FENTES	10 (M^3/H)		20 (M^3/H)		30 (M^3/H)		50 (M^3/H)		60 (M^3/H)		80 (M^3/H)		100 (M^3/H)		120 (M^3/H)	
0,0010	**105 x 95**	8	-	0,06	-	0,12	21	0,18									Lw	Lt
			2,7	5,5	5,4	22,0	8,1	49,7									Vk	Pa
0,0015	**130 x 120**	12	-	0,05	-	0,10	-	0,15	26	0,25	35	0,15						
			1,8	2,5	3,6	9,8		22,1	9,0	61,3	10,9	88,3						
0,0020	**150 x 140**	16			-	0,09	-	0,13	23	0,21	26	0,12	32	0,16				
					2,7	5,5	4,1	12,4	6,8	34,5	8,1	49,7	10,9	88,3				
0,0031	**185 x 175**	24	Lw	Lt	-	0,07	-	0,11	-	0,18	21	0,09	27	0,12	31	0,15	35	0,18
			Vk	Pa	1,8	2,5	2,7	5,5	4,5	15,3	5,4	22,1	7,2	39,2	9,0	61,3	10,9	88,3

Les valeurs Lw (dB(A)) ne tiennent pas compte de l'atténuation du local. Vt = 0,2 m/s

Série SR 161 - Acier

Diffuseur SR 161

UTILISATION

- Diffuseur adapté aux locaux type amphithéâtre ou auditorium
- Installation au sol, par exemple sous les fauteuils
- Diffusion par jet hélicoïdal assurant une bonne homogénéisation des températures
- Idéal pour des installations où un confort thermique et acoustique particulier est demandé

CONSTRUCTION

- Construction en acier galvanisé peint (version standard)
- Partie diffusante en inox brut sur demande

FINITION

- Peinture époxy noire RAL 9005 mat 30%

FIXATION

- Utiliser l'anneau de fixation adapté au type de sol
- Installer le diffuseur dans l'anneau
- Si le faux-plancher n'est pas étanche, utiliser le plénum proposé en accessoire

ACCESSOIRES

- Anneau de fixation
- Panier de récupération
- Registre
- Plénum de raccordement piquage côté

CARACTÉRISTIQUES TECHNIQUES

- Voir abaques de sélection pages suivantes.

ENCOMBREMENT

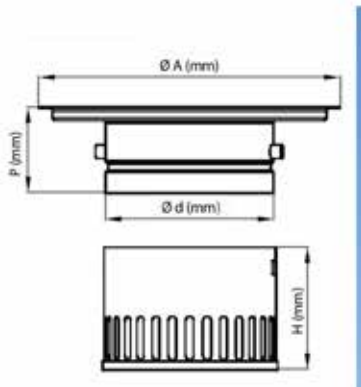

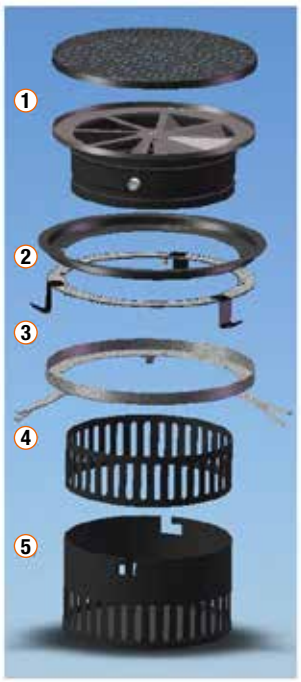

1. Diffuseur
2. Anneau de fixation pour montage en faux-planchers flottants
3. Anneau de fixation pour montage en sol béton
4. Registre pour panier de récupération
5. Panier de récupération

Diffuseur SR 161

DIMENSIONS STANDARDS

DIMENSIONS (MM)	Ø D (MM)	Ø A (MM)	P (MM)	H (MM)
Ø 125	123	198	65	70
Ø 160	158	198	65	70
Ø 225	223	252	70	125

Série SR 161 - Acier

GAMME STANDARD

DIMENSIONS (MM)	DIFFUSEUR SR 161	ANNEAU DE FIXATION FAUX-PLANCHETS	ANNEAU DE FIXATION SOL BÉTON	PANIER DE RÉCUPÉRATION
	CODE	CODE	CODE	CODE
Ø 125	Nous consulter	Nous consulter	Nous consulter	Nous consulter
Ø 160	Nous consulter	Nous consulter	Nous consulter	Nous consulter
Ø 225	Nous consulter	Nous consulter	Nous consulter	Nous consulter

ACCESSOIRES PROPOSÉS

- Registre pour panier de récupération.

Série SR 161 - Sélection soufflage

SÉLECTION Ø 125

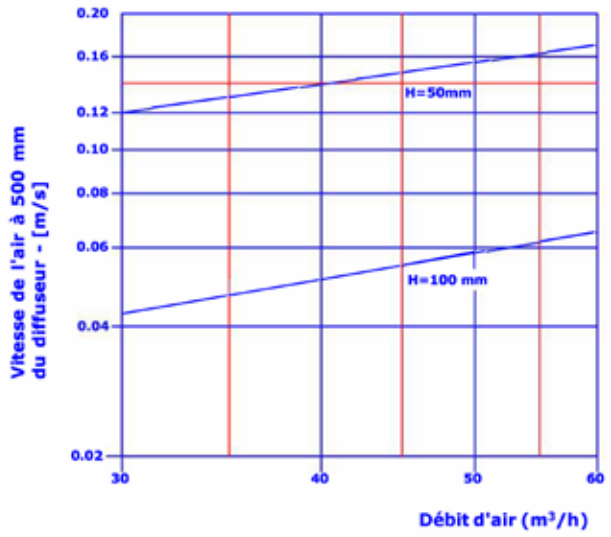

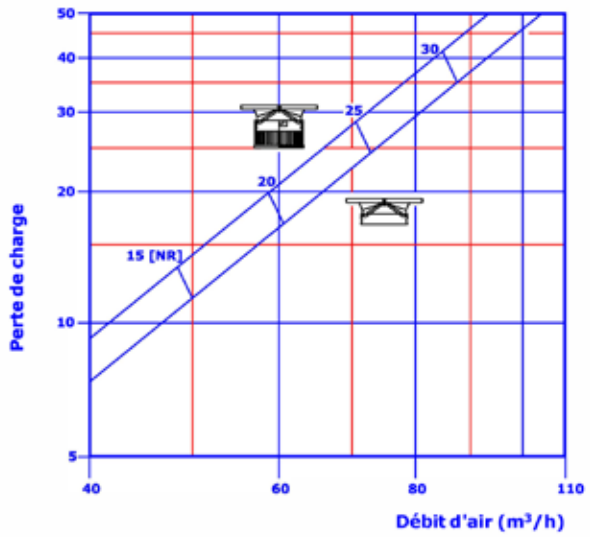

SÉLECTION Ø 160

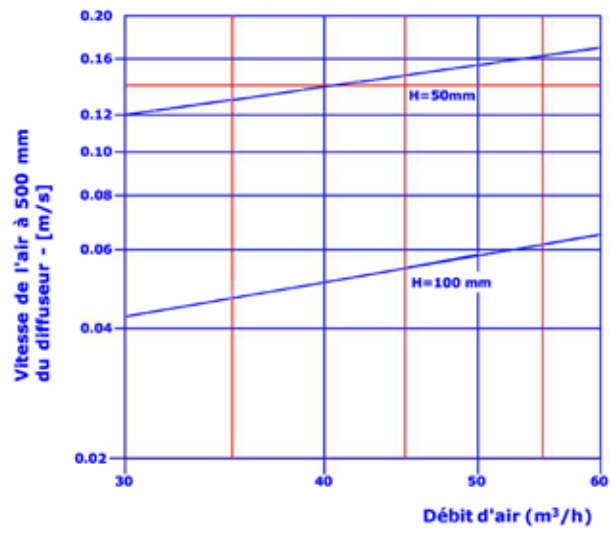

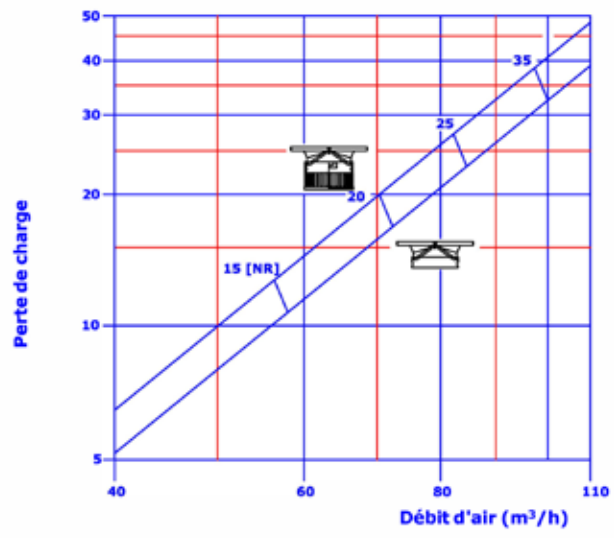

Diffuseur SR 161

SÉLECTION Ø 225

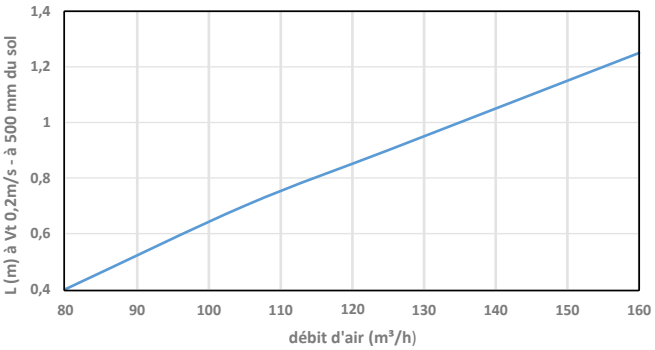

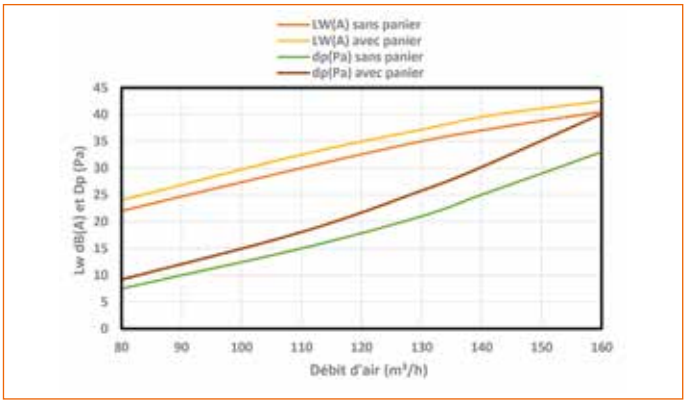

Taux de mélange (TM)

TM POUR DIFFUSEUR SÉRIE 984

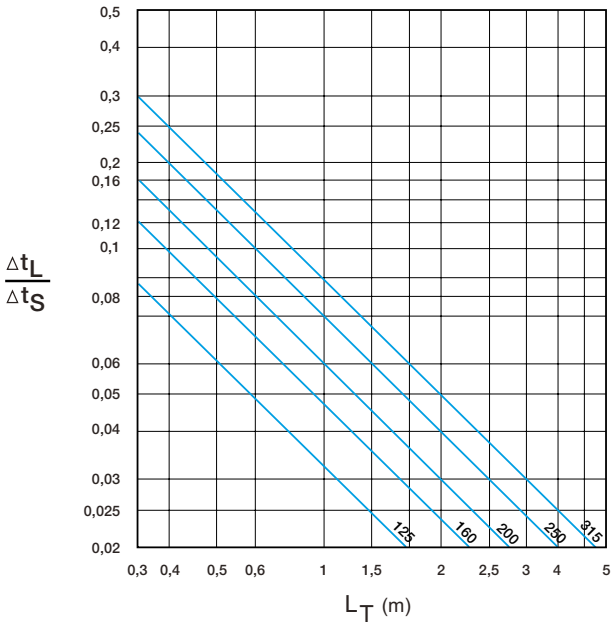

TM POUR DIFFUSEUR SÉRIE AR190

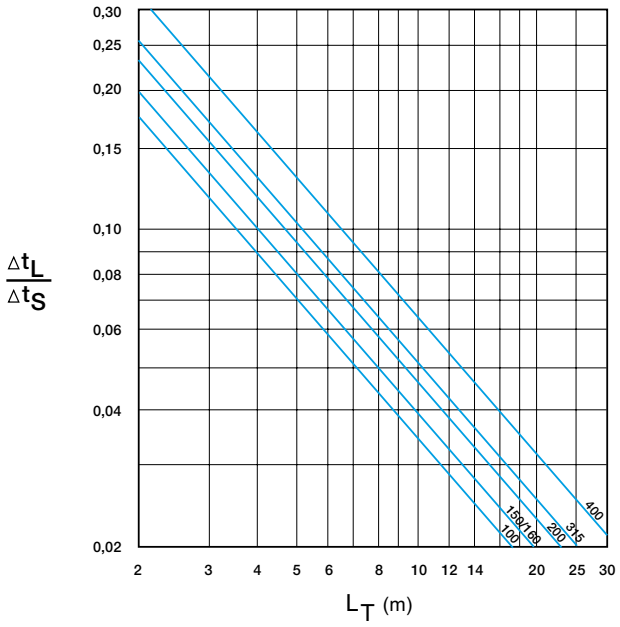

SYMBOLES

Lt 0,5 (m)	Portée du jet d'air à Vt = 0,5 m/s
ΔTL (°C)	Différence entre la température en fin de portée et la température ambiante (en °C)
ΔTS (°C)	Différence entre la température de soufflage et la température ambiante (en °C)
TM = ΔTL / ΔTS	Rapport entre les écarts de température. Cette valeur est significative de la capacité du terminal à mélanger «rapidement» l'air insufflé à l'ambiance.
EXEMPLE AVEC UN SOUFFLAGE À 15°C ET UNE AMBIANCE À 25°C	La température dans le jet d'air à X (m) du terminal = 25 - 10 x TM (°C)

Taux d'induction (i)

TAUX D'INDUCTION POUR DIFFUSEURS SÉRIE 984

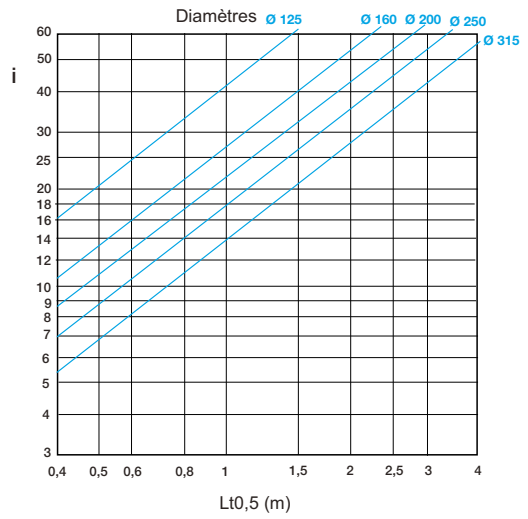

TAUX D'INDUCTION POUR DIFFUSEURS SÉRIE AR190

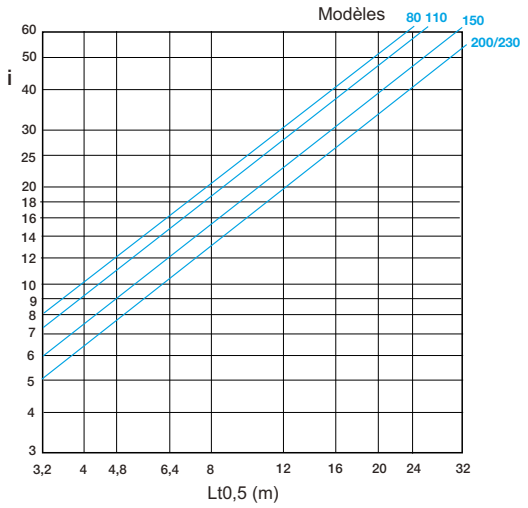

SYMBOLES

Lt 0,5 (m)	Portée du jet d'air à Vt = 0,5 m/s
Q1 (m^3/h)	Débit d'air primaire
Q2 (m^3/h)	Débit d'air induit dans le local
QL (m^3/h)= Q1 + Q2	Débit d'air total en mouvement en fin de portée
i = QL / Q1	Taux d'induction

SOMMAIRE

Volets de surpression P223
Grilles rectangulaires P226
Grilles rectangulaires à lames mobiles P238
Edicules de toiture P240
Grilles circulaires P242

AVF 75

AG 639

AG 645

AP 639

AR 637

Série AVF 75 - ANF 75 - ATO 75 - Aluminium

Volet AVF 75

Volet ATO 75

UTILISATION

- Volets anti-retour. Surpression ou dépression d'un local.
- Positionnement mural à l'intérieur du local (AVF 75 - ANF 75).
- Positionnement en gaine dans un réseau (ATO 75).

CONSTRUCTION

- Cadre et ailettes en aluminium extrudé.

FINITION

- Ailettes : finition aluminium brut.
- Cadre : finition standard alu anodisé aspect satiné.

FIXATION

- Fixation apparente par vis dans l'encadrement.

DIMENSIONS STANDARDS

- Gamme dimensionnelle jusqu'à 1000 x 500 mm.

Pour plus d'information, se référer aux pages GAMME ci-après.

CARACTÉRISTIQUES TECHNIQUES

- Voir tableaux de sélection pages suivantes.

ENCOMBREMENT

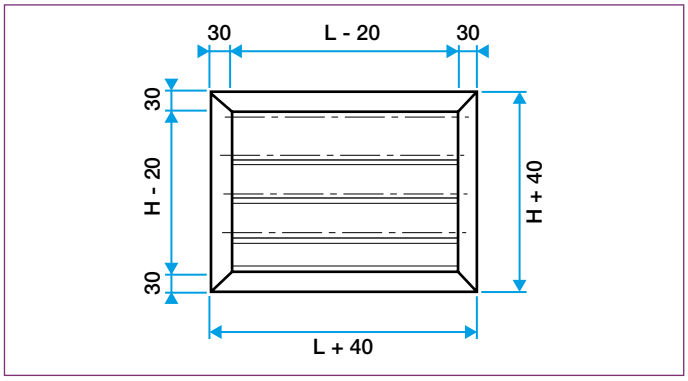

Volet AVF 75

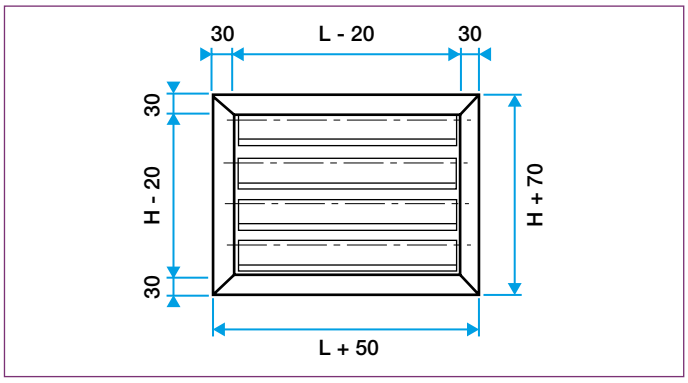

Volet ATO 75

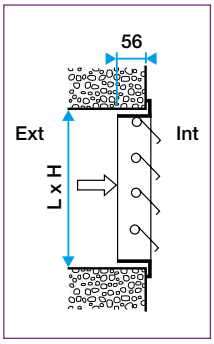

Volet AVF 75
Dépression

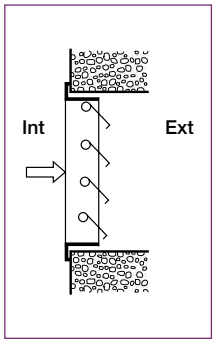

Volet ANF 75
Surpression

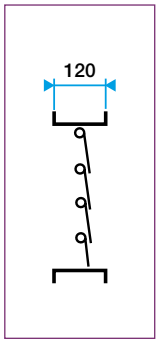

Volet ATO 75
Surpression
ou dépression
pour gaine

Série AU 661 - AG 662 - AG 663 - Aluminium

Volet AG 662

UTILISATION

- Volets anti-retour. Surpression ou dépression d'un local.
- Positionnement mural à l'extérieur du local (AG 662 - AG 663).
- Positionnement en gaine dans un réseau (AU 661).

CONSTRUCTION

- Lames mobiles en tôle d'aluminium profilées, pourvues d'une bande d'étanchéité sur le bord inférieur.
- Lames montées sur buselures en nylon et reliées ensemble par biellettes.
- AU 661 : cadre en tôle d'acier galvanisé profilé en U.
- AG 662 et 663 : cadre en aluminium extrudé.

FINITION

- Finition standard aluminium brut.
- Finition peinture époxy selon carte RAL. Consulter la liste des couleurs disponibles en annexe.

FIXATION

- F0 : néant.
- F1 : par vis apparentes dans le cadre.

ACCESSOIRES

- K1 : contrepoids pour faibles pressions. Le réglage de K1 facilite l'ouverture des volets.
  Non disponible pour H < 400 mm.
- K2 : contrepoids pour fortes pressions. Le réglage de K2 facilite la fermeture des volets.
- K1 + K2 : double contrepoids à utiliser en cas de montage horizontal des volets.

DIMENSIONS STANDARDS

- Gamme dimensionnelle de 200 x 200 à 1 600 x 2 000 mm au pas de 25 mm en L et de 150 mm en H.

Pour plus d'information, se référer aux pages GAMME ci-après.

CARACTÉRISTIQUES TECHNIQUES

- Voir diagramme ci-joint et tableaux de sélection pages suivantes.

ENCOMBREMENT

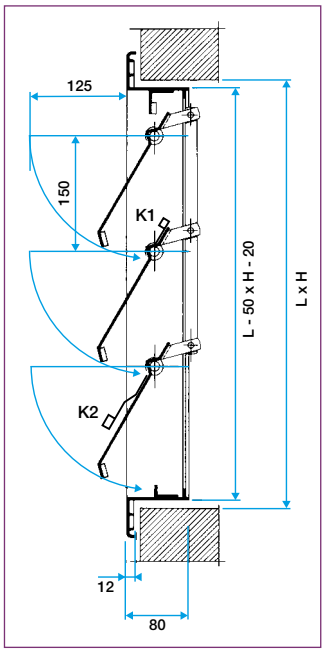

AG 663 - volet de surpression

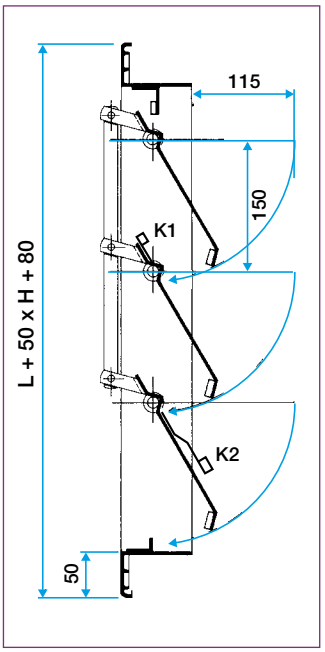

AG 662 - volet de dépression

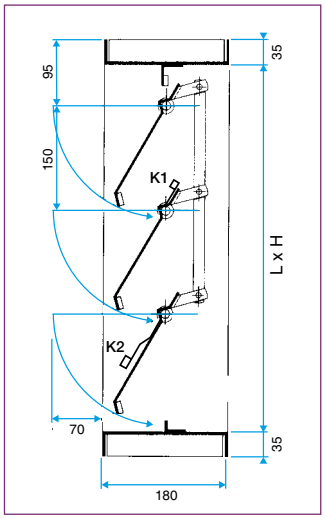

AU 661 - volet de gaine

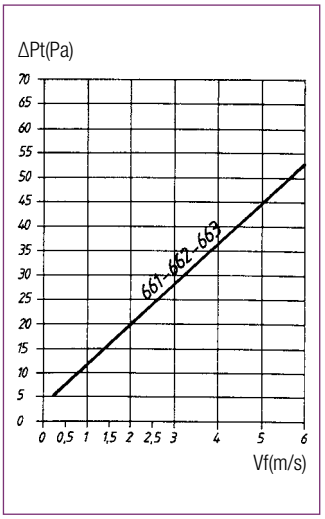

Pertes de charge en fonction de la vitesse frontale Vf

Série 75 - 661 - 662 - 663

GAMME STANDARD

DIMENSIONS (MM)	ENTRÉE D'AIR AVF 75	GAINE ATO 75	SORTIE D'AIR ANF 75
	CODE	CODE	CODE
300 x 200	11051705		11051718
400 x 200	11051706		11051719
300 x 300	11051707		11051720
400 x 400	11051708		11051721
600 x 400	11051709	11051735	11051722
800 x 400	11051710	11051736	11051723
500 x 500	11051711	11051737	11051724
800 x 500	11051712	11051738	11051725
1000 x 500	11051713	11051739	11051726

FIXATION	FINITION
• Apparente par vis dans l'encadrement.	• Aluminium anodisé teinte naturelle satinée.

GAMME AVEC CHOIX D'OPTIONS

VOLET	CODE
AU 661	11002494
AG 663	11002496
AG 662	11002488

DIMENSIONS D'USAGE

H / L (MM)	300	400	500	600	800	1000	1200	1400	1600
200	•	•	x	x	x	x	x	x	x
300	•	x	x	x	x	x	x	x	x
400	x	•	x	•	•	x	x	x	x
500	x	x	•	x	•	•	x	x	x
600	x	x	x	x	x	x	x	x	x
800	x	x	x	x	x	x	x	x	x
1000	x	x	x	x	x	x	x	x	x
1200	x	x	x	x	x	x	x	x	x
1400	x	x	x	x	x	x	x	x	x
1600	x	x	x	x	x	x	x	x	x

• Dimensions de la gamme standard.

OPTIONS DISPONIBLES

FIXATION	ACCESSOIRES (SÉRIE 660)	FINITION
• F0 : néant • F1 : apparente par vis dans l'encadrement.	• Contrepoids K1 • Contrepoids K2 • Contrepoids K1+K2	• Anodisation teinte naturelle satinée. • Peinture époxy selon carte RAL. Consulter la liste des couleurs disponibles en annexe.

SÉLECTION - SURPRESSION OU DÉPRESSION

Ak (M^2)	L X H (MM)	Qv (M^3/H) 250		500		750		1000		1500		2000		3000		5000		7500		10000	
-	300 x 200	-	-	-	-	-	-													-	-
		1,2	13	2,7	22	3,5	29													Vc	Pa
-	300 x 300			-	-	-	-	-	-												
	400 x 200			1,5	16	2,3	22	3,1	26												
-	400 x 400					-	-	-	-	-	-	-	-	-	-						
						1,3	14	1,7	18	2,6	24	3,5	29	5,2	42						
-	600 x 400							-	-	-	-	-	-	-	-						
	500 x 500							1,2	13	1,7	18	2,3	22	3,5	28						
-	800 x 400									-	-	-	-	-	-	-	-				
										1,2	13	1,5	16	2,3	22	3,9	29				
-	800 x 500													-	-	-	-	-	-		
														1,7	18	2,9	24	4,3	34		
-	1000 x 500	-	-													-	-	-	-	-	-
		Vc	Pa													2,2	22	3,3	27	4,3	34

Vc = vitesse dans le conduit (m/s).

Série AWA 251 - Aluminium - Petites dimensions

Grille AWA 251

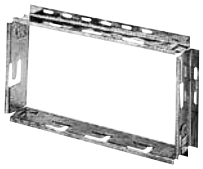

Contre-cadre F4

UTILISATION

- Prise d'air neuf ou rejet d'air vicié.
- Positionnement mural.

CONSTRUCTION

- Cadre en aluminium extrudé, ailettes horizontales type pare pluie en aluminium extrudé inclinées à 45°.
- Entraxe des ailettes de 25 mm.
- Partie intérieure comportant un grillage de protection anti-volatiles à mailles carrées de 12 x 12 mm, Ø 1,2 mm en acier galvanisé (inox sur demande).
- Grillage anti-insectes en option (mailles carrées de 1 x 1 x Ø 0,4 mm).
- Dernière lame du bas positionnée en "rejet d'eau".

FINITION

- Finition aluminium anodisé, teinte naturelle satinée.
- Finition peinture selon carte RAL. Consulter la liste des couleurs disponibles en annexe.

FIXATION

- Fixation apparente par vis dans l'encadrement (pré-percé).

ACCESSOIRES

- F4 : contre-cadre de montage en tôle d'acier galvanisé.
- Plénum de raccordement en tôle d'acier galvanisé avec piquage arrière type MT F3.

Pour plus d'information, se référer p.98 et 100.

DIMENSIONS STANDARDS

- Gamme dimensionnelle de 200 x 75 à 1 200 x 1 200 mm au pas de 25 mm en L et H.

Pour plus d'information, se référer aux pages GAMME ci-après.

CARACTÉRISTIQUES TECHNIQUES

- Voir tableaux de sélection pages suivantes.

ENCOMBREMENT

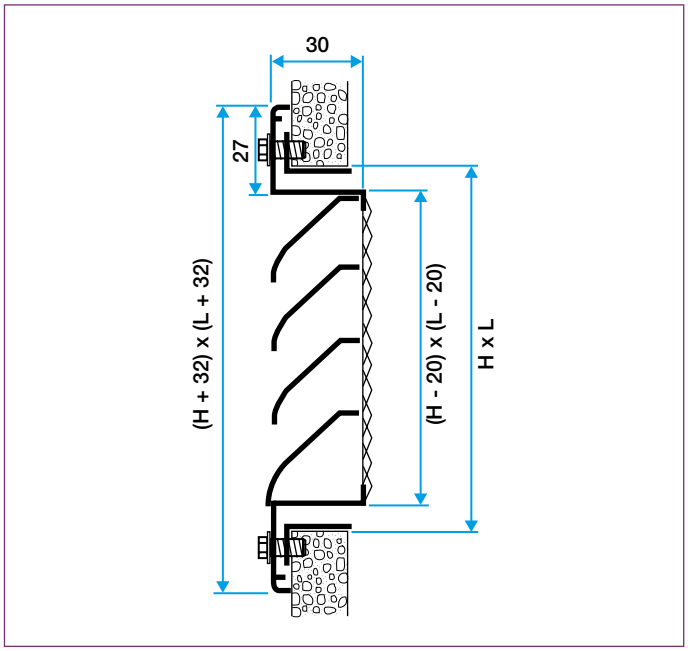

Grille AWA 251 avec contre-cadre F4

Série AWA 251

GAMME STANDARD

DIMENSIONS (MM)	SÉRIE AWA 251 CODE
100 x 500	11052026
100 x 800	11052074
150 x 300	11052028
150 x 900	11052082
150 x 1000	11052083
200 x 200	11052032
200 x 300	11052033
200 x 400	11052034
200 x 500	11052035
250 x 250	11052090
250 x 900	11052099
300 x 300	11052039
300 x 400	11052040
300 x 500	11052041
300 x 600	11052042
350 x 200	11052132
350 x 350	11052135

DIMENSIONS (MM)	SÉRIE AWA 251 CODE
350 x 800	11052141
350 x 900	11052142
400 x 400	11052045
400 x 500	11052046
400 x 600	11052047
400 x 800	11052049
450 x 450	11052154
450 x 700	11052157
500 x 500	11052052
500 x 600	11052064
500 x 700	11052065
500 x 800	11052066
500 x 1000	11052068
600 x 600	11052167
700 x 700	11052173
700 x 900	11052175
800 x 800	11052179

GAMME AVEC CHOIX D'OPTION

GRILLE	CODE	CONTRE-CADRE	CODE
AWA 251	11002504	F4	11003001

DIMENSIONS D'USAGE

H/L (mm)	200	250	300	350	400	450	500	600	700	800	900	1000
100	•	•	•	•	•	•	•	•	•	•	•	•
150	•	•	•	•	•	•	•	•	•	•	•	•
200	•	•	•	•	•	•	•	•	•	•	•	•
250	•	•	•	•	•	•	•	•	•	•	•	•
300	•	•	•	•	•	•	•	•	•	•	•	•
350	•	•	•	•	•	•	•	•	•	•	•	•
400	•	•	•	•	•	•	•	•	•	•	•	•
450	•	•	•	•	•	•	•	•	•	•	•	•
500	x	x	x	x	x	x	•	•	•	•	•	•
600	x	x	x	x	x	x	x	•	•	•	•	•
700	x	x	x	x	x	x	x	•	•	•	•	•
800	x	x	x	x	x	x	x	•	•	•	•	•

• Dimensions de la gamme standard.

OPTIONS DISPONIBLES

FIXATION	GRILLAGE	FINITION
• F0 : néant • F1 : apparente par vis dans l'encadrement (prépercé).	• Grillage anti-volatiles galva (en standard). • Grillage anti-volatiles inox. • Grillage anti-insectes galva.	• Anodisation teinte naturelle satinée • Peinture époxy selon carte RAL. Consulter la liste des couleurs disponibles en annexe.

ACCESSOIRE PROPOSÉ

• Contre-cadre type F4.

Série 251

SÉLECTION - PRISE D'AIR ET REFOULEMENT

Af (M²)	L X H (MM)	Qv (M³/H) 250		500		750		1000		1500		2000		2500		3000		3500		4000		5000		6000		7000		8000	
0,010	200 x 100	38	88																									Lw	Pa1
		7	68																									Vf	Pa2
0,015	300 x 100	25	36	49	156																								
0,017	200 x 150	4,6	30	9,2	120																								
0,020	400 x 100	-	22	39	80																								
	200 x 200	3,5	17	6,9	60																								
0,025	500 x 100	-	14	31	51	47	15																						
	300 x 150	2,8	11	5,5	38	8,3	86																						
0,033	400 x 150	-	10	26	39	42	90																						
	300 x 200	2,4	8	4,6	29	7,1	70																						
0,040	500 x 150			-	22	31	51	43	91																				
	400 x 200			3,5	16	5,3	39	7,1	69																				
0,050	600 x 150 - 500 x 150			-	13	-	34	36	65	49	120																		
	300 x 300			2,7	10	4,3	25	6	50	8,1	90																		
0,070	600 x 200					-	19	28	37	41	68																		
	400 x 300					3,2	14	4,5	28	6,1	51																		
0,080	700 x 200					-	13	-	26	38	55	48	118																
						2,7	18	3,7	20	5,6	43	7,5	89																
0,090	800 x 200 - 500 x 300					25	10	-	20	34	42	44	80	45	125	57	160												
	400 x 400					2,4	8	3,2	15	4,9	33	6,6	60	8,3	94	9,5	130												
0,100	600 x 300							-	16	32	33	41	63	50	98	54	126												
								2,8	12	4,4	26	5,9	47	7,4	73	8,4	102												
0,120	500 x 400							-	10	28	27	38	51	44	80	50	102												
								2,6	8	3,9	21	5,3	38	6,6	59	7,6	83												
0,125	700 x 300									27	24	35	46	43	72	49	93												
										3,7	19	5	35	6,3	55	7,3	76												
0,140	600 x 400									-	16	28	29	35	45	42	65	46	89	51	116								
	800 x 300									3	12	4	22	5	34	5,7	43	6,7	59	7,7	77								
0,150	500 x 500									-	15	27	27	34	42	39	60	44	82	49	107								
										2,9	11	3,8	20	4,8	31	5,5	40	6,4	54	7,3	71								
0,160	700 x 400											26	16	30	25	36	48	41	65	44	85								
												3,4	14	4,3	22	4,9	32	5,7	44	6,5	58								
0,180	600 x 500											26	14	29	22	34	42	39	57	43	74	53	116						
												3,2	12	4	19	4,6	28	5,4	38	6,2	50	7,8	78						
0,190	800 x 400											-	12	28	17	32	32	36	44	42	58	49	91						
												3	11	3,8	15	4,3	21	5	299	5,7	38	7,1	59						
0,210	900 x 400											-	11	-	16	29	26	35	35	39	46	47	72						
	700 x 500											2,8	10	3,5	15	4	19	4,7	26	5,4	34	6,8	53						
0,220	600 x 600											-	10	-	15	30	26	32	30	32	33	39	52						
												2,5	9	3,2	13	3,8	19	4,0	21	4,2	24	5,3	38						
0,240	1000 x 400											-	11	-	15	-	23	32	31	38	41	46	70						
	800 x 500											2,5	9	3,1	12	3,6	17	4,2	23	4,8	30	6,2	50						
0,260	700 x 600											-	9	-	14	-	22	32	30	38	40	46	70						
	600 x 700											2,1	8	2,7	11	3,2	15	3,9	21	4,3	29	5,3	50						
0,270	900 x 500													-	12	-	18	-	25	29	25	35	36						
														2,8	10	3,2	13	3,7	18	3,8	18	4,5	28						
0,295	600 x 800 - 800 x 600													-	11	-	16	-	23	30	28	42	44						
	700 x 700													2,4	10	2,9	11	3,3	16	3,8	20	4,8	31						
0,300	1000 x 500															-	14	-	19	40	46	48	72						
																2,8	10	3,3	14	5,1	34	6,3	53						
0,340	700 x 800 - 800 x 700															-	11	-	16	-	20	40	35	44	45	47	60		
	900 x 600															2,5	8	2,9	11	3,3	15	4,3	25	5	35	5,9	45		
0,360	1000 x 600															-	12	-	14	-	18	36	30	40	40	44	56		
																2,4	9	2,7	10	3,2	14	4	23	4,8	31	5,7	43		
0,390	900 x 700																			-	15	32	22	38	35	43	45		
	800 x 800																			2,9	8	3,5	17	4,4	27	5	35		
0,440	1000 x 700																			-	13	28	20	35	30	39	36	42	50
	900 x 800																			2,6	10	3,4	15	4	23	4,5	28	5,2	39
0,480	1000 x 800	Lw	Pa1																	-	9	-	15	33	23	36	30	38	39
		Vf	Pa2																	2,3	7	2,9	12	3,5	18	4	23	4,6	30

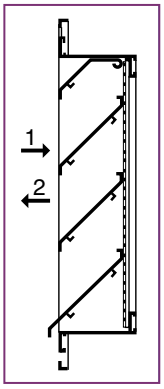

Les valeurs Lw (dB(A)) ne tiennent pas compte de l'atténuation du local.
Pa1 (Pa) = pertes de charge en prise d'air.
Pa2 (Pa) = pertes de charge en refoulement.

Af (m²) = surface frontale.
Vf (m/s) = vitesse frontale.

Série AG 638 - Aluminium

Grille AG 638

Grille AG 638
avec contre cadre F10

UTILISATION

- Prise d'air neuf ou rejet d'air vicié.
- Positionnement mural à l'extérieur.
- Fonction pare pluie.

CONSTRUCTION

- Cadre en aluminium extrudé et ailettes horizontales type pare pluie en aluminium extrudé inclinées à 45°.
- Entraxe des ailettes de 40 mm.
- Partie intérieure comportant un grillage de protection à mailles carrées de 12 X 12, Ø 1,2 mm en acier galvanisé.

FINITION

- Aluminium anodisé teinte naturelle.
- Peinture époxy selon carte RAL en option.

FIXATION

- Fixation F1 : montage direct sur le mur par vis dans le cadre extérieur (prépercé).
- Fixation F2 : montage direct sur le mur par pattes de scellement.
- CC : Grille adaptée au contre cadre F10 (cadre extérieur prépercé). Livrée sans contre cadre.
- CCM : Grille livrée avec contre cadre F10 monté (vis fournies).

ACCESSOIRES

- F10 : contre cadre de montage en tôle d'acier galvanisé muni de pattes de scellement.
- Grillages anti-volatiles en inox.
- Grillage anti-insectes en galva (mailles carrées de 1 x 1 x Ø 0,4 mm).

Classement au feu M1.

DIMENSIONS STANDARDS

- Gamme dimensionnelle de 200 x 200 à 1 200 x 1 200 mm au pas de 100 mm en L et 100 mm en H.

Pour plus d'information, se référer aux pages gamme ci-après.

CARACTÉRISTIQUES TECHNIQUES

- Voir tableaux sélections pages suivantes.
- Voir surfaces libres pages suivantes.

ENCOMBREMENT

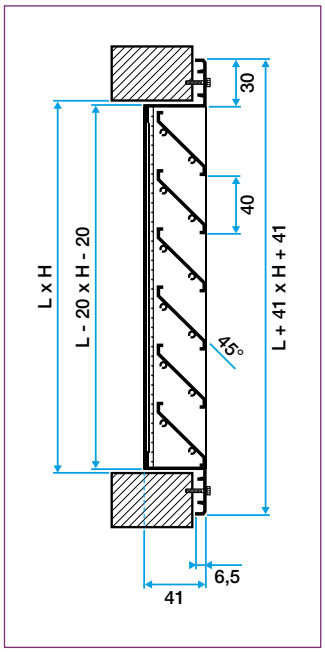

Grille AG 638

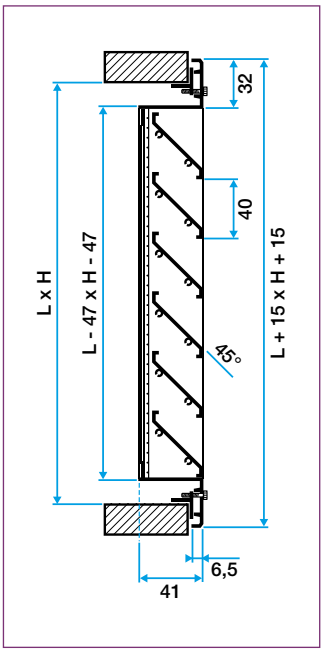

Grille AG 638 avec contre cadre F10

DÉTAIL FIXATION F10

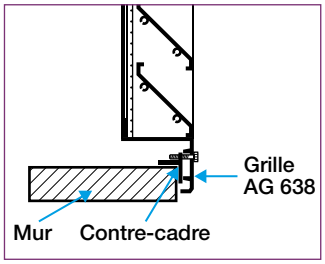

Série AG 639 - Aluminium

Grille AG 639

Contre cadre F10

UTILISATION

- Prise d'air neuf ou rejet d'air vicié.
- Positionnement mural.
- Fonction pare pluie.

CONSTRUCTION

- Cadre en aluminium et ailettes horizontales type pare pluie en aluminium extrudé inclinées à 45°.
- Entraxe des ailettes de 100 mm.
- Partie intérieure comportant un grillage de protection à mailles carrées de 12 X 12, Ø 1,2 mm en acier galvanisé.

FINITION

- Finition aluminium brut.
- Peinture époxy selon carte RAL en option.

FIXATION

- Fixation F1 : montage direct sur le mur par vis dans le cadre extérieur (percé).
- Fixation F2 : montage direct sur le mur par pattes de scellement.
- CC : Grille adaptée au contre cadre F10 (cadre extérieur percé). Livrée sans contre cadre.
- CCM : Grille livrée avec contre cadre F10 monté (vis fournies).

ACCESSOIRES

- Contre cadre de montage F10 en tôle d'acier galvanisé muni de pattes de scellement.
- Grillages anti-volatiles en inox.
- Grillage anti-insectes en galva (mailles carrées de 1 x 1 x Ø 0,4 mm).

DIMENSIONS STANDARDS

- Gamme dimensionnelle de 600 x 600 à 2000 x 2000 mm au pas de 100 mm en L et 100 mm en H.

Pour plus d'information, se référer aux pages gammes ci-après.

CARACTÉRISTIQUES TECHNIQUES

- Voir tableaux sélections pages suivantes.
- Voir surfaces libres pages suivantes.

ENCOMBREMENT

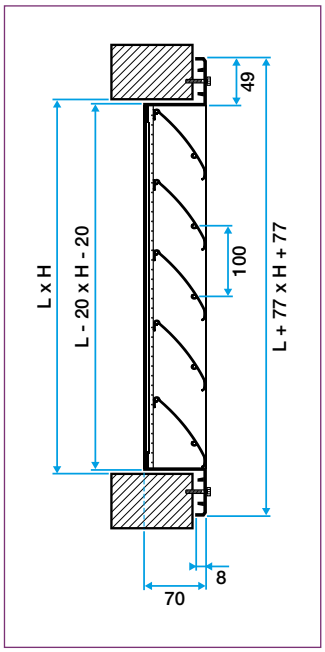

Grille AG 639

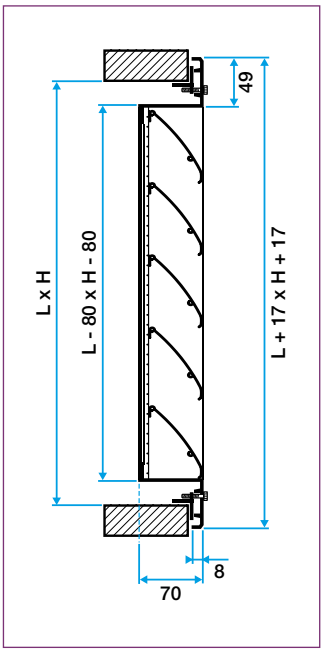

Grille AG 639 avec contre cadre F10

DÉTAIL FIXATION F10

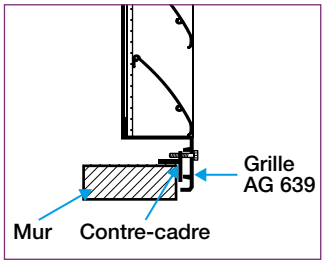

Série AG 638 - AG 639 - Fixations

FIXATION F1

Montage sans contre cadre. La grille est fixée directement dans la maçonnerie à l'aide de vis dans le cadre extérieur (se référer aux tableaux ci-dessous). Les vis ne sont pas fournies.

SÉRIE AG 638 - POSITION

H (MM)	L (MM)							
	200	300	400	500	600	800	1000	1200
200				E				F
300								
400								
500				A				B
600								
800								
1000				D				C
1200								

SÉRIE AG 639 - POSITION

H (MM)	L (MM)							
	600	800	1000	1200	1400	1600	1800	2000
600								
800		A				B		
1000								
1200								
1400								
1600		D				C		
1800								
2000								

MISE EN ŒUVRE

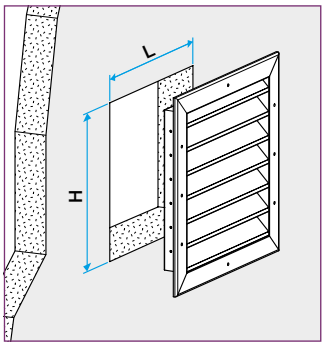

Positionner la grille face à la réservation

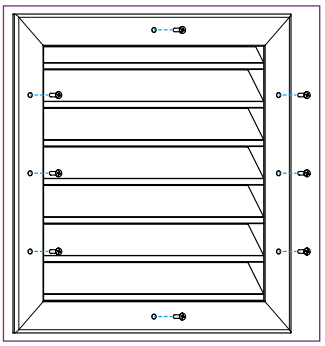

Visser la grille dans la maçonnerie. Les trous sont prépercés. Leur nombre dépend des dimensions de la grille choisie (se référer aux tableaux ci-dessous)

POSITIONS DES FIXATIONS

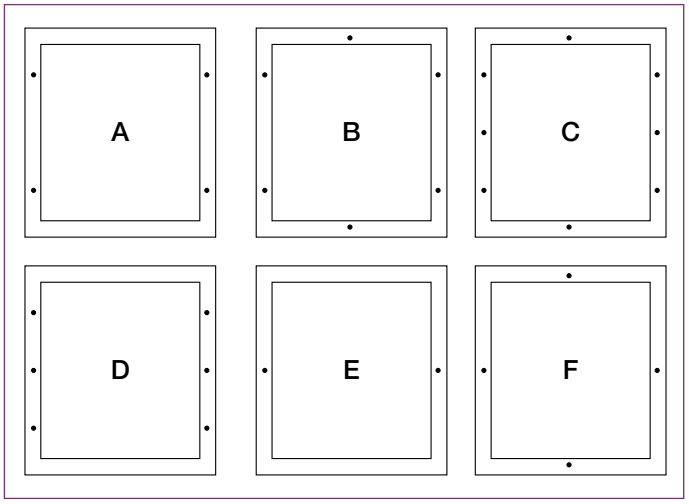

FIXATION F2

Montage sans contre cadre. Maintien de la grille à l'aide des pattes de scellement. Leur nombre est de 4 pour toute la gamme AG 638 - AG 639.

MISE EN ŒUVRE

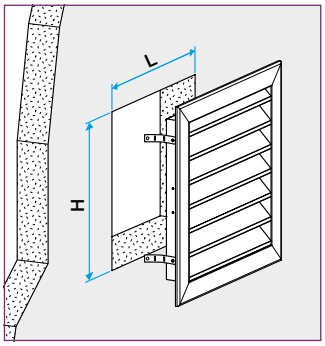

Positionner la grille face à la réservation

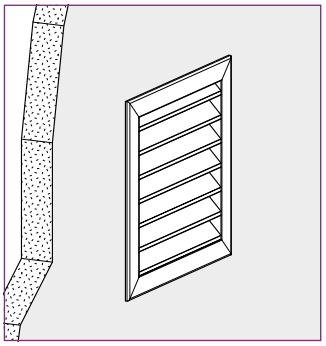

Sceller dans le mur. Ce type de fixation à l'avantage d'être invisible et évite également la dégradation de la maçonnerie extérieure

Série AG 638 - AG 639 - Fixations

FIXATION CCM

Montage avec contre cadre. Pose du contre cadre dans la réservation puis vissage de la grille dans celui-ci. Les vis sont fournies pour l'assemblage contre cadre et grille. La grille et le cadre sont livrés assemblés.

MISE EN ŒUVRE

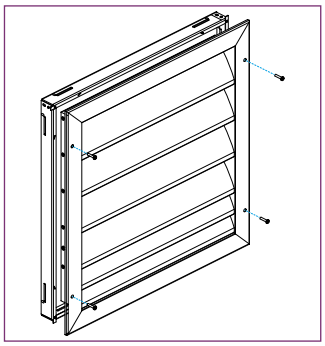

Dévisser la grille du contre cadre

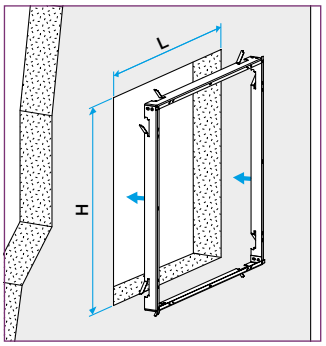

Monter le contre cadre

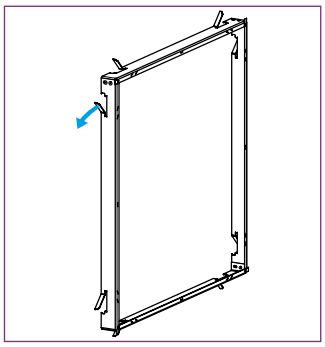

Option 1 : Par scellement, utiliser et découper les pattes de scellement du contre cadre (8 pattes de scellements potentiels par contre cadre)

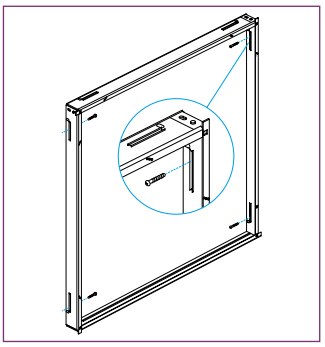

Option 2 : Par vissage dans la maçonnerie (vis non fournies)

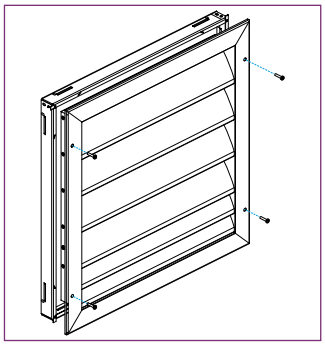

Visser la grille sur le contre cadre (vis fournies se référer aux tableaux page précédente)

FIXATION CC

Montage avec contre cadre. Montage identique qu'à celle de la fixation CCM. La grille et le contre cadre sont livrés séparément. Les vis pour fixer la grille au contre cadre sont fournies. Se référer à la fixation de type CCM pour les différentes étapes de montage.

Série AG 638 - AG 639

GAMME STANDARD

DIMENSIONS (MM)	GRILLE AG 638 F1	GRILLE AG 639 F1
	CODE	CODE
200 x 200	11052011	-
300 x 300	11052012	-
400 x 400	11052013	-
500 x 500	11052014	-
600 x 600	11052015	11052283
800 x 800	-	11052286
1000 x 1000	-	11052288

GAMME AVEC CHOIX D'OPTION

GRILLE	CODE	CONTRE-CADRE	CODE
AG 638	11003254	F10	11003259
AG 639	11003255	F10	11003259

DIMENSIONS D'USAGE AG 638

H /L (MM)	AG 638 GRILLE CODE 11003254							
	200	300	400	500	600	800	1000	1200
200	•	•	•	•	•	•	•	•
300	•	•	•	•	•	•	•	•
400	•	•	•	•	•	•	•	•
500	•	•	•	•	•	•	•	•
600	•	•	•	•	•	•	•	•
800	•	•	•	•	•	•	•	•
1000	•	•	•	•	•	•	•	•
1200	•	•	•	•	•	•	•	•

DIMENSIONS D'USAGE AG 639

H /L (MM)	AG 639 GRILLE CODE 11003255							
	600	800	1000	1200	1400	1600	1800	2000
600	•	•	•	•	•	•	•	•
800	•	•	•	•	•	•	•	•
1000	•	•	•	•	•	•	•	•
1200	•	•	•	•	•	•	•	•
1400	•	•	•	•	•	•	•	•
1600	•	•	•	•	•	•	•	•
1800	•	•	•	•	•	•	•	•
2000	•	•	•	•	•	•	•	•

DIMENSIONS AVEC CADRE F10

H /L (MM)	CONTRE CADRE F10 CODE 11003259											
	200	300	400	500	600	800	1000	1200	1400	1600	1800	2000
200	•	•	•	•	•	•	•	•	-	-	-	-
300	•	•	•	•	•	•	•	•	-	-	-	-
400	•	•	•	•	•	•	•	•	-	-	-	-
500	•	•	•	•	•	•	•	•	-	-	-	-
600	•	•	•	•	•	•	•	•	•	•	•	•
800	•	•	•	•	•	•	•	•	•	•	•	•
1000	•	•	•	•	•	•	•	•	•	•	•	•
1200	•	•	•	•	•	•	•	•	•	•	•	•
1400	•	•	•	•	•	•	•	•	•	•	•	•
1600	•	•	•	•	•	•	•	•	•	•	•	•
1800	•	•	•	•	•	•	•	•	•	•	•	•
2000	•	•	•	•	•	•	•	•	•	•	•	•

OPTIONS DISPONIBLES

FIXATION	GRILLAGE	FINITION
F1 : montage direct sur le mur par vis dans le cadre extérieur (percé).	Grillage anti volatiles acier inox.	Aluminium brut (seulement AG 639).
F2 : montage direct sur le mur par pattes de scellement.	Grillage anti insectes galva.	Anodisé teinte naturelle (seulement AG 638).
CC : Grille adaptée au contre cadre F10 (cadre extérieur percé). Livrée sans contre cadre.		Peinture époxy selon carte RAL.
CCM : Grille livrée avec contre cadre F10 monté (vis fournies).		

ACCESSOIRES PROPOSÉS AG 638 - AG 639

- Contre-cadre type F10.

Série AG 638

SÉLECTION - PRISE D'AIR ET REFOULEMENT

Al (m²)	L x H (mm)	Débit (m³/h)																	
		200		400		600		800		1000		1500		2000		2500		3000		4000		5000	
0,02	200 x 200	32	23																				
		30	19																				
0,046	400 x 200	25	25	35	33	46	44	55	53														
		6	5	24	20	54	45	94	80														
0,072	600 x 200			25	25	35	33	43	41	50	48												
				10	8	21	17	37	36	58	49												
0,097	800 x 200			25	25	27	25	35	33	42	40	54	52										
				5	4	11	9	20	16	31	26	69	58										
0,123	1000 x 200			25	25	25	25	31	29	38	36	50	48										
				4	3	8	7	14	12	22	18	50	41										
0,148	1200 x 200							26	25	33	31	44	42	53	51								
								10	8	15	12	33	27	58	49								
0,118	400 x 400					25	25	31	29	38	36	50	48										
						8	7	14	12	22	18	50	46										
0,184	600 x 400							25	25	27	25	39	37	47	45	54	52						
								6	5	10	8	21	17	37	31	58	49						
0,249	800 x 400									25	25	32	31	41	39	47	45	53	51				
										6	5	13	10	22	18	35	29	50	41				
0,315	1000 x 400													32	30	39	37	44	42	57	55		
														12	10	23	17	38	25	51	42		
0,38	1200 x 400											25	25	30	28	37	35	42	40	51	49	57	55
												5	4	10	8	15	12	21	17	37	31	58	49
0,296	600 x 600											28	26	37	35	43	41	48	46	57	55		
												9	7	16	13	25	20	35	29	62	52		
0,401	800 x 600													29	27	36	34	41	39	49	47	56	54
														9	7	13	11	19	16	34	28	53	44
0,507	1000 x 600															30	28	35	33	44	42	50	48
																9	7	12	10	19	18	33	28
0,612	1200 x 600																	31	29	39	37	46	44
																		9	7	15	12	24	20
0,262	400 x 800									25	25	31	29	39	37	46	44	51	49				
										9	4	11	9	19	16	30	25	43	36				
0,408	600 x 800											25	25	29	27	35	33	40	38	49	47	55	53
												5	4	8	7	13	10	18	15	32	27	50	42
0,553	800 x 800													25	25	28	26	34	32	42	40	49	46
														5	4	7	6	11	9	19	15	29	24
0,699	1000 x 800															25	25	28	26	36	34	42	40
																5	4	7	5	11	9	18	15
0,844	1200 x 800																	25	25	32	30	38	36
																		5	4	8	7	13	10
0,334	400 x 1000											25	25	34	32	40	38	45	43	56	54		
												7	6	12	10	19	16	28	23	49	41		
0,52	600 x 1000																	35	33	43	41	55	53
																		12	10	21	17	24	27
0,705	800 x 1000																	28	26	36	34	42	40
																		7	5	11	9	18	15
0,891	1000 x 1000																	25	25	30	28	36	34
																		4	3	7	6	11	9
1,076	1200 x 1000																			25	25	32	30
																				3	2	8	6
0,406	400 x 1200													30	28	35	33	40	38	49	47		
														8	7	13	10	18	15	32	27		
0,632	600 x 1200															25	25	30	28	38	36	45	43
																6	4	8	6	14	11	22	18
0,857	800 x 1200																	25	25	31	29	37	35
																		4	4	8	6	12	10
1,083	1000 x 1200																			25	25	32	30
																				5	4	8	6
1,308	1200 x 1200	Lw1	Lw2																	25	25	28	26
		ΔP1	ΔP2																	3	3	5	4

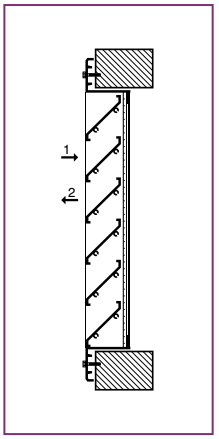

Les valeurs Lw1 et Lw2 en dB(A) ne tiennent pas compte de l'atténuation du local.
ΔP 1 (Pa) = pertes de charge en prise d'air.
ΔP 2 (Pa) = pertes de charge en refoulement.
Al (m²) = surface libre.

Série AG 639

SÉLECTION - PRISE D'AIR ET REFOULEMENT

Al (m²)	L x H (mm)	Débit (m³/h)															
		1000		1500		2000		3000		5000		7000		9000		12000	15000
0,26	600 x 600	30	19	41	33	48	42										
		8	8	19	17	32	30										
0,35	800 x 600	23	12	34	25	41	34	52	47								
		4	4	10	9	18	16	40	37								
0,44	1000 x 600	18	6	29	19	36	28	47	41								
		3	3	6	6	11	10	25	23								
0,53	1200 x 600			25	14	32	23	43	36	57	53						
				4	4	8	7	17	16	48	44						
0,63	1400 x 600			21	10	29	19	40	32	54	48						
				3	3	6	5	13	12	35	32						
0,72	1600 x 600			18	6	26	15	37	28	51	45	60	56				
				2	2	4	4	10	9	27	24	52	48				
0,81	1800 x 600			16	3	23	12	35	25	49	42	58	52				
				2	2	3	3	8	7	21	19	41	37				
0,9	2000 x 600					21	10	32	23	47	39	56	49				
						3	2	6	6	17	15	33	30				
0,5	800 x 800	15	2	26	15	34	25	44	38	58	54						
		2	2	5	4	9	8	20	18	54	50						
0,63	1000 x 800			21	9	29	19	40	32	53	48						
				3	3	5	5	12	11	34	31						
0,77	1200 x 800			17	5	25	14	36	27	50	43	59	54				
				2	2	4	3	8	8	23	21	46	42				
0,9	1400 x 800					21	10	32	23	47	39	56	50				
						3	2	6	6	17	16	33	31				
1,03	1600 x 800					18	6	30	19	44	35	53	46	60	54		
						2	2	5	4	13	12	25	23	42	38		
1,16	1800 x 800							27	16	42	32	51	43	58	51		
								4	3	10	9	20	18	33	30		
1,29	2000 x 800							25	13	39	29	49	40	56	48		
								3	3	8	7	16	15	26	24		
0,83	1000 x 1000			15	3	23	12	34	25	48	41	58	52				
				2	2	3	3	7	7	20	18	39	36				
1	1200 x 1000					19	7	30	20	45	36	54	47	61	55		
						2	2	5	5	14	13	27	25	44	41		
1,17	1400 x 1000					16	3	27	16	41	32	51	43	58	51		
						2	1	4	3	10	9	20	18	32	30		
1,34	1600 x 1000							24	12	39	28	48	39	55	47		
								3	3	8	7	15	14	25	23		
1,51	1800 x 1000							22	9	36	25	46	36	53	44	61	53
								2	2	6	5	12	11	19	18	34	32
1,69	2000 x 1000							19	6	34	22	44	33	51	41	59	50
								2	2	5	4	9	9	16	14	28	25
1,02	1000 x 1200					19	6	30	19	44	36	54	46	61	54		
						2	2	5	4	13	12	26	24	43	39		
1,23	1200 x 1200							26	14	40	31	50	41	57	49		
								3	3	9	8	18	16	29	27		
1,44	1400 x 1200							23	10	37	26	47	37	54	45	62	54
								2	2	7	6	13	12	21	20	38	35
1,65	1600 x 1200							20	7	35	23	44	33	51	41	60	50
								2	2	5	5	10	9	16	15	29	26
1,87	1800 x 1200	Lw1	Lw2							32	20	42	30	49	38	58	47	64	54
		ΔP1	ΔP2							4	4	8	7	13	12	23	21	35	32

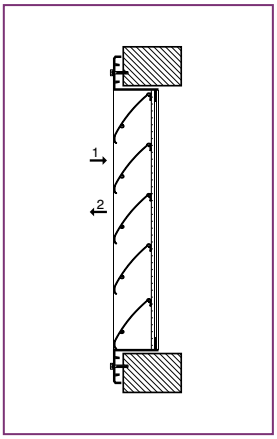

Les valeurs Lw1 et Lw2 en dB(A) ne tiennent pas compte de l'atténuation du local.
ΔP 1 (Pa) = pertes de charge en prise d'air.
ΔP 2 (Pa) = pertes de charge en refoulement.
Al (m²) = surface libre.

Série AG 639

SÉLECTION - PRISE D'AIR ET REFOULEMENT

Al (m²)	L x H (mm)	Débit (m³/h)																	
		3000		5000		7000		9000		12000		15000		18000		20000		25000	
2,1	2000 x 1200			30	17	40	27	47	35	56	44	62	51						
				3	3	6	6	10	9	18	17	28	26						
1,71	1400 x 1400	19	6	34	22	44	32	51	40	59	49								
		2	2	5	4	9	8	15	14	27	25								
1,97	1600 x 1400			31	18	41	29	48	37	57	46	63	53						
				4	3	7	6	11	11	20	10	32	29						
2,22	1800 x 1400			29	15	39	26	46	33	54	42	61	49	66	55				
				3	3	5	5	9	8	16	15	25	23	36	33				
2,47	2000 x 1400			27	12	37	23	44	30	52	39	59	46	64	52	68	55		
				2	2	4	4	7	7	13	12	20	19	29	27	36	33		
1,69	1200 x 1600	19	6	34	22	44	33	51	41	59	50								
		2	2	5	4	9	9	15	14	27	25								
1,99	1400 x 1600			31	18	41	28	48	36	56	45	63	52						
				3	3	7	6	11	10	20	18	31	29						
2,28	1600 x 1600			28	14	38	25	45	33	54	42	60	49	66	54				
				3	2	5	5	9	8	15	14	24	22	34	31				
2,57	1800 x 1600			26	11	36	22	43	29	52	38	58	45	64	51	67	54		
				2	2	4	4	7	6	12	11	19	17	27	25	33	30		
2,86	2000 x 1600			24	8	34	19	41	27	50	35	56	42	62	48	65	51		
				2	2	3	3	5	5	10w	9	15	14	22	20	27	24		
1,93	1200 x 1800			32	19	41	29	49	37	57	46	63	53						
				4	3	7	7	12	11	21	19	33	30						
2,26	1400 x 1800			28	15	38	25	46	33	54	42	61	49	66	55				
				3	2	5	5	9	8	15	14	24	22	35	32				
2,59	1600 x 1800			26	11	36	21	43	29	52	38	58	45	64	51	67	54		
				2	2	4	4	7	6	12	11	18	17	26	24	33	30		
2,92	1800 x 1800					33	18	41	26	49	35	56	42	61	48	65	51		
						3	3	5	5	9	8	14	13	21	19	26	24		
3,25	2000 x 1800					31	15	39	23	47	32	54	39	60	45	63	48	69	55
						3	2	4	4	7	7	12	11	17	15	21	19	32	30
2,16	1200 x 2000			29	16	39	26	46	32	55	43	61	50						
				3	3	6	5	10	9	17	16	26	24						
2,53	1400 x 2000			26	12	36	22	44	30	52	39	59	46	64	51	67	55		
				2	2	4	4	7	6	12	11	19	18	28	25	34	31		
2,9	1600 x 2000			23	8	33	18	41	26	50	35	56	42	62	48	65	51		
				2	1	3	3	5	5	9	9	15	13	21	19	26	24		
3,27	1800 x 2000			21	5	31	15	39	23	47	32	54	39	59	44	63	48	69	55
				1	1	2	2	4	4	7	7	11	11	17	15	20	19	32	29
3,65	2000 x 2000	Lw1	Lw2	19	2	29	12	37	20	45	29	52	36	58	41	61	45	68	52
		ΔP1	ΔP2	1	1	2	2	3	3	6	5	9	8	13	12	16	15	26	24

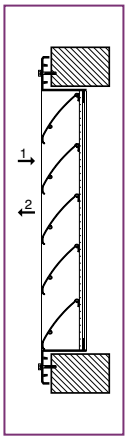

Les valeurs Lw1 et Lw2 en dB(A) ne tiennent pas compte de l'atténuation du local.
ΔP 1 (Pa) = pertes de charge en prise d'air.
ΔP 2 (Pa) = pertes de charge en refoulement.
Al (m²) = surface libre.

Série AG 638 - AG 639

CORRECTION K OCT (dB)

VC* \ Hz		100	125	160	200	250	315	400	500	630	800	1000	1250	1600	2000	2500	3150	4000	5000	6300	8000	10000
Si V ≤ 1 m/s	Soufflage	8,3	3,8	1,6	-1,2	-3,0	-5,6	-8,5	-10,2	-12,2	-15,3	-17,5	-19,3	-22,1	-22,7	-22,9	-23,8	-23,4	-21,9	-19,6	-18,5	-16,3
	Reprise	-4,8	-7,5	-8,5	-9,4	-8,6	-9,0	-9,6	-7,0	-1,7	-7,2	-14,8	-15,9	-21,5	-25,8	-28,7	-30,6	-29,6	-29,0	-27,9	-25,6	-23,7
Si 1 <V ≤ 1,5 m/s	Soufflage	2,5	5,8	1,0	-1,7	-1,9	-3,2	-5,9	-7,2	-8,7	-10,9	-13,1	-15,2	-19,3	-22,1	-25,0	-28,7	-30,6	-30,7	-30,8	-29,5	-28,0
	Reprise	-7,6	-9,7	-10,8	-10,0	-11,2	-12,3	-12,1	-11,4	-12,2	-10,1	-6,1	-6,2	-14,2	-17,7	-20,2	-24,7	-29,1	-32,6	-33,3	-31,8	-30,3
Si 1,5 < V ≤ 2 m/s	Soufflage	-2,9	-2,1	1,9	-0,4	-3,0	-4,2	-5,7	-6,4	-7,7	-9,5	-11,1	-12,6	-16,5	-19,6	-23,3	-28,2	-31,9	-34,0	-35,5	-34,6	-33,5
	Reprise	-5,7	-7,4	-8,3	-9,9	-10,1	-11,1	-11,7	-12,2	-10,6	-10,4	-9,0	-5,7	-8,3	-13,9	-17,2	-21,1	-25,5	-30,5	-34,4	-35,8	-35,7
Si 2 < V ≤ 2,5 m/s	Soufflage	-7,1	-6,9	-5,9	-0,9	0,5	-5,3	-6,9	-7,0	-7,9	-9,1	-10,3	-11,4	-14,3	-16,9	-19,9	-24,3	-28,4	-32,3	-35,7	-37,2	-37,0
	Reprise	-6,2	-7,3	-8,9	-9,3	-10,5	-11,5	-12,3	-12,4	-12,1	-11,3	-8,9	-6,8	-8,8	-9,5	-12,9	-17,0	-20,2	-24,4	-28,4	-32,1	-34,4
Si V > 2,5 m/s	Soufflage	-9,0	-8,7	-8,5	-6,6	-2,6	-1,8	-6,5	-8,1	-8,4	-9,2	-10,5	-10,9	-13,5	-15,5	-18,0	-21,7	-24,9	-28,5	-32,1	-35,5	-38,0
	Reprise	-9,8	-7,6	-10,7	-11,0	-10,4	-13,1	-13,5	-14,0	-13,7	-13,5	-11,6	-5,2	-10,9	-11,6	-12,3	-16,1	-19,5	-23,1	-26,4	-30,4	-34,7

VC* : Vitesse dans la section L x H = Q / (L x H) x 3600

Lw oct = Lw (dB(A)) + Koct (dB)

SÉRIE AG 638 - SURFACES LIBRES (AL) EN M²

H (MM) \ L (MM)	200	300	400	500	600	800	1000	1200
200	0,020	0,033	0,046	0,059	0,072	0,097	0,123	0,148
300	0,036	0,059	0,082	0,105	0,128	0,173	0,219	0,264
400	0,052	0,085	0,118	0,151	0,184	0,249	0,315	0,380
500	0,068	0,111	0,154	0,197	0,240	0,325	0,411	0,496
600	0,084	0,137	0,190	0,243	0,296	0,401	0,507	0,612
800	0,116	0,189	0,262	0,335	0,408	0,553	0,699	0,844
1000	0,148	0,241	0,334	0,427	0,520	0,705	0,891	1,076
1200	0,180	0,293	0,406	0,519	0,632	0,857	1,083	1,308

SÉRIE AG 639 - SURFACES LIBRES (AL) EN M²

H (MM) \ L (MM)	600	800	1000	1200	1400	1600	1800	2000
600	0,26	0,35	0,44	0,53	0,63	0,72	0,81	0,9
800	0,37	0,5	0,63	0,77	0,9	1,03	1,16	1,29
1000	0,48	0,65	0,83	1	1,17	1,34	1,51	1,69
1200	0,59	0,81	1,02	1,23	1,44	1,65	1,87	2,1
1400	0,71	0,96	1,21	1,46	1,71	1,97	2,22	2,47
1600	0,82	1,11	1,4	1,69	1,99	2,28	2,57	2,86
1800	0,93	1,26	1,59	1,93	2,26	2,59	2,92	3,25
2000	1,04	1,41	1,79	2,16	2,53	2,9	3,27	3,65

SÉRIE AG 638 - AG 639 - COEFFICIENTS CE ET CD

GRILLE	CE*	CD*
AG 638	0,28	0,32
AG 639	0,37	0,4

Ce = Coefficient représentant le rapport entre le passage d'air réel et le passage d'air théorique en prise d'air.
Cd = Coefficient représentant le rapport entre le passage d'air réel et le passage d'air théorique en refoulement.
Selon norme Européenne standard EN 13030.

* Coefficients appliqués à L x H

Série AG 645 - Aluminium

Grille AG 645

Grille AG 645 avec commande manuelle

UTILISATION

- Prise d'air neuf ou rejet d'air vicié.
- Positionnement mural.
- Possibilité de fermeture.

CONSTRUCTION

- AG 645 : cadre en aluminium extrudé, ailettes horizontales en aluminium extrudé.
- Ailettes espacées de 100 mm.
- Les lames pourvues d'axes en acier cadmié sont montées sur des buselures en nylon et accouplées par tringlerie extérieure permettant la fermeture totale de la grille.
- Treillis anti-volatiles en acier galvanisé (12 x 12 x Ø 1,2 mm).

FINITION

- Finition aluminium brut.
- Finition peinture selon carte RAL. Consulter la liste des couleurs disponibles en annexe.

FIXATION

- F0 : néant.
- F1 : fixation apparente par vis dans l'encadrement prépercé.

Accessoires

- Commande de fermeture par levier manuel.
- Commande de fermeture motorisée (tout ou rien 24 V ou 230 V) pour H >= 500 mm.
- Treillis anti-insectes en acier galvanisé (1 x 1 x Ø 0.4 mm).
- Treillis anti-volatiles en acier inoxydable (5 x 5 x Ø 0.7 mm).

DIMENSIONS STANDARDS

- Gamme dimensionnelle de 200 x 200 à 1 600 x 2 000 mm au pas de 25 mm en L et 100 mm en H.

Pour plus d'information, se référer aux pages GAMME ci-après.

CARACTÉRISTIQUES TECHNIQUES

- Voir tableaux de sélection page suivante.
- Voir surfaces frontales Af à la fin du chapitre.

ENCOMBREMENT

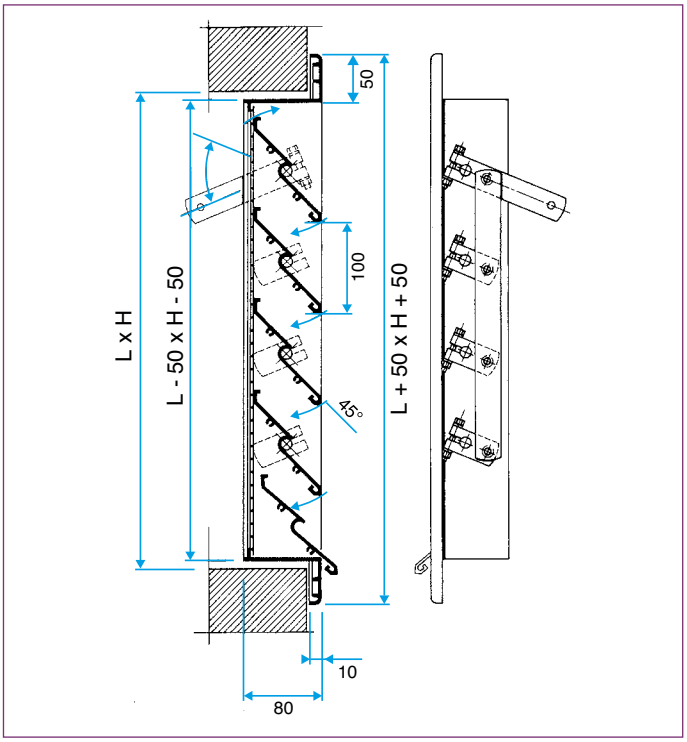

Grille AG 645

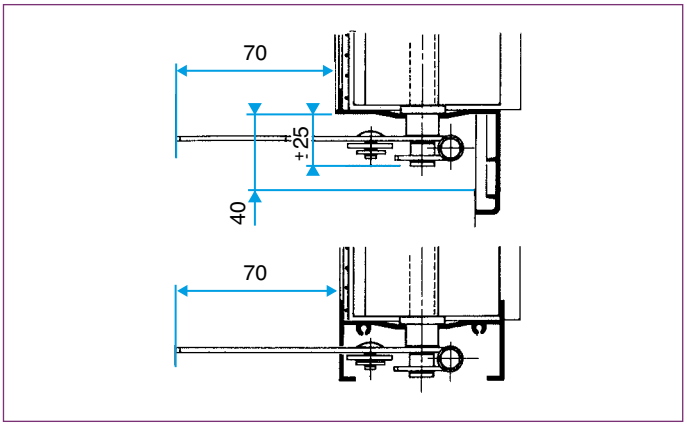

Poignée de commande manuelle

Série 645

GAMME AVEC CHOIX D'OPTION

GRILLE CADRE AG	CODE
AG 645	11002483

DIMENSIONS D'USAGE

H/L (MM)	400	500	600	800	1000	1200
400	x	x	x	x	x	x
500	x	x	x	x	x	x
600	x	x	x	x	x	x
800	x	x	x	x	x	x
1000	x	x	x	x	x	x
1200	x	x	x	x	x	x
1400	x	x	x	x	x	x
1600	x	x	x	x	x	x
1800	x	x	x	x	x	x
2000	x	x	x	x	x	x

OPTIONS DISPONIBLES

FIXATION	GRILLAGE	COMMANDE DE FERMETURE	FINITION
• F0 : néant • F1 : apparente par vis dans l'encadrement.	• Grillage anti-volatiles galva (en standard). • Grillage anti-volatiles inox. • Grillage anti-insectes galva.	• Poignée de commande manuelle. • Moteur tout ou rien 230 V monté*. • Moteur tout ou rien 24 V monté*.	• Peinture époxy selon carte RAL. Consulter la liste des couleurs disponibles en annexe.

* Moteur livré monté : préciser la position (à gauche ou à droite face à la grille).

SÉLECTION - PRISE D'AIR ET REFOULEMENT

Af (M²)	L x H (MM)	Qv (M³/H) 1000		1500		2000		3000		5000		7000		9000		12000		15000	
0,10	**400 x 400**	46	46															Lw	Pa1
		2,8	35															Vf	Pa2
0,16	**600 x 400**	35	17	47	39														
		1,7	13	2,6	30														
0,27	**600 x 600**			34	13	42	26												
				1,5	10	2,1	20												
0,37	**800 x 600**					34	13	46	31										
						1,5	10	2,3	24										
0,46	**1000 x 600**							41	19										
								1,8	14										
0,53	**800 x 800**							40	15	52	39								
								1,6	11	2,6	30								
0,66	**1000 x 800**									47	26								
										2,1	10								
0,80	**1200 x 800**									42	17	52	33						
										1,7	13	2,4	26						
0,86	**1000 x 1000**									40	15	50	31						
										1,6	11	2,3	24						
0,93	**1400 x 800**									38	11	48	26						
										1,4	8	2,1	19						
1,03	**1200 x 1000**											45	21	53	33				
												1,9	16	2,4	26				
1,21	**1400 x 1000**											42	15	49	26				
												1,6	11	2,1	20				
1,27	**1200 x 1200**													48	23				
														2,0	18				
1,38	**1600 x 1000**													46	19	55	33		
														1,8	14	2,4	26		
1,70	**1600 x 1200**	Lw	Pa1											40	11	49	23	54	42
		Vf	Pa2											1,4	9	2,0	18	2,7	33

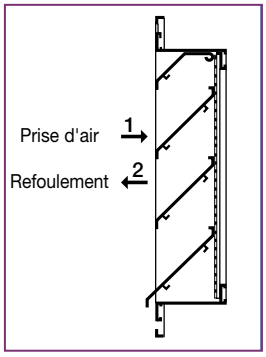

Les valeurs Lw (dB(A)) ne tiennent pas compte de l'atténuation du local.
Pa1 (Pa) = pertes de charge en prise d'air.
Pa2 (Pa) = pertes de charge en refoulement.
Af (m²) = surface frontale.
Vf (m/s) = vitesse frontale.

Série AP 639 - Aluminium

Édicule de toiture AP 639

Édicule avec souche pour toit plat

UTILISATION

- Prise d'air neuf ou rejet d'air vicié.
- Positionnement en toiture.
- Fonction pare pluie.
- Grilles robustes spécialement conçues "anti-intrusion".

CONSTRUCTION

- Cadre et ailettes horizontales type pare pluie en aluminium extrudé.
- Treillis anti-volatiles en acier galvanisé (12 x 12 x Ø 1,2 mm).
- Ailettes espacées de 100 mm.
- Dernière lame du bas positionnée en "rejet d'eau".
- Toit en alu brut muni d'anneaux de levage.

FINITION

- Finition aluminium brut.
- Finition peinture selon carte RAL. Consulter la liste des couleurs disponibles en annexe.

FIXATION

- Par vis apparentes dans le châssis.
- Positionnement sur réhausse en béton. La base de l'édicule est munie d'un cadre en L permettant de "coiffer" la souche maçonnée.

ACCESSOIRES

- Souche pour toit plat en acier galvanisé. (RF 639)
- Tôle de séparation : possibilité de traiter deux réseaux d'air distincts.
- Treillis anti-volatiles en acier inoxydable (5 x 5 x Ø 0.7 mm).

DIMENSIONS STANDARDS

- Gamme dimensionnelle au sol (L x W) de 300 x 300 à 1200 x 1200 mm au pas de 25 mm. Les dimensions nominales au sol (L x W) correspondent à la section de la gaine qui arrive au niveau du toit.
- Hauteurs H disponibles (mm) : 300 - 400 - 500 - 600 - 800

Pour plus d'information, se référer aux pages GAMME ci-après.

CARACTÉRISTIQUES TECHNIQUES

- Voir tableaux de sélection page suivante.

ENCOMBREMENT

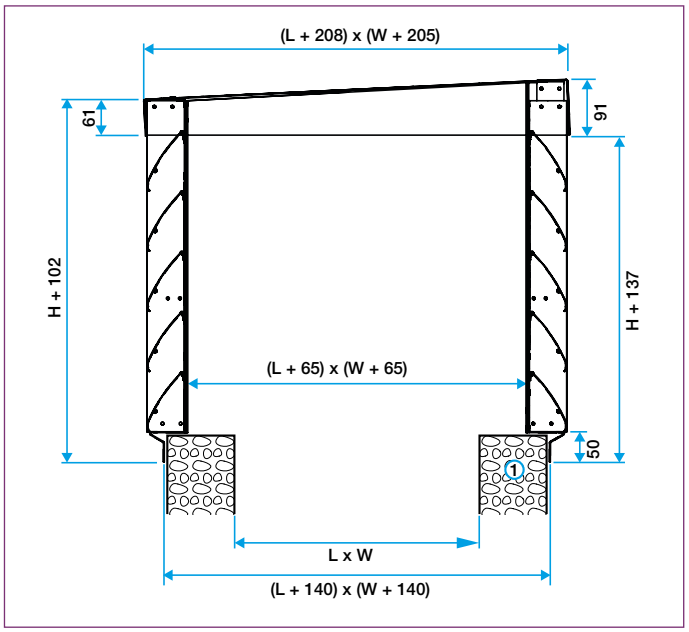

Édicule AP 639

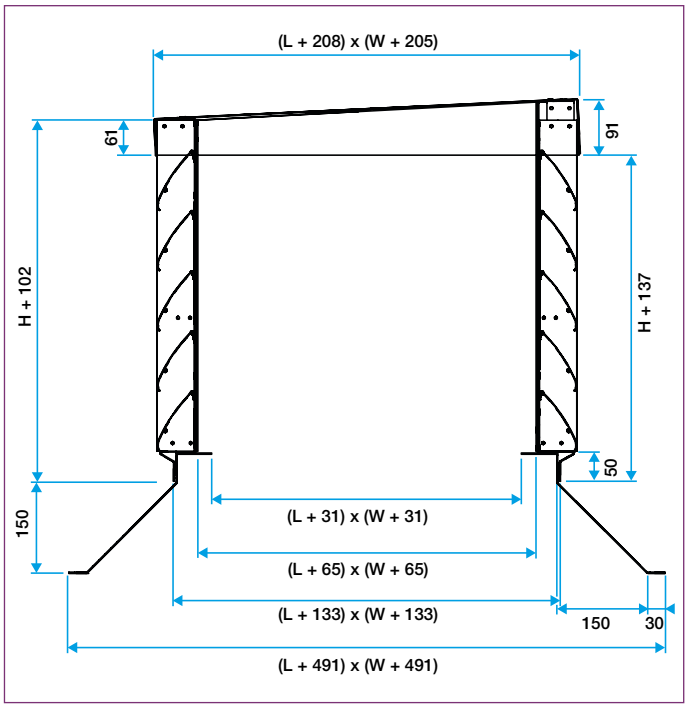

Édicule AP 639 avec souche pour toit plat. (RF 639)

Série AP 639

GAMME AVEC CHOIX D'OPTION

ÉDICULE	CODE	SOCLE POUR TOIT PLAT	CODE
AP 639 H 300	11003240	**RF 639**	11003249
AP 639 H 400	11003241		
AP 639 H 500	11003242		
AP 639 H 600	11003243		
AP 639 H 800	11003244		

DIMENSIONS D'USAGE

W / L (MM)	300	400	500	600	700	800	900	1000	1100	1200
300	x	x	x	x	x	x	x	x	x	x
400	x	x	x	x	x	x	x	x	x	x
500	x	x	x	x	x	x	x	x	x	x
600	x	x	x	x	x	x	x	x	x	x
700	x	x	x	x	x	x	x	x	x	x
800	x	x	x	x	x	x	x	x	x	x
900	x	x	x	x	x	x	x	x	x	x
1000	x	x	x	x	x	x	x	x	x	x
1100	x	x	x	x	x	x	x	x	x	x
1200	x	x	x	x	x	x	x	x	x	x

OPTIONS DISPONIBLES

FIXATION	GRILLAGE	TÔLE DE SÉPARATION	FINITION
• Par vis sur souche maçonnée. • Par vis sur souche pour toit plat en acier galvanisé.	• Gillage anti-volatiles galva (en standard). • Grillage anti-volatiles inox.	• Tôle de séparation : possibilité de traiter deux réseaux d'air distincts.	• Peinture époxy selon carte RAL. Consulter la liste des couleurs disponibles en annexe.

ACCESSOIRE PROPOSÉ

• Socle pour toit plat type RF 639.

SÉLECTION - PRISE D'AIR ET REFOULEMENT

AI (M^2)	H (MM) L x W (MM)	DÉBIT (M^3/H)	1000	1500	2000	2500	3000	4000	5000	6000	8000
0,252	**H 300 300 x 300**	Lw (dB(A))	41	48							
		Pa1 (Pa)	19	41							
		Pa2 (Pa)	16	35							
0,356	**H 300 400 x 400**	Lw (dB(A))	27	39	47						
		Pa1 (Pa)	9,40	21	36						
		Pa2 (Pa)	8	18	30						
0,458	**H 400 400 x 400**	Lw (dB(A))	25	34	42	49					
		Pa1 (Pa)	6	14	24	36					
		Pa2 (Pa)	5	12	20	31					
0,573	**H 400 500 x 500**	Lw (dB(A))	25	28	36	43	48				
		Pa1 (Pa)	4	9	15	23	33				
		Pa2 (Pa)	3	7	13	19	27				
0,732	**H 500 500 x 500**	Lw (dB(A))		25	29	35	40	49			
		Pa1 (Pa)		5	8	13	18	31			
		Pa2 (Pa)		4	7	11	15	26			
0,878	**H 500 600 x 600**	Lw (dB(A))			25	31	36	44	51		
		Pa1 (Pa)			6	9	12	22	33		
		Pa2 (Pa)			5	8	11	18	28		
1,048	**H 600 600 x 600**	Lw (dB(A))				25	30	38	45	50	
		Pa1 (Pa)				6	8	14	21	30	
		Pa2 (Pa)				5	7	12	18	26	
1,496	**H 800 600 x 600**	Lw (dB(A))					25	31	37	42	51
		Pa1 (Pa)					4	7	11	16	28
		Pa2 (Pa)					4	6	10	14	24

Pa1 (Pa) = perte de charge en prise d'air.
Pa2 (Pa) = perte de charge en refoulement.

Les valeurs Lw dB(A) ne tiennent pas compte de l'atténuation du local.
Pour une sélection plus complète utiliser le logiciel Koanda 3D.

AI (m^2) = surface libre

Série AR 637 - Aluminium

Grille AR 637 jusqu'au 315

Grille AR 637 à partir du 400

UTILISATION

- Prise d'air neuf ou rejet d'air vicié.
- Positionnement mural.

CONSTRUCTION

Diamètres de 125 à 315 mm :
- Ailettes type pare pluie, espacées de 20 mm.
- Construction en aluminium.

Diamètres de 400 à 630 mm :
- Ailettes type pare pluie, espacées de 50 mm.
- Construction en aluminium.
- Treillis anti-volatiles à mailles, 12 x 12 mm en acier galvanisé.

FINITION

Diamètres de 125 à 315 mm :
- Finition aluminium anodisé, teinte naturelle satinée.
- Finition peinture selon carte RAL. Consulter la liste des couleurs disponibles en annexe

Diamètres de 400 à 630 mm :
- Finition aluminium brut.
- Finition peinture selon carte RAL. Consulter la liste des couleurs disponibles en annexe.

FIXATION

Diamètres de 125 à 315 mm :
- Fixation non apparente par vis dans la colerette intérieure.

Diamètres de 400 à 630 mm :
- Fixation apparente par vis dans l'encadrement.

ACCESSOIRES

- Treillis anti-insectes en acier galvanisé (en option du Ø125 au Ø315).

DIMENSIONS STANDARDS

- Diamètres de 125 mm à 630 mm.

CARACTÉRISTIQUES TECHNIQUES

- Voir tableaux de sélection page suivante.

ENCOMBREMENT

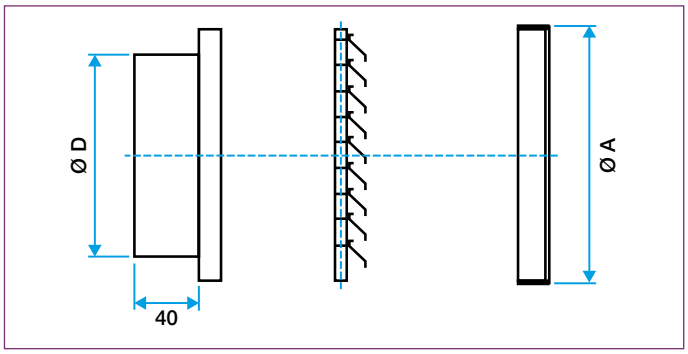

Grille AR 637 de Ø 125 à Ø 315

Ø D (MM)	Ø A (MM)
125	160
160	200
200	250
250	315
315	385

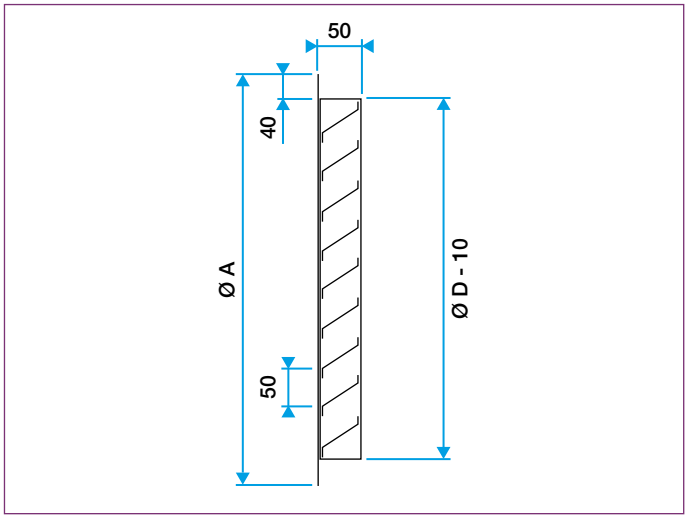

Grille AR 637 de Ø 400 à Ø 630

Ø D (MM)	Ø A (MM)
400	450
450	500
500	550
560	610
630	680

Série AR 637

GAMME STANDARD

DIAMÈTRE (MM)	GRILLE CIRCULAIRE AR 637
	CODE
Ø 125	11052240
Ø 160	11052241
Ø 200	11052242
Ø 250	11052243
Ø 315	11052244
Ø 400	11052260
Ø 450	11052261
Ø 500	11052262
Ø 560	11052263
Ø 630	11052264

OPTIONS DISPONIBLES

FIXATION	FINITION
• Non apparente par vis dans la colerette intérieure (diamètres de 125 à 315 mm). • Apparente par vis dans l'encadrement (diamètres 400 à 630 mm)	• Aluminium anodisé teinte naturelle satinée (diamètres de 125 à 315 mm). • Aluminium brut (diamètres de 400 à 630 mm).

GAMME AVEC CHOIX D'OPTION

DIAMÈTRE (MM)	GRILLE CIRCULAIRE AR 637
	CODE
Ø 125	11002505
Ø 160	11002506
Ø 200	11002507
Ø 250	11002508
Ø 315	11002509

OPTIONS DISPONIBLES

TREILLIS	FINITION
• Treillis anti-volatiles galva.	• Peinture époxy selon carte RAL. Consulter la liste des couleurs disponibles en annexe.

SÉLECTION - PRISE D'AIR ET REFOULEMENT

Af (M²)	D (MM)	50 (M³/H)		100 (M³/H)		150 (M³/H)		200 (M³/H)		300 (M³/H)		500 (M³/H)		800 (M³/H)		1000 (M³/H)		1500 (M³/H)		2000 (M³/H)		2500 (M³/H)		3000 (M³/H)	
0,007	**125**	5	8	25	32	32	64																	Lw	Pa1
		2,0	6	4,0	26	5,9	51																	Vf	Pa2
0,012	**160**			5	10	5	22	26	40	41	90														
				2,3	8	3,4	17	4,6	32	6,9	72														
0,019	**200**					5	9	5	16	33	36	49	97												
						2,2	7	2,9	13	4,4	28	7,3	77												
0,029	**250**							5	7	5	16	27	42	49	107										
								1,9	6	2,9	13	4,7	33	7,5	86										
0,047	**315**									5	6	5	18	28	42	43	65								
										1,8	5	3	14	4,7	33	5,9	53								
0,070	**400**											5	16	27	41	33	64								
												2	13	3,2	33	4	51								
0,090	**450**													5	25	28	39	40	88						
														2,5	20	3,1	31	4,6	70						
0,120	**500**															5	21	31	47	43	83				
																2,3	17	3,5	38	4,6	67				
0,150	**560**																	5	31	39	55	45	86		
																		2,8	25	3,7	44	4,6	68		
0,200	**630**	Lw	Pa1																	25	31	31	48	37	69
		Vf	Pa2																	2,8	25	3,5	39	4,2	55

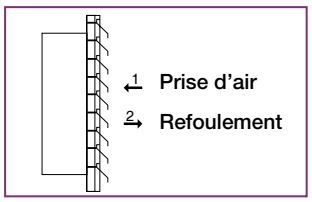

Les valeurs Lw (dB(A)) ne tiennent pas compte de l'atténuation du local.
Pa1 (Pa) = pertes de charge en prise d'air.
Pa2 (Pa) = pertes de charge en refoulement.

Af (m²) = surface frontale.
Vf (m/s) = vitesse frontale.

Groupe de couleurs RAL 1

RÉFÉRENCE RAL	DÉSIGNATION	BRILLANCE
9010	Blanc pur	standard (30 % ± 5 %)
9010	Blanc pur	mat (30 % ± 5 %)
9010	Blanc pur	sat (70 % ± 5 %)
1001	Beige	sat (70 % ± 5 %)
1002	Jaune sable	sat (70 % ± 5 %)
1011	Beige brun	sat (70 % ± 5 %)
1013	Blanc perlé	sat (70 % ± 5 %)
1013	Blanc perlé	mat (30 % ± 5 %)
1014	Ivoire	sat (70 % ± 5 %)
1014	Ivoire	mat (30 % ± 5 %)
1015	Ivoire clair	sat (70 % ± 5 %)
1015	Ivoire clair	mat (30 % ± 5 %)
1019	Beige gris	sat (70 % ± 5 %)
1020	Jaune olive	sat (70 % ± 5 %)
1024	Jaune ocre	sat (70 % ± 5 %)
3007	Rouge noir	sat (70 % ± 5 %)
3009	Rouge oxyde	sat (70 % ± 5 %)
3012	Rouge beige	sat (70 % ± 5 %)
3022	Rouge saumon	sat (70 % ± 5 %)
3022	Rouge saumon	mat (30 % ± 5 %)
5000	Bleu violet	sat (70 % ± 5 %)
5000	Bleu violet	mat (30 % ± 5 %)
5001	Bleu vert	sat (70 % ± 5 %)
5001	Bleu vert	mat (30 % ± 5 %)
5003	Bleu saphir	sat (70 % ± 5 %)
5003	Bleu saphir	mat (30 % ± 5 %)
5004	Bleu noir	sat (70 % ± 5 %)
5007	Bleu brillant	sat (70 % ± 5 %)
5007	Bleu brillant	mat (30 % ± 5 %)
5008	Bleu gris	sat (70 % ± 5 %)
5008	Bleu gris	mat (30 % ± 5 %)
5009	Bleu azur	sat (70 % ± 5 %)
5009	Bleu azur	mat (30 % ± 5 %)
5011	Bleu acier	sat (70 % ± 5 %)
5012	Bleu clair	sat (70 % ± 5 %)
5012	Bleu clair	mat (30 % ± 5 %)
5014	Bleu pigeon	sat (70 % ± 5 %)
5014	Bleu pigeon	mat (30 % ± 5 %)
5015	Bleu ciel	sat (70 % ± 5 %)
5015	Bleu ciel	mat (30 % ± 5 %)
5017	Bleu signalisation	sat (70 % ± 5 %)
5018	Bleu turquoise	sat (70 % ± 5 %)
5019	Bleu capri	sat (70 % ± 5 %)
5019	Bleu capri	mat (30 % ± 5 %)
6003	Vert olive	sat (70 % ± 5 %)
6003	Vert olive	mat (30 % ± 5 %)
6005	Vert mousse	sat (70 % ± 5 %)
6007	Vert bouteille	sat (70 % ± 5 %)

RÉFÉRENCE RAL	DÉSIGNATION	BRILLANCE
6007	Vert bouteille	mat (30 % ± 5 %)
6008	Vert brun	sat (70 % ± 5 %)
6009	Vert sapin	sat (70 % ± 5 %)
6009	Vert sapin	mat (30 % ± 5 %)
6011	Vert réséda	sat (70 % ± 5 %)
6011	Vert réséda	mat (30 % ± 5 %)
6012	Vert noir	sat (70 % ± 5 %)
6013	Vert jonc	sat (70 % ± 5 %)
6013	Vert jonc	mat (30 % ± 5 %)
6014	Olive jaune	sat (70 % ± 5 %)
6015	Olive noir	sat (70 % ± 5 %)
6015	Olive noir	mat (30 % ± 5 %)
6019	Vert blanc	sat (70 % ± 5 %)
6020	Vert oxyde chromique	sat (70 % ± 5 %)
6020	Vert oxyde chromique	mat (30 % ± 5 %)
6021	Vert pale	sat (70 % ± 5 %)
6025	Vert fougère	sat (70 % ± 5 %)
6027	Vert clair	sat (70 % ± 5 %)
6027	Vert clair	mat (30 % ± 5 %)
7000	Gris petit-gris	sat (70 % ± 5 %)
7000	Gris petit-gris	mat (30 % ± 5 %)
7001	Gris argent	sat (70 % ± 5 %)
7003	Gris mousse	sat (70 % ± 5 %)
7003	Gris mousse	mat (30 % ± 5 %)
7004	Gris de sécurité	sat (70 % ± 5 %)
7004	Gris de sécurité	mat (30 % ± 5 %)
7005	Gris souris	sat (70 % ± 5 %)
7006	Gris beige	sat (70 % ± 5 %)
7008	Gris kaki	sat (70 % ± 5 %)
7010	Gris tente	sat (70 % ± 5 %)
7010	Gris tente	mat (30 % ± 5 %)
7011	Gris fer	sat (70 % ± 5 %)
7011	Gris fer	mat (30 % ± 5 %)
7012	Gris basalte	sat (70 % ± 5 %)
7013	Gris brun	sat (70 % ± 5 %)
7013	Gris brun	mat (30 % ± 5 %)
7015	Gris ardoise	sat (70 % ± 5 %)
7015	Gris ardoise	mat (30 % ± 5 %)
7016	Gris anthracite	sat (70 % ± 5 %)
7016	Gris anthracite	mat (30 % ± 5 %)
7021	Gris noir	sat (70 % ± 5 %))
7021	Gris noir	mat (30 % ± 5 %)
7022	Gris terre d'ombre	sat (70 % ± 5 %)
7022	Gris terre d'ombre	mat (30 % ± 5 %)
7023	Gris béton	sat (70 % ± 5 %)
7023	Gris béton	mat (30 % ± 5 %)
7024	Gris graphite	sat (70 % ± 5 %)
7024	Gris graphite	mat (30 % ± 5 %)

RÉFÉRENCE RAL	DÉSIGNATION	BRILLANCE
7030	Gris pierre	sat (70 % ± 5 %)
7030	Gris pierre	mat (30 % ± 5 %)
7031	Gris bleu	sat (70 % ± 5 %)
7032	Gris silex	sat (70 % ± 5 %)
7032	Gris silex	mat (30 % ± 5 %)
7035	Gris clair	sat (70 % ± 5 %)
7035	Gris clair	mat (30 % ± 5 %)
7036	Gris platine	sat (70 % ± 5 %)
7036	Gris platine	mat (30 % ± 5 %)
7037	Gris poussière	sat (70 % ± 5 %)
7037	Gris poussière	mat (30 % ± 5 %)
7038	Gris agate	sat (70 % ± 5 %)
7038	Gris agate	mat (30 % ± 5 %)
7039	Gris quartz	sat (70 % ± 5 %)
7039	Gris quartz	mat (30 % ± 5 %)
7042	Gris signalisation A	sat (70 % ± 5 %)
7042	Gris signalisation A	mat (30 % ± 5 %)
7043	Gris signalisation B	sat (70 % ± 5 %)
7043	Gris signalisation B	mat (30 % ± 5 %)
8000	Brun vert	sat (70 % ± 5 %)
8007	Brun fauve	sat (70 % ± 5 %)
8008	Brun olive	sat (70 % ± 5 %)
8011	Brun noisette	sat (70 % ± 5 %)
8012	Brun rouge	sat (70 % ± 5 %)
8012	Brun rouge	mat (30 % ± 5 %)
8014	Brun sépia	sat (70 % ± 5 %)
8014	Brun sépia	mat (30 % ± 5 %)
8015	Marron	sat (70 % ± 5 %)
8016	Brun acajou	sat (70 % ± 5 %)
8016	Brun acajou	mat (30 % ± 5 %)
8017	Brun chocolat	sat (70 % ± 5 %)
8017	Brun chocolat	mat (30 % ± 5 %)
8019	Brun gris	sat (70 % ± 5 %)
8019	Brun gris	mat (30 % ± 5 %)
8022	Brun noir	sat (70 % ± 5 %)
8022	Brun noir	mat (30 % ± 5 %)
8024	Brun beige	sat (70 % ± 5 %)
8024	Brun beige	mat (30 % ± 5 %)
8025	Brun pale	sat (70 % ± 5 %)
8025	Brun pale	mat (30 % ± 5 %)
8077	Brun foncé	sat (70 % ± 5 %)
9001	Blanc crème	sat (70 % ± 5 %)
9001	Blanc crème	mat (30 % ± 5 %)
9002	Blanc gris	sat (70 % ± 5 %)
9002	Blanc gris	mat (30 % ± 5 %)
9003	Blanc de sécurité	sat (70 % ± 5 %)
9003	Blanc de sécurité	mat (30 % ± 5 %)
9005	Noir foncé	sat (70 % ± 5 %)

RÉFÉRENCE RAL	DÉSIGNATION	BRILLANCE
9005	Noir foncé	mat (30 % ± 5 %)
9011	Noir graphite	sat (70 % ± 5 %)
9011	Noir graphite	mat (30 % ± 5 %)
9016	Blanc signalisation	sat (70 % ± 5 %)
9016	Blanc signalisation	mat (30 % ± 5 %)
9018	Blanc papyrus	sat (70 % ± 5 %)
9018	Blanc papyrus	mat (30 % ± 5 %)

Groupe de couleurs RAL 2

RÉFÉRENCE RAL	DÉSIGNATION	BRILLANCE
1000	Beige vert	sat (70 % ± 5 %)
1017	Jaune safran	sat (70 % ± 5 %)
1019	Beige gris	mat (30 % ± 5 %)
1033	Jaune Dahlia	sat (70 % ± 5 %)
2012	Orangé saumon	sat (70 % ± 5 %)
3011	Rouge brun	sat (70 % ± 5 %)
3014	Vieux rose	sat (70 % ± 5 %)
3015	Rose clair	sat (70 % ± 5 %)
3015	Rose clair	mat (30 % ± 5 %)
3016	Rouge corail	sat (70 % ± 5 %)
4002	Violet rouge	sat (70 % ± 5 %)
4005	Lilas bleu	sat (70 % ± 5 %)
4009	Violet pastel	sat (70 % ± 5 %)
4009	Violet pastel	mat (30 % ± 5 %)
5002	Bleu outremer	sat (70 % ± 5 %)
5002	Bleu outremer	mat (30 % ± 5 %)
5004	Bleu noir	mat (30 % ± 5 %)
5005	Bleu de sécurité	sat (70 % ± 5 %)
5010	Bleu gentiane	sat (70 % ± 5 %)
5010	Bleu gentiane	mat (30 % ± 5 %)
5011	Bleu acier	mat (30 % ± 5 %)
5013	Bleu cobalt	sat (70 % ± 5 %)
5013	Bleu cobalt	mat (30 % ± 5 %)
5020	Bleu océan	sat (70 % ± 5 %)
5020	Bleu océan	mat (30 % ± 5 %)
5021	Bleu d'eau	sat (70 % ± 5 %)
5022	Bleu nocturne	sat (70 % ± 5 %)
5022	Bleu nocturne	mat (30 % ± 5 %)
5023	Bleu distant	sat (70 % ± 5 %)
5023	Bleu distant	mat (30 % ± 5 %)
5024	Bleu pastel	sat (70 % ± 5 %)
6000	Vert patine	sat (70 % ± 5 %)
6000	Vert patine	mat (30 % ± 5 %)
6001	Vert émeraude	sat (70 % ± 5 %)
6002	Vert feuillage	sat (70 % ± 5 %)
6002	Vert feuillage	mat (30 % ± 5 %)
6004	Vert bleu	sat (70 % ± 5 %)
6004	Vert bleu	mat (30 % ± 5 %)
6005	Vert mousse	mat (30 % ± 5 %)
6006	Olive gris	sat (70 % ± 5 %)
6006	Olive gris	mat (30 % ± 5 %)
6010	Vert herbe	sat (70 % ± 5 %)
6012	Vert noir	mat (30 % ± 5 %)
6016	Vert turquoise	sat (70 % ± 5 %)
6017	Vert mai	sat (70 % ± 5 %)
6018	Vert jaune	sat (70 % ± 5 %)
6022	Olive brun	sat (70 % ± 5 %)
6024	Vert signalisation	sat (70 % ± 5 %)

RÉFÉRENCE RAL	DÉSIGNATION	BRILLANCE
6026	Vert opale	sat (70 % ± 5 %)
6026	Vert opale	mat (30 % ± 5 %)
6028	Vert pin	mat (30 % ± 5 %)
6028	Vert pin	sat (70 % ± 5 %)
6029	Vert menthe	sat (70 % ± 5 %)
6029	Vert menthe	mat (30 % ± 5 %)
6032	Vert de sécurité	sat (70 % ± 5 %)
6033	Turquoise menthe	sat (70 % ± 5 %)
6034	Pastel turquoise	sat (70 % ± 5 %)
7002	Gris olive	sat (70 % ± 5 %)
7002	Gris olive	mat (30 % ± 5 %)
7005	Gris souris	mat (30 % ± 5 %)
7009	Gris vert	sat (70 % ± 5 %)
7009	Gris vert	mat (30 % ± 5 %)
7012	Gris basalte	mat (30 % ± 5 %)
7026	Gris granit	sat (70 % ± 5 %)
7026	Gris granit	mat (30 % ± 5 %)
7031	Gris bleu	mat (30 % ± 5 %)
7033	Gris ciment	sat (70 % ± 5 %)
7033	Gris ciment	mat (30 % ± 5 %)
7034	Gris jaune	sat (70 % ± 5 %)
7034	Gris jaune	mat (30 % ± 5 %)
7040	Gris fenêtre	sat (70 % ± 5 %)
7040	Gris fenêtre	mat (30 % ± 5 %)
7044	Gris soie	sat (70 % ± 5 %)
7044	Gris soie	mat (30 % ± 5 %)
7045	Telegris 1	sat (70 % ± 5 %)
7046	Telegris 2	sat (70 % ± 5 %)
7047	Telegris 4	sat (70 % ± 5 %)
7047	Telegris 4	mat (30 % ± 5 %)
8001	Brun terre de Sienne	sat (70 % ± 5 %)
8002	Brun de sécurité	sat (70 % ± 5 %)
8003	Brun argile	sat (70 % ± 5 %)
8004	Brun cuivré	sat (70 % ± 5 %)
8004	Brun cuivré	mat (30 % ± 5 %)
8011	Brun noisette	mat (30 % ± 5 %)
8015	Marron	mat (30 % ± 5 %)
8023	Brun orangé	sat (70 % ± 5 %)
8023	Brun orangé	mat (30 % ± 5 %)
8027	Brun cuir	sat (70 % ± 5 %)
8028	Brun terre	sat (70 % ± 5 %)
9004	Noir de sécurité	sat (70 % ± 5 %)
9004	Noir de sécurité	mat (30 % ± 5 %)
9017	Noir signalisation	sat (70 % ± 5 %)
9017	Noir signalisation	mat (30 % ± 5 %)
9021	Noir camouflage	sat (70 % ± 5 %)

Groupe de couleurs RAL 3

RÉFÉRENCE RAL	DÉSIGNATION	BRILLANCE
1004	Jaune or	sat (70 % ± 5 %)
1004	Jaune or	mat (30 % ± 5 %)
1005	Jaune miel	sat (70 % ± 5 %)
1006	Jaune maïs	sat (70 % ± 5 %)
1006	Jaune maïs	mat (30 % ± 5 %)
1007	Jaune narcisse	sat (70 % ± 5 %)
1012	Jaune citron	sat (70 % ± 5 %)
1016	Jaune souffre	sat (70 % ± 5 %)
1018	Jaune zinc	sat (70 % ± 5 %)
1021	Jaune colza	sat (70 % ± 5 %)
1021	Jaune colza	mat (30 % ± 5 %)
1023	Jaune signalisation	sat (70 % ± 5 %)
1023	Jaune signalisation	mat (30 % ± 5 %)
1027	Jaune curry	sat (70 % ± 5 %)
1028	Jaune melon	sat (70 % ± 5 %)
1032	Jaune genêt	sat (70 % ± 5 %)
1032	Jaune genêt	mat (30 % ± 5 %)
1034	Jaune pastel	sat (70 % ± 5 %)
1036	Or nacré	sat (80 % ± 5 %)
2000	Orangé jaune	sat (70 % ± 5 %)
2000	Orangé jaune	mat (30 % ± 5 %)
2001	Orangé rouge	sat (70 % ± 5 %)
2002	Orangé sang	mat (30 % ± 5 %)
2003	Orangé pastel	sat (70 % ± 5 %)
2008	Orangé rouge clair	mat (30 % ± 5 %)
2010	Orange de sécurité	sat (70 % ± 5 %)
3000	Rouge feu	sat (70 % ± 5 %)
3000	Rouge feu	mat (30 % ± 5 %)
3001	Rouge de sécurité	sat (70 % ± 5 %)
3002	Rouge carmin	sat (70 % ± 5 %)
3002	Rouge carmin	mat (30 % ± 5 %)
3003	Rouge rubis	sat (70 % ± 5 %)
3003	Rouge rubis	mat (30 % ± 5 %)
3004	Rouge pourpre	sat (70 % ± 5 %)
3004	Rouge pourpre	mat (30 % ± 5 %)
3005	Rouge vin	sat (70 % ± 5 %)
3005	Rouge vin	mat (30 % ± 5 %)
3007	Rouge noir	mat (30 % ± 5 %)
3013	Rouge tomate	sat (70 % ± 5 %)
3017	Rosé	sat (70 % ± 5 %)
3018	Rouge fraise	sat (70 % ± 5 %)
3020	Rouge signalisation	sat (70 % ± 5 %)
3020	Rouge signalisation	mat (30 % ± 5 %)
3027	Rouge framboise	sat (70 % ± 5 %)
3031	Rouge oriental	sat (70 % ± 5 %)
3031	Rouge oriental	mat (30 % ± 5 %)
4003	Violet bruyère	sat (70 % ± 5 %)
4010	Telemagenta	sat (70 % ± 5 %)

RÉFÉRENCE RAL	DÉSIGNATION	BRILLANCE
6018	Vert jaune	mat (30 % ± 5 %)
6021	Vert pale	mat (30 % ± 5 %)
6031	Vert bronze	sat (70 % ± 5 %)
7048	Gris souris nacré	sat (70 % ± 5 %)
9006	Aluminium blanc	mat (30 % ± 5 %)
9007	Aluminium gris	mat (30 % ± 5 %)

Index Alphabétique

A

ACCESSOIRES GRILLES INTÉRIEURES 98
Accessoires SGS - AGB - D500 - F4 98
Accessoires série F1 - F3 - F5 99

ACCESSOIRES DIFFUSEURS PLAFONNIERS 116
Accessoires série 700 116
Accessoires RE - RT - B 700 - CW4 - W4 118

B

BOUCHES À NOYAU 37
Bouche SR 143 37
Bouche SR 145 37
Bouche SR 149 38
Bouche SR 135 42

BOUCHES DE SÉCURITÉ 48
Bouche BEM 780 48
Bouche SCR 125 49

D

DIFFUSEURS À BUSES ROTATIVES 204
Diffuseur SC 984 204

DIFFUSEURS À DÉPLACEMENT 190
Diffuseur SP 391 191
Diffuseur SP 392 192
Diffuseur SP 393 193
Diffuseur SP 394 194
Diffuseur SP 395 195
Diffuseur SP 396 196

DIFFUSEURS À JET HÉLICOÏDAL TWISTED 162
Twisted 850 163

DIFFUSEURS À JET HÉLICOÏDAL RÉGLABLES 168
Diffuseur SF 785 168
Diffuseur SF 775 169
Diffuseur SF 786 170
Diffuseur AR 883 173
Diffuseur AR 883 Thermo 178

DIFFUSEURS À JET HÉLICOÏDAL FIXES 181
Diffuseur SR 861 181
Diffuseur SR 861 T 182

DIFFUSEURS CARRÉS À NOYAU AMOVIBLE 111
Diffuseur SF 704 111
Diffuseur AF 704 112
Diffuseur SF 704 TP 114
Diffuseur SF 704 R TP 115

DIFFUSEURS CARRÉS À TÔLE PERFORÉE 121
Diffuseur SC 310 R 121
Diffuseur SC 319 R 121
Diffuseur SC 360 R 122
Diffuseur SC 369 R 122

DIFFUSEURS CARRÉS MULTIFENTES 131
Diffuseur ALD 610 K 131
Diffuseur Combined ALD 610 K 132

DIFFUSEURS CIRCULAIRES FIXES 105
Diffuseur SC 831 105
Diffuseur SC 832 TP 105

DIFFUSEURS CIRCULAIRES RÉGLABLES 107
Diffuseur A 842 107
Diffuseur A 842 TP 107

DIFFUSEURS DE CONTREMARCHE 217
Diffuseur Mini-AWT 217

DIFFUSEURS DE SOL CIRCULAIRES 219
Diffuseur SR 161 219

DIFFUSEURS SOUPLES 214
Diffuseur CSI 214
Diffuseur CSF 214
Diffuseur CSP 214

E

ÉDICULES DE TOITURE 240
Édicule de toiture AP 639 240

ÉJECTEURS GRANDE PORTÉE ALU 210
Ejecteur AR 190 210
Éjecteur AR 190 Thermo 212

G

GRILLES À AILETTES FIXES 78
Grille SC 121 78
Grille SC 125 78
Grille AC 121 79
Grille AC 123 79
Grille AC 124 79
Grille AO 123 80
Grille AU 124 80
Grille AO 251 80
Grille SC 370 80
Grille AC 161 81
Grille AC 163 81
Grille AG 637 82
Grille AC 174 82

GRILLES À AILETTES FIXES DE TRANSFERT 90
Grille AC 181 90
Grille 181 91

GRILLES ACOUSTIQUES DE TRANSFERT 93
Grille SC 182 93

GRILLES À BARRES 65
Gridlined Wall 65
Gridlined Floor 66
Gridlined Exhaust 68

GRILLES EMBOUTIES 95
Grille GAT 95
Grille SR 377 95
Grille SR 356 96

GRILLES POUR CONDUITS CIRCULAIRES 59
Grille SD 102 59
Grille SD 102 D 59
Grille GD 102 59
Grille GD 102 D 59

GRILLES EXTÉRIEURES RECTANGULAIRES 226
Grille AWA 251 226
Grille AG 638 229
Grille AG 639 230

GRILLES EXTÉRIEURES RECTANGULAIRES À LAME MOBILES 238
Grille AG 645 238

GRILLES EXTÉRIEURES CIRCULAIRES 242
Grille AR 637 de Ø 125 à Ø 315 242
Grille AR 637 de Ø 400 à Ø 630 242

GRILLES SIMPLE ET DOUBLE DÉFLEXION 51
Grille SC 101 51
Grille SC 101 D 51
Grille SC 102 52
Grille SC 102 D 52
Grille AC 101 53
Grille AC 101 D 53
Grille AC 102 54
Grille AC 102 D 54
Grille GD 102 60
Grille GD 102 D 60
Grille SD 102 60
Grille SD 102 D 60

P

PETITS TERMINAUX 44
Bouche BIM2 300 44
Bouche BIM2 320 44

PLÉNUMS 100
Plénum MT F3 piquage arrière 100
Plénum ME F3 piquage côté 100
Plénum MT F5 100
Plénum ME F5 100

V

VOLETS DE SURPRESSION 223
Volet AVF 75 223
Volet ANF 75 223
Volet ATO 75 223
AU 661 - Volet de gaine 224
AG 662 - Volet de dépression 224
AG 663 - Volet de surpression 224

Pour en savoir plus sur la gamme **Diffusion d'Air**,
contactez votre conseiller Aldes,
connectez-vous sur aldes.com
ou rendez-vous sur :

Siège social Aldes - 20, boulevard Irène Joliot-Curie - 69694 Vénissieux Cedex - France
Tél. +33 (0)4 78 77 15 15

FR-Aldes-AirDiffusion-Comp-Corp-012023-RCS Lyon 956 506 828 - Réalisation : www.studiofrium.com - Aldes se réserve le droit d'apporter à ses produits toutes modificatications liées à l'évolution de la technique. - Visuels non contractuels - Crédits photos : Getty Images/iStockphoto - AldesGroupe